Pregão Presencial 081/2018

Processo Administrativo nº 151/2018

Protocolo nº 821/2018

Objeto: Aquisição de equipamentos e materiais permanentes para atender às necessidades das Unidades Básicas de Saúde - UBSs: Gralha Azul e Jardim Hortência, conforme Emenda Parlamentar nº 09240.360000/1170-10.

Solicitante: Secretaria Municipal de Saúde.

Abertura: 06/09/2018
Horário: 09h00min

Nova Data: 12/09/2018
Horário: 09h00min
Local: Sala de Licitações (térreo)

VOLUME 03

PREF. FAZENDA RIO GRANDE
509
Folha
Kiko
Assinatura

PREF. FAZENDA RIO GRANDE
508
Folha

megatron
informática • tecnologia
43 3534 0022
INSCR 90509276-68 CNPJ 11.507.711/0001-73
Rod. PR 439, nº770, km 84,1 Chácara Boa Vista
Santo Antônio da Platina - PR | CEP 86430-000
vitaled@lojamegatron.com.br

KLEBER ARRABAÇA BARBOSA EPP

CNPJ 11.507.711/0001-73 IE: 9050927668

ROD PR 439, N° 770, SANTO ANTONIO DA PLATINA, PARANÁ

TELEFONE: (43) 35347563 EMAIL: VITALED@LOJAMEGATRON.COM.BR

PREFEITURA MUNICIPAL DE FAZENDA RIO GRANDE

ENVELOPE N° 01 – PROPOSTA DE PREÇOS

DATA: 12/09/2018

m_gatron
informática • tecnologia
43 3534 0022
INSCR 90509276-68 CNPJ 11.507.711/0001-73
Rod. PR 439, nº770, km 64,1 Chácara Bela Vista
Santo Antônio da Platina - PR | CEP 86430-000
vitaled@lojam on.com.br

Razão Social: KLEBER ARRABAÇA BARBOSA EPP

Fantasia: Megatron Informática e Tecnologia

CNPJ n°:11.507.711/0001-73- **Inscrição Estadual** n°: 90509276-68
Endereço: Rodovia PR 439, nº 770, km 64,1 Chácara Bela Vista
CEP:86.430.000- **Cidade** :Santo Antônio da Platina - **Estado**: Paraná
Telefone:43- 3534-0022 - **Fone/Fax**: 43 –3534-0021
Responsável pela empresa: : Kleber Arrabaça Barbosa
RG: 6.044.214-2 **CPF**: 037.529.019-26
Estado civil : Solteiro **Profissão**: Empresário
Cargo: Diretor Executivo/Proprietário
Endereço Residencial : Rua Arthur franco, 690 – Vila Hermantina – Santo Antônio da Platina –Pr - cep: 86430.000
Banco : Banco do Brasil - Agência: 0426-X - CONTA: 22134-1
Email: vitaled@lojamegatron.com.br
Email para empenhos: empenho.presencial@outlook.com

Á
Comissão de Licitação
Prefeitura Municipal de Fazenda Rio Grande - PR

PREGÃO PRESENCIAL N.º 081/2018
PROTOCOLO 821/2018
PROCESSO ADMINISTRATIVO Nº 151/2018
MENOR PREÇO POR ITEM

11.507.711/0001-73
KLEBER ARRABAÇA BARBOSA - EPP
Rodovia PR 439, 770 - Km 64-1
Chácara Bela Vista - CEP 86430-000
Santo Antônio da Platina - Paraná

megatron
informática • tecnologia
43 3534 0022
INSCR 90509276-68 CNPJ 11.507.711/0001-73
Rod. PR 439, nº770, km 64,1 Chácara Bela Vista
Santo Antônio da Platina - PR | CEP 86430-000
vitaled@lojam on.com.br

Prezados Senhores,

Apresentamos e submetemos à apreciação desta Comissão de Licitação a nossa PROPOSTA DE PREÇOS relativa ao Edital Pregão Presencial em epigrafe cujo objeto é a aquisição de equipamentos e materiais permanentes para atender às necessidades das Unidades Básicas de Saúde – UBSs: Gralha Azul e Jardim Hortência, conforme Emenda Parlamentar nº 09240.360000/1170-10, atendendo à solicitação da Secretaria Municipal de Saúde.

VALOR TOTAL DA PROPOSTA: R$ 54.421,52 (CINQUENTA E QUATRO MIL, QUATROCENTOS E VINTE E UM REAIS E CINQUENTA E DOIS CENTAVOS)

OBS: marca do item 33: LETTECH + LG + MICROSOFT

Prazo de validade da proposta: 60 (sessenta) dias corridos, a contar da data de sua apresentação.

Prazo de pagamento: 30 (trinta) dias contados da apresentação da nota fiscal/fatura.

Prazo de entrega: 30 (trinta) dias, contados do recebimento da Nota de Empenho.

Prazo de garantia: 12 (doze) meses.

PM FAZENDA RIO GRANDE
Assinatura
511
Folha 2
Kl/10

PREF. FAZENDA RIO GRANDE
510

11.507.711/0001-73
KLEBER ARRABAÇA BARBOSA - EPP
Rodovia PR 439, 770 - Km 64-1
Chácara Bela Vista - CEP 86430-000
Santo Antônio da Platina - Paraná

Declaramos que os valores propostos, bem como aqueles que porventura vierem a ser ofertados através de lances verbais, são apresentados com seu preço final, sem inclusão de qualquer encargo financeiro ou previsão inflacionária. Nos preços propostos estão incluídos, além do lucro, todas as despesas e custos, como transporte ou frete, tributos de qualquer natureza e todas as despesas decorrentes, diretas ou indiretas, relacionadas com o fornecimento do objeto da presente licitação. Declaramos ainda que a participação na presente licitação importa em total, irrestrita e irretratável submissão aos termos deste Edital.
Declaramos que estamos cientes e que concordamos com todas as disposições do presente certame.

Declaramos, ainda, que estamos enquadrados no regime de tributação de microempresa e empresa de pequeno porte, conforme estabelece o artigo 3º da lei complementar nº 123/2006.

Demais condições de acordo com o edital

Fazenda Rio Grande – PR, 12 de Setembro de 2018.

KLEBER ARRABAÇA BARBOSA -EPP
Cnpj: 11.507.711/0001-73
Kleber Arrabaça Barbosa
RG: 6.044.214-2
CPF:037.529.019-26
Cargo: Diretor Executivo/Proprietário

11.507.711/0001-73
KLEBER ARRABAÇA BARBOSA - EPP
Rodovia PR 439, 770 - Km 64-1
Chácara Bela Vista - CEP 86430-000
Santo Antônio da Platina - Paraná

PREF. FAZENDA RIO GRANDE
Folha nº 515

PM FAZENDA RIO GRANDE
Folha nº 512
Assinatura

ESTADO DO PARANA
PREFEITURA MUN. FAZENDA RIO GRANDE

CNPJ: 95.422.986/0001-02 **Telefone: (41) 3627 8500**
RUA JACARANDÁ, 300
C.E.P.: 83820-901 **- Fazenda Rio Grande**

PREGÃO PRESENCIAL
Nº.: 81/2018 - PR

Processo Administrativo: **151/2018**
Processo Licitatório: **151/2018**
Data do Processo: **23/08/2018**

Fornecedor: **KLEBER ARRABAÇA BARBOSA EPP**
Endereço: ROD PR439 Nº770 KM64,1 - Bairro: CHACARA BELA VISTA
Cidade: SANTO ANTONIO DA PLA UF: PR CEP: 86430-000
CNPJ: 11.507.711/0001-73 Inscrição Estadual: 9050927668
Telefone: 4335340022 Enquadrado como MPE: Sim MPE Local/Regional: Sim

Item	Quantidade	Unid.	Especificação do Material	Preço Máximo	Marca	Descto.	Preço Unitário	Preço Total
1	6,00	UNI	Aquecedor portátil de ambiente de 1500 a 2000 wats (BIVOLT)	0,00	MONDIAL	0,0000	266,75	1.600,50
2	2,00	UNI	Ar condicionado. Capacidade 9000 a 12000 BTUs, Split, função quente e frio	0,00	AGRATTO	0,0000	2.414,50	4.829,00
3	12,00	UNI	Armário em aço, dimensões: 1,80 a 2,20cm altura x 70 a 110cm largura, 02 portas com 04 prateleiras com capacidade de 50kg.	0,00	VEGEL	0,0000	614,00	7.368,00
4	2,00	UNI	Armário Vitrine em aço/ferro pintado, COM 2 portas e laterais em vidro.	0,00		0,0000	0,00	0,00
5	3,00	UNI	Arquivo material de confecçao: aço; 03 a 04 gavetas; Deslizamento das gavetas: Trilho telescópico.	0,00	RUSTIKA	0,0000	531,67	1.595,01
6	2,00	UNI	Balança Antropométrica Adulto Digital (BIVOLT).	0,00	WELMY	0,0000	1.206,00	2.412,00
7	2,00	UNI	Balança Antropométrica Infantil Digital (BIVOLT).	0,00	WELMY	0,0000	849,30	1.698,60
8	1,00	UNI	Balança Antropométrica obeso digital (BIVOLT).	0,00	WELMY	0,0000	1.765,00	1.765,00
9	14,00	UNI	Balde a Pedal, confeccionado em polipropileno, capacidade de 30 até 49 litros.	0,00	ARQPLAST	0,0000	98,25	1.375,50
10	4,00	UNI	Balde/Lixeira, confeccionado em aço/ferro pintado, capacidade de 11 até 20 litros.	0,00	MOR	0,0000	89,65	358,60
11	2,00	UNI	Cadeira para obeso. Estrutura em aço e ferro pintado; Material de confecção: estofado; não possui braços e nem rodízios. Suporta entre 110 e 160 kg.	0,00		0,0000	0,00	0,00
12	4,00	UNI	Cadeira em aço/ferro pintado, COM assento e encosto em polipropileno, SEM rodízios, braços e regulagem de altura.	0,00	CASTOFAR	0,0000	91,35	365,40
13	2,00	UNI	Carro de Limpeza. Confeccionado em polipropileno, tendo grande resistência a sabões e detergentes. Possui lugares específicos para guarda e transporte de utensílios utilizados na limpeza, com rodízios de 4", 02 baldes de 25 litros (um para água suja e outro para água limpa, com 01 espremedor, 01 mop´s seco e 01 mop´s molhado.	0,00	CLEANER	0,0000	1.166,20	2.332,40

SANTO ANTONIO DA PLA, 11 de Setembro de 2018

KLEBER ARRABAÇA BARBOSA
ADMINISTRADOR

ESTADO DO PARANA
PREFEITURA MUN. FAZENDA RIO GRANDE

CNPJ: 95.422.986/0001-02 **Telefone: (41) 3627 8500**
RUA JACARANDÁ, 300
C.E.P.: 83820-901 - Fazenda Rio Grande

PREGÃO PRESENCIAL
Nº.: 81/2018 - PR

Processo Administrativo: **151/2018**
Processo Licitatório: **151/2018**
Data do Processo: **23/08/2018**

Fornecedor: **KLEBER ARRABAÇA BARBOSA EPP**
Endereço: ROD PR439 Nº770 KM64,1 - Bairro: CHACARA BELA VISTA
Cidade: SANTO ANTONIO DA PLA UF: PR CEP: 86430-000
CNPJ: 11.507.711/0001-73 Inscrição Estadual: 9050927668
Telefone: 4335340022 Enquadrado como MPE: Sim MPE Local/Regional: Sim

Item	Quantidade	Unid.	Especificação do Material	Preço Máximo	Marca	Descto.	Preço Unitário	Preço Total
14	2,00	UNI	Carro maca simples com grades laterai, colchonete, suporte de soro; material de confecção: aço inoxidável.	0,00		0,0000	0,00	0,00
15	2,00	UNI	Carro Curativo: Com armação tubular em aço carbono, tampo e prateleira em chapa de aço carbono, varanda lateral em toda a volta, pés com rodízios giratórios com 2" de diâmetro. Acompanha balde e bacia em aço inoxidável. Pintura eletrostática a pó epóxi branco. Dimensões 0,40 m largura x 0,80 m comprimento x 0,80 m altura	0,00		0,0000	0,00	0,00
16	2,00	UNI	carro transporte de materiais tipo cuba mínimo 200l em polipropileno.	0,00		0,0000	0,00	0,00
17	1,00	UNI	Central de nebulização tipo compressor, com 4 saídas, potencia mínima ¼ de HP – bivolt	0,00		0,0000	0,00	0,00
18	1,00	UNI	Cilindro de gases medicinais: alumínio, capacidade 3 a 10 litros, válvula, manômetro e fluxômetro, sem suporte, com rodízios.	0,00		0,0000	0,00	0,00
19	2,00	PÇ	Escada em aço inoxidável, com 2 degraus.	0,00	ARTMED	0,0000	291,00	582,00
20	5,00	UNI	Esfigmomanômetro Adulto, confeccionado tecido em algodão, braçadeira e fecho em velcro.	0,00		0,0000	0,00	0,00
21	2,00	UNI	Esfigmomanômetro infantil, confeccionado tecido em algodão, braçadeira e fecho em velcro.	0,00		0,0000	0,00	0,00
22	1,00	UNI	Esfigmomanômetro obeso, confeccionado tecido em algodão,	0,00		0,0000	0,00	0,00
23	8,00	UNI	Estante 6 Prateleiras, COM Reforço e Capacidade das prateleira no mínimo 100kg.	0,00	VEGEL	0,0000	342,75	2.742,00
24	4,00	UNI	Estetoscópio adulto duplo com auscultador em aço inoxidável	0,00		0,0000	0,00	0,00
25	2,00	UNI	Estetoscópio infantil duplo com auscultador em aço inoxidável tipo duplo	0,00		0,0000	0,00	0,00
26	2,00	UNI	Foco Refletor Ambulatorial, com iluminação led e haste flexível (BIVOLT).	0,00		0,0000	0,00	0,00

SANTO ANTONIO DA PLA, 11 de Setembro de 2018

KLEBER ARRABAÇA BARBOSA
ADMINISTRADOR

ESTADO DO PARANA
PREFEITURA MUN. FAZENDA RIO GRANDE

CNPJ: 95.422.986/0001-02 **Telefone: (41) 3627 8500**
RUA JACARANDÁ, 300
C.E.P.: 83820-901 - Fazenda Rio Grande

PREGÃO PRESENCIAL
Nº.: 81/2018 - PR

Processo Administrativo: 151/2018
Processo Licitatório: 151/2018
Data do Processo: 23/08/2018

Folha: 3/7

Fornecedor: **KLEBER ARRABAÇA BARBOSA EPP**
Endereço: ROD PR439 Nº770 KM64,1 - Bairro: CHACARA BELA VISTA
Cidade: SANTO ANTONIO DA PLA UF: PR CEP: 86430-000
CNPJ: 11.507.711/0001-73 Inscrição Estadual: 9050927668
Telefone: 4335340022 Enquadrado como MPE: Sim MPE Local/Regional: Sim

Item	Quantidade	Unid.	Especificação do Material	Preço Máximo	Marca	Descto.	Preço Unitário	Preço Total
27	1,00	UNI	Geladeira/refrigerador; especificações técnicas mínimas: capacidade 300 litros, frost free, duplex, 2 portas, compartimento interno, vidro temperado, regulagem por níveis de temperatura, prateleiras removíveis, gavetas para vegetais e frutas, porta-ovos. Características mínimas especificadas: Geladeira/refrigerador de 250 a 299 litros (Bivolt).	0,00		0,0000	0,00	0,00
28	2,00	UNI	Impressora Laser Comum. Que esteja em linha de produção do fabricante, impressora laser com padrão de cor monocromático; resolução mínima de 1200x1200 DPI, velocidade de 35 páginas por minuto PPM, suportar tamanho de papel A5, A4, carta e ofício; capacidade de entrada de 200 páginas; ciclo mensal de 50.000 páginas, interface USB, permitir compartilhamento por meio e rede 10/100/1000 ethernet e wifi 802.11 b/g/n; suportar frente e verso automático; o produto deverá ser novo, sem uso, reforma ou recondicionamento. Garantia de 12 meses	0,00	XEROX	0,0000	2.108,80	4.217,60
29	1,00	UNI	Longarina COM 3 lugares, assento e encosto em polipropileno.	0,00	CASTOFAR	0,0000	390,95	390,95
30	2,00	UNI	Mesa de Computador; base e material de confecção em madeira/MDP/MDF/similar. com divisões de 3 a 4 gavetas, Suportes p/ CPU+Teclado+Impressora.	0,00	MARTINUCCI	0,0000	457,30	914,60
31	4,00	UNI	Mesa de escritório simples: base em aço e ferro pintado, material de confecção em madeira/MDF/MDP/similar com divisões de 1 a 2 gavetas.	0,00	MARTINUCCI	0,0000	331,20	1.324,80
32	1,00	UNI	mesa para impressoraestrutura em aço/ferro pintado, tampo em madeira/mdp/mdf/similar, medidas mínimas: 80x60x70cm.	0,00		0,0000	0,00	0,00

PREF. FAZENDA RIO GRANDE 514 Folha nº K

PM FAZENDA RIO GRANDE 515 Folha Ass. K

SANTO ANTONIO DA PLA, 11 de Setembro de 2018

KLEBER ARRABAÇA BARBOSA
ADMINISTRADOR

ESTADO DO PARANA
PREFEITURA MUN. FAZENDA RIO GRANDE

CNPJ: 95.422.986/0001-02 **Telefone: (41) 3627 8500**
RUA JACARANDÁ, 300
C.E.P.: 83820-901 **- Fazenda Rio Grande**

PREGÃO PRESENCIAL
Nº.: 81/2018 - PR

Processo Administrativo: **151/2018**
Processo Licitatório: **151/2018**
Data do Processo: **23/08/2018**

Fornecedor: **KLEBER ARRABAÇA BARBOSA EPP**
Endereço: ROD PR439 Nº770 KM64,1 - Bairro: CHACARA BELA VISTA
Cidade: SANTO ANTONIO DA PLA UF: PR CEP: 86430-000
CNPJ: 11.507.711/0001-73 Inscrição Estadual: 9050927668
Telefone: 4335340022 Enquadrado como MPE: Sim MPE Local/Regional: Sim

Item	Quantidade	Unid.	Especificação do Material	Preço Máximo	Marca	Descto.	Preço Unitário	Preço Total
33	4,00	UNI	Microcomputador. Desktop básico. Especificação mínima: que esteja em linha de produção pelo fabricante, computador Desktop com processador no mínimo INTEL CORE I3 ou AMD A10 ou similar, possuir 01 disco rígido de 500 GIGABYTE; memória RAM de 08 GIGABYTES, em 02 módulos idênticos de 04 GIGABYTES cada, tipo SDRM DDR2.133 MHZ ou superior, operando em modalidade dual channel; placa principal deve ter arquitetura ATX, MICROATX, BTX ou MICRO BTX, conforme padrões estabelecidos e divulgados no sítio www.formfactors.org, organismo que define os padrões existentes; possuir pelo menos 01 SLOT PCI-EXPRESS 2.0 x 16 ou superior; possuir sistema de detecção de intrusão de chassis, com acionador instalado no gabinete; o adaptador de vídeo integrado deverá ser no mínimo de um GIGABYTE de memória, possuir suporte ao microsoft DIRECTX 10.1 ou superior, suportar monitor estendido, possuir no mínimo duas saídas de vídeo, sendo pelo menos 01 digital do tipo HDMI display PORT ou DVI; unidade combinada de gravação de disco ótico CD, DVD ROM, teclado USB, ABNT2, 107 teclas (com fio) e mouse USB, 800 DPI, dois botões, SCROLL (com fio); monitor de LED 19 polegadas (WIDESCREEN 16:9); interfaces de rede 10/100/1000 e wifi padrão IEEE 802.11 B/G/N; sistema operacional WINDOWS 10 PRO (64 BITS); fonte compatível e que suporte toda configuração exigida no item, gabinete e periféricos deverão funcionar na vertical ou horizontal; Todos os equipamentos ofertados (gabinete, teclado, mouse e monitor) devem possuir gradações neutras das cores branca, preta ou cinza e manter o mesmo padrão de cor; todos os componentes do produto deverão ser novos, sem uso, reforma ou recondicionamento; garantia de 12 meses.	0,00	LETTECH+LG+M	0,0000	3.086,99	12.347,96
34	4,00	UNI	Negatoscópio – Tipo: lâmpada fluorescente; Parede, 2 Corpos (BIVOLT).	0,00		0,0000	0,00	0,00

PM FAZENDA RIO GRANDE
Folha nº 516
Assinatura

SANTO ANTONIO DA PLA, 11 de Setembro de 2018

KLEBER ARRABAÇA BARBOSA
ADMINISTRADOR

ESTADO DO PARANA
PREFEITURA MUN. FAZENDA RIO GRANDE

CNPJ: 95.422.986/0001-02 **Telefone: (41) 3627 8500**
RUA JACARANDÁ, 300
C.E.P.: 83820-901 **- Fazenda Rio Grande**

PREGÃO PRESENCIAL
Nº.: 81/2018 - PR

Processo Administrativo: **151/2018**
Processo Licitatório: **151/2018**
Data do Processo: **23/08/2018**

Fornecedor: **KLEBER ARRABAÇA BARBOSA EPP**
Endereço: ROD PR439 Nº770 KM64,1 - Bairro: CHACARA BELA VISTA
Cidade: SANTO ANTONIO DA PLA UF: PR CEP: 86430-000
CNPJ: 11.507.711/0001-73 Inscrição Estadual: 9050927668
Telefone: 4335340022 Enquadrado como MPE: Sim MPE Local/Regional: Sim

Item	Quantidade	Unid.	Especificação do Material	Preço Máximo	Marca	Descto.	Preço Unitário	Preço Total
35	2,00	UNI	Notebook; microcomputador portatil (notebook); com processador de, no minimo, Intel Core I5 ou AMD A10 ou similar; 1 (um) disco rígido de 500 GB, velocidade de rotação de 7200 RPM, unidade combinada de gravação de disco optico CD, DVD ROM, Memória RAM de 8 GB, em 2 módulos idênticos de 4 GB cada, do tipo SDRAM DDR4 2.133 MHZ ou superior, tela LCD de 14 ou 15 polegadas Widescreen, suportar resolução de 1600x900 pixels, teclado deverá conter todos os caracteres em língua portuguesa, inclusive ç e acentos nas mesmas posições do teclado padrão ABNT2, Mouse touchpad com 2 botões integrados, mouse optico com conexão USB e botão de rolagem (SCROLL), interfaces de rede 10/100/1000 conector RJ-45 fêmea e wifi padrão IEE 802.11A/B/G/N; sistema operacional Windows 10 PRO (64 BITS); Bateria recarregável do tipo íon e lítion com no mínimo 06 células, fonte externa automática compatível com o item; possuir interfaces USB 2.0 e 3.0, 01 (uma) HDMI ou display PORT, 01 VGA, Leitor de cartão, Webcam Full HD (1080p), deverá vir equipado com maleta do tipo acolchoada para transporte e acondicionamento do equipamento. O equipamento deverá ser novo, sem uso, reforma ou recondicionamento. Garantia mínima de 12 meses.	0,00		0,0000	0,00	0,00
36	2,00	UNI	Nobreak Especificação mínima: que esteja em linha de produção pelo fabricante; no-break com potência nominal de 1,2 KVA; potência real mínima de 600W; tensão entrada 115/127/220 VOLTS (em corrente alternada); com comutação automática; tensão de saída 110/115 ou 220 VOLTS (a ser definida pelo solicitante); alarmes audiovisual; bateria mínimo 06 tomadas de saída padrão brasileiro; o produto deverá ser novo, sem uso, reforma ou recondicionamento; garantia de 12 meses.	0,00	TS SHARA	0,0000	849,30	1.698,60

PREF. FAZENDA RIO GRANDE Assinatura 317

SANTO ANTONIO DA PLA, 11 de Setembro de 2018

KLEBER ARRABAÇA BARBOSA
ADMINISTRADOR

ESTADO DO PARANA
PREFEITURA MUN. FAZENDA RIO GRANDE

CNPJ: 95.422.986/0001-02 **Telefone: (41) 3627 8500**
RUA JACARANDÁ, 300
C.E.P.: 83820-901 **- Fazenda Rio Grande**

PREGÃO PRESENCIAL
Nº.: 81/2018 - PR

Processo Administrativo: **151/2018**
Processo Licitatório: **151/2018**
Data do Processo: **23/08/2018**

Fornecedor: **KLEBER ARRABAÇA BARBOSA EPP**
Endereço: ROD PR439 Nº770 KM64,1 - Bairro: CHACARA BELA VISTA
Cidade: SANTO ANTONIO DA PLA UF: PR CEP: 86430-000
CNPJ: 11.507.711/0001-73 Inscrição Estadual: 9050927668
Telefone: 4335340022 Enquadrado como MPE: Sim MPE Local/Regional: Sim

Item	Quantidade	Unid.	Especificação do Material	Preço Máximo	Marca	Descto.	Preço Unitário	Preço Total
37	1,00	UNI	Projetor Multimídia (Datashow): Deve estar em linha de produção pelo fabricante, possuir tecnologia LCD com matriz ativa TFT com 16 milhões de cores; resolução mínima nativa de 1024 x 768 e compatibilidade 16:9; Deve possuir interfaces de comunicação, sendo 01 (uma vaga) VGA e 01 (uma) HDMI; Deve possuir entrada USB; luminosidade mínima de 2500 lumens; alto falante integrado no projetor com no mínimo de 1W de potência; Alimentação automática 100-120V, 220-240V; controle remoto IR, cabo de alimentação, cabo VGA, manual do usuário; Suporta apresentações a partir de um pen-drive direto no projetor (sem uso do PC); o equipamento deverá ser novo, sem uso, reforma ou recondicionamento; garantia 12 meses.	0,00	TOMATE	0,0000	3.050,00	3.050,00
38	2,00	UNI	Suporte de soro em aço inoxidáve, com pedestal, altura regulável	0,00		0,0000	0,00	0,00
39	2,00	UNI	Tela de projeção com tripé retrátil manual, área visual de 1,80 x 1,80 m.(+ou- 10%). Deverá possuir estojo de alumínio com pintura eletrostática resistente a riscos e corrosões; Possuir poste central com resistência e sustentação suficiente para atender especificação da tela citada acima; Deverá possuir superfície de projeção do tipo matte white (branco opaco) ou similar, que permita ganho de brilho; possuir bordas pretas que permita enquadramento da imagem; o equipamento deverá ser novo, sem uso, reforma ou recondicionamento; Garantia mínima de 12 meses.	0,00	TES	0,0000	726,50	1.453,00

PM FAZENDA RIO GRANDE
Folha nº 5187
Assinatura

SANTO ANTONIO DA PLA, 11 de Setembro de 2018

KLEBER ARRABAÇA BARBOSA
ADMINISTRADOR

ESTADO DO PARANA
PREFEITURA MUN. FAZENDA RIO GRANDE

CNPJ: 95.422.986/0001-02 **Telefone: (41) 3627 8500**
RUA JACARANDÁ, 300
C.E.P.: 83820-901 - Fazenda Rio Grande

PREGÃO PRESENCIAL
Nº.: 81/2018 - PR

Processo Administrativo:	**151/2018**
Processo Licitatório:	**151/2018**
Data do Processo:	**23/08/2018**

Folha: 7/7

Fornecedor: **KLEBER ARRABAÇA BARBOSA EPP**
Endereço: ROD PR439 Nº770 KM64,1 - Bairro: CHACARA BELA VISTA
Cidade: SANTO ANTONIO DA PLA UF: PR CEP: 86430-000
CNPJ: 11.507.711/0001-73 Inscrição Estadual: 9050927668
Telefone: 4335340022 Enquadrado como MPE: Sim MPE Local/Regional: Sim

Item	Quantidade	Unid.	Especificação do Material	Preço Máximo	Marca	Descto.	Preço Unitário	Preço Total
40	5,00	UNI	Ventilador de teto. Rotação: 485 RPM, potência: 130Wm, corrente máxima: 0,80A / 0,50A, frequência: 60hz, área de ventilação: 25 m2, peso: 4,9 kg, diâmetro: 1,07 m, pintura: epóxi, lustre: pera, bivolt.	0,00		0,0000	0,00	0,00

Reservado para Observações do Fornecedor:

Total Geral: 54.421,52

(Valores expressos em Reais R$)

PM FAZENDA RIO GRANDE
Folha nº 519
Assinatura

11.507.711/0001-73
KLEBER ARRABAÇA BARBOSA - EPP
Rodovia PR 439, 770 - Km 64-1
Chácara Bela Vista - CEP 86430-000
Santo Antônio da Platina - Paraná

Total por Extenso: (cinqüenta e quatro mil quatrocentos e vinte e hum reais e cinqüenta e dois centavos)

SANTO ANTONIO DA PLA, 11 de Setembro de 2018

KLEBER ARRABAÇA BARBOSA
ADMINISTRADOR

PROPONENTE - RAZÃO SOCIAL: K.C.R.S. COMERCIO EQUIPAMENTOS EIRELI - EPP
CNPJ: 21.971.041/0001-03
RUA: MARECHAL MASCARENHAS DE MORAES, 88, SALA A, PARQUE INDUSTRIAL, ARAÇATUBA/SP TELEFONE: (18) 3621-2782
Email: licitacao2@kcrequipamentos.com.br
PREGÃO PRESENCIAL Nº. 081/2018
PREFEITURA MUNICIPAL DE FAZENDA RIO GRANDE
ENVELOPE Nº. 01 - PROPOSTA DE PREÇOS
DATA: 12/09/2018

PM FAZENDA RIO GRANDE
520
Assinatura

FOLHA DE ROSTO

ENVELOPE 1 – PROPOSTA

(Documentos anexados e envelope devidamente lacrado/colado)

PREF. FAZENDA RIO GRANDE
520
Folha nº
Assinatura

PM FAZENDA RIO GRANDE
521
Folha nº
Assinatura

ESTADO DO PARANA
PREFEITURA MUN. FAZENDA RIO GRANDE

CNPJ: 95.422.986/0001-02 **Telefone: (41) 3627 8500**
RUA JACARANDÁ, 300
C.E.P.: 83820-901 **- Fazenda Rio Grande**

PREGÃO PRESENCIAL
Nº.: 81/2018 - PR

Processo Administrativo: **151/2018**
Processo Licitatório: **151/2018**
Data do Processo: **23/08/2018**

Fornecedor: **K.C.R.S. COMERCIO DE EQUIPAMENTOS EIRELI - EPP**
Endereço: RUA: MARECHAL MASCARENHAS DE MORAES, N° - Bairro: B. PQUE. INDUSTRIAL
Cidade: ARACATUBA UF: AC CEP: 16075-370
CNPJ: 21.971.041/0001-03 Inscrição Estadual: 177338790110
Telefone: 1836212782 Enquadrado como MPE:Não MPE Local/Regional:Não

Item	Quantidade	Unid.	Especificação do Material	Preço Máximo	Marca	Descto.	Preço Unitário	Preço Total
1	6,00	UNI	Aquecedor portátil de ambiente de 1500 a 2000 wats (BIVOLT)	0,00		0,0000	0,00	0,00
2	2,00	UNI	Ar condicionado. Capacidade 9000 a 12000 BTUs, Split, função quente e frio	0,00		0,0000	0,00	0,00
3	12,00	UNI	Armário em aço, dimensões: 1,80 a 2,20cm altura x 70 a 110cm largura, 02 portas com 04 prateleiras com capacidade de 50kg.	0,00		0,0000	0,00	0,00
4	2,00	UNI	Armário Vitrine em aço/ferro pintado, COM 2 portas e laterais em vidro.	0,00		0,0000	0,00	0,00
5	3,00	UNI	Arquivo material de confecçao: aço; 03 a 04 gavetas; Deslizamento das gavetas: Trilho telescópico.	0,00		0,0000	0,00	0,00
6	2,00	UNI	Balança Antropométrica Adulto Digital (BIVOLT).(MODELO P200C)	0,00	LIDER	0,0000	980,00	1.960,00
7	2,00	UNI	Balança Antropométrica Infantil Digital (BIVOLT).	0,00		0,0000	0,00	0,00
8	1,00	UNI	Balança Antropométrica obeso digital (BIVOLT).(MODELO P300C)	0,00	LIDER	0,0000	980,00	980,00
9	14,00	UNI	Balde a Pedal, confeccionado em polipropileno, capacidade de 30 até 49 litros.	0,00		0,0000	0,00	0,00
10	4,00	UNI	Balde/Lixeira, confeccionado em aço/ferro pintado, capacidade de 11 até 20 litros.	0,00		0,0000	0,00	0,00
11	2,00	UNI	Cadeira para obeso. Estrutura em aço e ferro pintado; Material de confecção: estofado; não possui braços e nem rodízios. Suporta entre 110 e 160 kg.	0,00		0,0000	0,00	0,00
12	4,00	UNI	Cadeira em aço/ferro pintado, COM assento e encosto em polipropileno, SEM rodízios, braços e regulagem de altura.	0,00		0,0000	0,00	0,00
13	2,00	UNI	Carro de Limpeza. Confeccionado em polipropileno, tendo grande resistência a sabões e detergentes. Possui lugares específicos para guarda e transporte de utensílios utilizados na limpeza, com rodízios de 4", 02 baldes de 25 litros (um para água suja e outro para água limpa, com 01 espremedor, 01 mop´s seco e 01 mop´s molhado.	0,00		0,0000	0,00	0,00

PM FAZENDA RIO GRANDE
Folha: 522
Assinatura

ARACATUBA, 10 de Setembro de 2018

KAREN CRISTIANE RIBEIRO STANICHESKI
ADMINISTRADORA

ESTADO DO PARANA
PREFEITURA MUN. FAZENDA RIO GRANDE

CNPJ: 95.422.986/0001-02 **Telefone: (41) 3627 8500**
RUA JACARANDÁ, 300
C.E.P.: 83820-901 **- Fazenda Rio Grande**

PREGÃO PRESENCIAL
Nº.: 81/2018 - PR

Processo Administrativo: **151/2018**
Processo Licitatório: **151/2018**
Data do Processo: **23/08/2018**

Fornecedor: **K.C.R.S. COMERCIO DE EQUIPAMENTOS EIRELI - EPP**
Endereço: RUA: MARECHAL MASCARENHAS DE MORAES, N° - Bairro: B. PQUE. INDUSTRIAL
Cidade: ARACATUBA UF: AC CEP: 16075-370
CNPJ: 21.971.041/0001-03 Inscrição Estadual: 177338790110
Telefone: 1836212782 Enquadrado como MPE:Não MPE Local/Regional:Não

Item	Quantidade	Unid.	Especificação do Material	Preço Máximo	Marca	Descto.	Preço Unitário	Preço Total
14	2,00	UNI	Carro maca simples com grades laterai, colchonete, suporte de soro; material de confecção: aço inoxidável.	0,00		0,0000	0,00	0,00
15	2,00	UNI	Carro Curativo: Com armação tubular em aço carbono, tampo e prateleira em chapa de aço carbono, varanda lateral em toda a volta, pés com rodízios giratórios com 2" de diâmetro. Acompanha balde e bacia em aço inoxidável. Pintura eletrostática a pó epóxi branco. Dimensões 0,40 m largura x 0,80 m comprimento x 0,80 m altura	0,00		0,0000	0,00	0,00
16	2,00	UNI	carro transporte de materiais tipo cuba mínimo 200l em polipropileno.	0,00		0,0000	0,00	0,00
17	1,00	UNI	Central de nebulização tipo compressor, com 4 saídas, potencia mínima ¼ de HP – bivolt	0,00		0,0000	0,00	0,00
18	1,00	UNI	Cilindro de gases medicinais: alumínio, capacidade 3 a 10 litros, válvula, manômetro e fluxômetro, sem suporte, com rodízios.	0,00		0,0000	0,00	0,00
19	2,00	PÇ	Escada em aço inoxidável, com 2 degraus.	0,00		0,0000	0,00	0,00
20	5,00	UNI	Esfigmomanômetro Adulto, confeccionado tecido em algodão, braçadeira e fecho em velcro.	0,00		0,0000	0,00	0,00
21	2,00	UNI	Esfigmomanômetro infantil, confeccionado tecido em algodão, braçadeira e fecho em velcro.	0,00		0,0000	0,00	0,00
22	1,00	UNI	Esfigmomanômetro obeso, confeccionado tecido em algodão,	0,00		0,0000	0,00	0,00
23	8,00	UNI	Estante 6 Prateleiras, COM Reforço e Capacidade das prateleira no mínimo 100kg.	0,00		0,0000	0,00	0,00
24	4,00	UNI	Estetoscópio adulto duplo com auscultador em aço inoxidável	0,00		0,0000	0,00	0,00
25	2,00	UNI	Estetoscópio infantil duplo com auscultador em aço inoxidável tipo duplo	0,00		0,0000	0,00	0,00
26	2,00	UNI	Foco Refletor Ambulatorial, com iluminação led e haste flexível (BIVOLT).	0,00		0,0000	0,00	0,00

ARACATUBA, 10 de Setembro de 2018

KAREN CRISTIANE RIBEIRO STANICHESKI
ADMINISTRADORA

ESTADO DO PARANA
PREFEITURA MUN. FAZENDA RIO GRANDE

CNPJ: 95.422.986/0001-02 **Telefone: (41) 3627 8500**
RUA JACARANDÁ, 300
C.E.P.: 83820-901 **- Fazenda Rio Grande**

PREGÃO PRESENCIAL
Nº.: 81/2018 - PR

Processo Administrativo: **151/2018**
Processo Licitatório: **151/2018**
Data do Processo: **23/08/2018**

Fornecedor: **K.C.R.S. COMERCIO DE EQUIPAMENTOS EIRELI - EPP**
Endereço: RUA: MARECHAL MASCARENHAS DE MORAES, N° - Bairro: B. PQUE. INDUSTRIAL
Cidade: ARACATUBA UF: AC CEP: 16075-370
CNPJ: 21.971.041/0001-03 Inscrição Estadual: 177338790110
Telefone: 1836212782 Enquadrado como MPE:Não MPE Local/Regional:Não

Item	Quantidade	Unid.	Especificação do Material	Preço Máximo	Marca	Descto.	Preço Unitário	Preço Total
27	1,00	UNI	Geladeira/refrigerador; especificações técnicas mínimas: capacidade 300 litros, frost free, duplex, 2 portas, compartimento interno, vidro temperado, regulagem por níveis de temperatura, prateleiras removíveis, gavetas para vegetais e frutas, porta-ovos. Características mínimas especificadas: Geladeira/refrigerador de 250 a 299 litros (Bivolt).	0,00		0,0000	0,00	0,00
28	2,00	UNI	Impressora Laser Comum. Que esteja em linha de produção do fabricante, impressora laser com padrão de cor monocromático; resolução mínima de 1200x1200 DPI, velocidade de 35 páginas por minuto PPM, suportar tamanho de papel A5, A4, carta e ofício; capacidade de entrada de 200 páginas; ciclo mensal de 50.000 páginas, interface USB, permitir compartilhamento por meio e rede 10/100/1000 ethernet e wifi 802.11 b/g/n; suportar frente e verso automático; o produto deverá ser novo, sem uso, reforma ou recondicionamento. Garantia de 12 meses	0,00		0,0000	0,00	0,00
29	1,00	UNI	Longarina COM 3 lugares, assento e encosto em polipropileno.	0,00		0,0000	0,00	0,00
30	2,00	UNI	Mesa de Computador; base e material de confecção em madeira/MDP/MDF/similar. com divisões de 3 a 4 gavetas, Suportes p/ CPU+Teclado+Impressora.	0,00		0,0000	0,00	0,00
31	4,00	UNI	Mesa de escritório simples: base em aço e ferro pintado, material de confecção em madeira/MDF/MDP/similar com divisões de 1 a 2 gavetas.	0,00		0,0000	0,00	0,00
32	1,00	UNI	mesa para impressoraestrutura em aço/ferro pintado, tampo em madeira/mdp/mdf/similar, medidas mínimas: 80x60x70cm.	0,00		0,0000	0,00	0,00

ARACATUBA, 10 de Setembro de 2018

KAREN CRISTIANE RIBEIRO STANICHESKI
ADMINISTRADORA

ESTADO DO PARANA
PREFEITURA MUN. FAZENDA RIO GRANDE

CNPJ: 95.422.986/0001-02 **Telefone: (41) 3627 8500**
RUA JACARANDÁ, 300
C.E.P.: 83820-901 **- Fazenda Rio Grande**

PREGÃO PRESENCIAL
Nº.: 81/2018 - PR

Processo Administrativo: **151/2018**
Processo Licitatório: **151/2018**
Data do Processo: **23/08/2018**

Fornecedor: **K.C.R.S. COMERCIO DE EQUIPAMENTOS EIRELI - EPP**
Endereço: RUA: MARECHAL MASCARENHAS DE MORAES, N° - Bairro: B. PQUE. INDUSTRIAL
Cidade: ARACATUBA UF: AC CEP: 16075-370
CNPJ: 21.971.041/0001-03 Inscrição Estadual: 177338790110
Telefone: 1836212782 Enquadrado como MPE:Não MPE Local/Regional:Não

Item	Quantidade	Unid.	Especificação do Material	Preço Máximo	Marca	Descto.	Preço Unitário	Preço Total
33	4,00	UNI	Microcomputador. Desktop básico. Especificação mínima: que esteja em linha de produção pelo fabricante, computador Desktop com processador no mínimo INTEL CORE I3 ou AMD A10 ou similar, possuir 01 disco rígido de 500 GIGABYTE; memória RAM de 08 GIGABYTES, em 02 módulos idênticos de 04 GIGABYTES cada, tipo SDRM DDR2.133 MHZ ou superior, operando em modalidade dual channel; placa principal deve ter arquitetura ATX, MICROATX, BTX ou MICRO BTX, conforme padrões estabelecidos e divulgados no sítio www.formfactors.org, organismo que define os padrões existentes; possuir pelo menos 01 SLOT PCI-EXPRESS 2.0 x 16 ou superior; possuir sistema de detecção de intrusão de chassis, com acionador instalado no gabinete; o adaptador de vídeo integrado deverá ser no mínimo de um GIGABYTE de memória, possuir suporte ao microsoft DIRECTX 10.1 ou superior, suportar monitor estendido, possuir no mínimo duas saídas de vídeo, sendo pelo menos 01 digital do tipo HDMI display PORT ou DVI; unidade combinada de gravação de disco ótico CD, DVD ROM, teclado USB, ABNT2, 107 teclas (com fio) e mouse USB, 800 DPI, dois botões, SCROLL (com fio); monitor de LED 19 polegadas (WIDESCREEN 16:9); interfaces de rede 10/100/1000 e wifi padrão IEEE 802.11 B/G/N; sistema operacional WINDOWS 10 PRO (64 BITS); fonte compatível e que suporte toda configuração exigida no item, gabinete e periféricos deverão funcionar na vertical ou horizontal; Todos os equipamentos ofertados (gabinete, teclado, mouse e monitor) devem possuir gradações neutras das cores branca, preta ou cinza e manter o mesmo padrão de cor; todos os componentes do produto deverão ser novos, sem uso, reforma ou recondicionamento; garantia de 12 meses.	0,00		0,0000	0,00	0,00
34	4,00	UNI	Negatoscópio – Tipo: lâmpada fluorescente; Parede, 2 Corpos (BIVOLT).	0,00		0,0000	0,00	0,00

PM FAZENDA RIO GRANDE
Folha nº 525
Assinatura

ARACATUBA, 10 de Setembro de 2018

KAREN CRISTIANE RIBEIRO STANICHESKI
ADMINISTRADORA

ESTADO DO PARANA
PREFEITURA MUN. FAZENDA RIO GRANDE

CNPJ: 95.422.986/0001-02 **Telefone: (41) 3627 8500**
RUA JACARANDÁ, 300
C.E.P.: 83820-901 **- Fazenda Rio Grande**

PREGÃO PRESENCIAL
Nº.: 81/2018 - PR

Processo Administrativo: **151/2018**
Processo Licitatório: **151/2018**
Data do Processo: **23/08/2018**

Fornecedor: **K.C.R.S. COMERCIO DE EQUIPAMENTOS EIRELI - EPP**
Endereço: RUA: MARECHAL MASCARENHAS DE MORAES, N° - Bairro: B. PQUE. INDUSTRIAL
Cidade: ARACATUBA UF: AC CEP: 16075-370
CNPJ: 21.971.041/0001-03 Inscrição Estadual: 177338790110
Telefone: 1836212782 Enquadrado como MPE:Não MPE Local/Regional:Não

Item	Quantidade	Unid.	Especificação do Material	Preço Máximo	Marca	Descto.	Preço Unitário	Preço Total
35	2,00	UNI	Notebook; microcomputador portatil (notebook); com processador de, no minimo, Intel Core I5 ou AMD A10 ou similar; 1 (um) disco rígido de 500 GB, velocidade de rotação de 7200 RPM, unidade combinada de gravação de disco optico CD, DVD ROM, Memória RAM de 8 GB, em 2 módulos idênticos de 4 GB cada, do tipo SDRAM DDR4 2.133 MHZ ou superior, tela LCD de 14 ou 15 polegadas Widescreen, suportar resolução de 1600x900 pixels, teclado deverá conter todos os caracteres em língua portuguesa, inclusive ç e acentos nas mesmas posições do teclado padrão ABNT2, Mouse touchpad com 2 botões integrados, mouse optico com conexão USB e botão de rolagem (SCROLL), interfaces de rede 10/100/1000 conector RJ-45 fêmea e wifi padrão IEE 802.11A/B/G/N; sistema operacional Windows 10 PRO (64 BITS); Bateria recarregável do tipo íon e lítion com no mínimo 06 células, fonte externa automática compatível com o item; possuir interfaces USB 2.0 e 3.0, 01 (uma) HDMI ou display PORT, 01 VGA, Leitor de cartão, Webcam Full HD (1080p), deverá vir equipado com maleta do tipo acolchoada para transporte e acondicionamento do equipamento. O equipamento deverá ser novo, sem uso, reforma ou recondicionamento. Garantia mínima de 12 meses.	0,00		0,0000	0,00	0,00
36	2,00	UNI	Nobreak Especificação mínima: que esteja em linha de produção pelo fabricante; no-break com potência nominal de 1,2 KVA; potência real mínima de 600W; tensão entrada 115/127/220 VOLTS (em corrente alternada); com comutação automática; tensão de saída 110/115 ou 220 VOLTS (a ser definida pelo solicitante); alarmes audiovisual; bateria mínimo 06 tomadas de saída padrão brasileiro; o produto deverá ser novo, sem uso, reforma ou recondicionamento; garantia de 12 meses.	0,00		0,0000	0,00	0,00

PREF. FAZENDA RIO GRANDE Folha nº

PM FAZENDA RIO GRANDE Folha nº Assinatura

ARACATUBA, 10 de Setembro de 2018

KAREN CRISTIANE RIBEIRO STANICHESKI
ADMINISTRADORA

ESTADO DO PARANA
PREFEITURA MUN. FAZENDA RIO GRANDE

CNPJ: 95.422.986/0001-02 **Telefone: (41) 3627 8500**
RUA JACARANDÁ, 300
C.E.P.: 83820-901 **- Fazenda Rio Grande**

PREGÃO PRESENCIAL
Nº.: 81/2018 - PR

Processo Administrativo: **151/2018**
Processo Licitatório: **151/2018**
Data do Processo: **23/08/2018**

Fornecedor: **K.C.R.S. COMERCIO DE EQUIPAMENTOS EIRELI - EPP**
Endereço: RUA: MARECHAL MASCARENHAS DE MORAES, N° - Bairro: B. PQUE. INDUSTRIAL
Cidade: ARACATUBA UF: AC CEP: 16075-370
CNPJ: 21.971.041/0001-03 Inscrição Estadual: 177338790110
Telefone: 1836212782 Enquadrado como MPE:Não MPE Local/Regional:Não

Item	Quantidade	Unid.	Especificação do Material	Preço Máximo	Marca	Descto.	Preço Unitário	Preço Total
37	1,00	UNI	Projetor Multimídia (Datashow): Deve estar em linha de produção pelo fabricante, possuir tecnologia LCD com matriz ativa TFT com 16 milhões de cores; resolução mínima nativa de 1024 x 768 e compatibilidade 16:9; Deve possuir interfaces de comunicação, sendo 01 (uma vaga) VGA e 01 (uma) HDMI; Deve possuir entrada USB; luminosidade mínima de 2500 lumens; alto falante integrado no projetor com no mínimo de 1W de potência; Alimentação automática 100-120V, 220-240V; controle remoto IR, cabo de alimentação, cabo VGA, manual do usuário; Suporta apresentações a partir de um pen-drive direto no projetor (sem uso do PC); o equipamento deverá ser novo, sem uso, reforma ou recondicionamento; garantia 12 meses.	0,00		0,0000	0,00	0,00
38	2,00	UNI	Suporte de soro em aço inoxidáve, com pedestal, altura regulável	0,00		0,0000	0,00	0,00
39	2,00	UNI	Tela de projeção com tripé retrátil manual, área visual de 1,80 x 1,80 m.(+ou- 10%). Deverá possuir estojo de alumínio com pintura eletrostática resistente a riscos e corrosões; Possuir poste central com resistência e sustentação suficiente para atender especificação da tela citada acima; Deverá possuir superfície de projeção do tipo matte white (branco opaco) ou similar, que permita ganho de brilho; possuir bordas pretas que permita enquadramento da imagem; o equipamento deverá ser novo, sem uso, reforma ou recondicionamento; Garantia mínima de 12 meses.	0,00		0,0000	0,00	0,00

PREF. FAZENDA RIO GRANDE Folha nº 526

PM FAZENDA RIO GRANDE Folha nº 527 Assinatura

ARACATUBA, 10 de Setembro de 2018

KAREN CRISTIANE RIBEIRO STANICHESKI
ADMINISTRADORA

ESTADO DO PARANA
PREFEITURA MUN. FAZENDA RIO GRANDE

CNPJ: 95.422.986/0001-02 **Telefone: (41) 3627 8500**
RUA JACARANDÁ, 300
C.E.P.: 83820-901 - Fazenda Rio Grande

PREGÃO PRESENCIAL
Nº.: 81/2018 - PR

Processo Administrativo:	**151/2018**
Processo Licitatório:	**151/2018**
Data do Processo:	**23/08/2018**

Folha: 7/7

Fornecedor: **K.C.R.S. COMERCIO DE EQUIPAMENTOS EIRELI - EPP**
Endereço: RUA: MARECHAL MASCARENHAS DE MORAES, N° - Bairro: B. PQUE. INDUSTRIAL
Cidade: ARACATUBA UF: AC CEP: 16075-370
CNPJ: 21.971.041/0001-03 Inscrição Estadual: 177338790110
Telefone: 1836212782 Enquadrado como MPE:Não MPE Local/Regional:Não

Item	Quantidade	Unid.	Especificação do Material	Preço Máximo	Marca	Descto.	Preço Unitário	Preço Total
40	5,00	UNI	Ventilador de teto. Rotação: 485 RPM, potência: 130Wm, corrente máxima: 0,80A / 0,50A, frequência: 60hz, área de ventilação: 25 m2, peso: 4,9 kg, diâmetro: 1,07 m, pintura: epóxi, lustre: pera, bivolt.	0,00		0,0000	0,00	0,00

Reservado para Observações do Fornecedor:

Total Geral: 2.940,00

(Valores expressos em Reais R$)

PREF. FAZENDA RIO GRANDE 527 Folha nº

PM FAZENDA RIO GRANDE 528 Folha nº Assinatura

Total por Extenso: (dois mil novecentos e quarenta reais)

ARACATUBA, 10 de Setembro de 2018

KAREN CRISTIANE RIBEIRO STANICHESKI
ADMINISTRADORA

P150C Balança antropométrica – Descrição Técnica

LÍDER Balanças
Tecnologia em pesagem

Imagem ilustrativa.

P150C balança antropométrica, para 150 a 300kg

A Líder Balanças traz a linha P150C, a qual é composta de balança digital e antropômetro, um produto de alta tecnologia, excelente qualidade e confiabilidade, além de possuir grande facilidade de uso e precisão. Nosso produto foi criado obedecendo as mais rigorosas normas técnicas e está aliado a uma experiência no mercado de mais de seis décadas, dedicadas exclusivamente à medição de massa e aplicadas à satisfação das necessidades de nossos clientes.

As balanças P150C são compostas por um sistema eletrônico dedicado a operações de pesagem. A medição de altura é realizada através de régua antropométrica, indicada para uso em pessoas, sendo de fabricação totalmente nacional. Ela é ideal para ser utilizada em clínicas médicas, farmácias, drogarias, hospitais, academias, residências, etc.

É um equipamento construído com, célula de carga central, com 5 limitadores de proteção contra sobrecarga podendo chegar até 150% da capacidade sem danos ao sensor, o sistema conta com correção automática de temperatura, inibindo totalmente possíveis erros na medição. É um produto fabricado em aço carbono, equipada com pés de borracha ajustáveis ao solo, display de LED vermelho ou LCD de fácil leitura, 6 dígitos e 14,2mm estão presentes inúmeros recursos de software totalmente configuráveis.

Principais benefícios

- Facilidade de instalação e operação;
- Sistema de medida de peso central que minimiza o erro de canto e a variação de peso com a temperatura;
- Simplicidade, robustez e baixo custo de manutenção;
- Baixo consumo de energia;
- Assistência técnica em todo o Brasil;

Este produto foi desenvolvido sob um rigoroso critério de precisão, em conformidade com a Portaria 236/94 do INMETRO.

LÍDER Balanças
Tecnologia em pesagem

PM FAZENDA RIO GRANDE
Folha nº 530
Assinatura
PREF. FAZENDA RIO GRANDE
Folha nº 529

Especificações Gerais

Classe de exatidão	Classe III, conforme portaria 236/94 do INMETRO.	
Divisão mínima	50 a 100g	
Capacidade	Modelo P150C ..... 150kg; Modelo P180C ..... 180kg; Modelo P200C ..... 200kg; Modelo P300C 300kg;	
Display	Tipo Led ..... 6 dígitos, 7 segmentos mais ponto decimal. Dimensões do dígito ..... 14,2mm x 9,8mm; Tipo LCD* (liquid cristal display) ..... 6 dígitos, 7 segmentos mais ponto decimal. Dimensões do dígito ..... 15mm x 7,0mm;	
Indicador	Com acabamento em ABS ou aço inoxidável*, com as seguintes dimensões: A 95 x L 185 x P 47 (Versão em ABS) A 93 x L 182 x P 47 (Versão em aço inoxidável*) A = Altura, L = Largura e P = Profundidade.	
Acabamento/Estrutura	Fabricada em aço carbono ou em aço inoxidável* 304 com piso em borracha antiderrapante, sistema de controle (terminal) em ABS ou aço inoxidável* 304, possuindo ainda a régua antropométrica com escala de 1,00m a 2,10m, conforme detalhes abaixo, podendo ainda ser personalizada conforme as necessidades dos clientes.	
	Indicador	Com acabamento em ABS ou aço inoxidável* 304, com as seguintes dimensões: A 95 x L 185 x P 47 (Versão em ABS) A 93 x L 182 x P 47 (Versão em aço inoxidável*) A = Altura, L = Largura e P = Profundidade.
	Teclado	Membrana com 4 teclas de fácil digitação, resistência mecânica > 1.000.000 toques por tecla + tecla/botão liga-desliga.
	Coluna*	Coluna com 1m* de comprimento.
	Base	A 120 x L 300 x P 400 até A 120 x L 500 x P 600 (em aço carbono ou inoxidável* 304); A = Altura, L = Largura e P = Profundidade. Nota: Conforme a tabela de dimensões no final deste folder, sendo que outras medidas podem ser feitas de acordo com a solicitação e necessidades do cliente.
	Plataforma	A plataforma de pesagem é feita em PP (polipropileno), porém, pode ser aço carbono* ou aço inoxidável* 304, todas com piso em borracha antiderrapante.
	Braço antropométrico	Em PP (polipropileno).
	Régua antropométrica	Em aço carbono ou alumínio*.
	Pintura	Quando com partes em aço carbono, com pintura na cor branca sem textura ou pintura eletrostática na cor cinza* claro (texturizada). Demais cores ou personalizações no produto podem ser feitas sob consulta.
	Pés	Pés com sistema de regulagem de altura, visando um perfeito nivelamento do produto.
Grau de Proteção	IP40 (NBR6146).	
Alimentação	Alimentação universal (90 ~ 240Vca, 50/60Hz), consumo de 1,5W. Alimentação com bateria* (consumo de 7W, durante o carregamento), consultar a fabricação.	
Bateria*	Bateria interna de 3,6V @ com autonomia de bateria de 50 horas.	
Condições ambientais	Temperatura de operação ..... -10° ~ 50°C Humidade relativa do ar ..... 10% ~ 95% sem condensação	
Peso total	30kg.	
Altura total do conjunto	1300mm (1,30m), com o braço antropométrico recolhido.	
Indicações	Zero, liquido, bateria* e valor medido.	
Aprovação	Lacre de segurança emitido pelo INMETRO.	

* Itens opcionais e fornecidos conforme as necessidades do cliente.

Características de Software e Funções

Manutenção de Zero	Auto Zero ao ligar
Sistema de pesagem	Possui o sistema de medida de peso central, o qual minimiza o erro de canto e variações de peso com a variação da temperatura.
Função mamãe bebê	Com esta função, o primeiro peso a subir na balança é zerado e o indicador de TARA fica ligado, assim que o segundo peso "entra" na pesagem o mesmo passa a ser exibido no display, sendo o processo reiniciado assim que o peso total é removido da balança.

Documento sujeito a revisão sem prévio aviso.

Sobrepeso	Indicação de sobrecarga, quando o peso estiver acima da capacidade máxima calibrada mais nove divisões.
Subpeso	Indicação de subcarga, quando o peso estiver abaixo da capacidade máxima negativa calibrada, o display irá indicar subcarga.
Som do painel*	Função configurável*, que permite habilitar ou não o som emitido ao serem pressionadas as teclas do painel.
Tara	Possui as funções de Tara manual e automática.
Tipo de operação	Pesagem contínua ou Tara automática.

Itens Opcionais

Display	Tipo LED na montagem convencional, com possibilidade de montagem em LCD (sob consulta).
Indicador	Com possibilidade de montagem em aço inoxidável 304, com a possibilidade de montagem com outros tipos de aço inox (sob consulta), conforme as necessidades do cliente.
Base	Com possibilidade de montagem em aço inoxidável 304, com a possibilidade de montagem com outros tipos de aço inox (sob consulta), conforme as necessidades do cliente.
Régua antropométrica	Com possibilidade de montagem em alumínio.
Plataforma	Com possibilidade de montagem em aço carbono ou em aço inoxidável 304, com a possibilidade de montagem com outros tipos de aço inox (sob consulta), conforme as necessidades do cliente.
Coluna	Com tamanho disponível de 1,0m, devido a utilização da régua antropométrica o dimensional da coluna não pode ser inferior;
Som do painel	Esta função é opcional com a utilização do indicador LD1050, no LD2051 é padrão;
Bateria	O produto pode ser montado com bateria interna para alimentação.
Capacidades	150kg, 180kg, 200kg e 300kg;

Sistema de entrada e medição

Células	Sistema de trabalho ..... Compressão Grau de proteção ..... IP66 Nota: uma célula de carga;
Tipo	Resistiva, 1, 2 e 3mV/V e 35 a 2000 ohms.

Principais aplicações, carga da bateria e observações de uso

Pesagem	Pesagem e medição de pessoas em clínicas médicas, academias, farmácias, drogarias, hospitais, residências, etc.
Carga da bateria	Os modelos de balanças que estiverem equipados com bateria interna no indicador, requerem um tempo de carga para a bateria de 6:00h. Neste período, a balança pode ou não estar ligada (com display aceso ou realizando pesagens), porém, deve estar conectada a tomada da rede de energia elétrica, o que garantirá o carregamento da bateria neste período.
Observações de uso	Para que o produto funcione corretamente, verifique todos os detalhes contidos nestas informações técnicas. Não deve haver nada encostado na parte inferior da balança nem em sua superfície durante a pesagem. Mantenha-a sempre limpa, evitando lugares úmidos, calor excessivo e produtos químicos. Recomendamos também nunca utilizar abrasivos, produtos corrosivos ou qualquer tipo de solvente químico para a limpeza do conjunto, pois isto poderá danificar o seu produto. Para limpá-la use pano umedecido e sabão neutro. Em caso de dúvidas, sempre consulte a nossa equipe técnica para auxiliá-lo.
NOTA:	A régua antropométrica não é aferida pelo INMETRO. O INMETRO verifica e lacra o sistema de medição de peso.

O produto não pode ser utilizado em ambientes com atmosferas explosivas e/ou inflamáveis e também não deve ser instalado em outros ambientes que estejam fora de suas especificações nominais contidas neste folder ou manual do produto. Nunca deixe um peso sobre a plataforma da balança, quando a mesma não estiver sendo utilizada. O teclado foi desenhado e projetado para ser pressionado com os dedos, não devendo ser pressionado de outras formas, sendo que sua vida útil diminui drasticamente se for pressionado com objetos metálicos e/ou pontiagudos, desta forma, evite o mau uso de seu equipamento.

LÍDER Balanças
Tecnologia em pesagem

Dimensional e capacidades detalhado

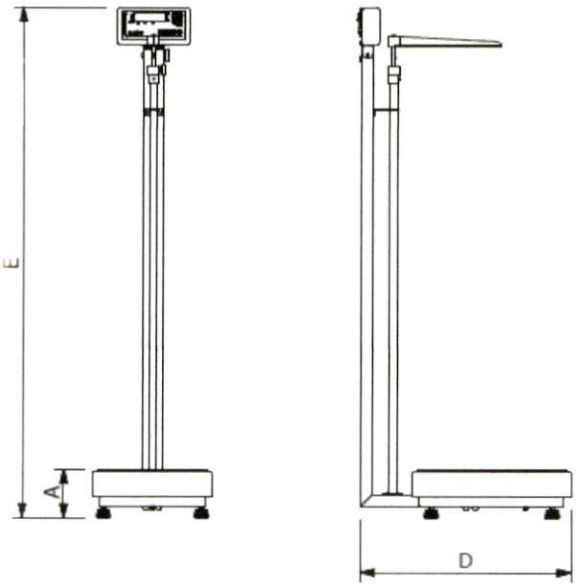

Dimensões (cm)	Dimensões da plataforma						Capacidade e divisão mínimas			
	A (mm)	B (mm)	C (mm)	D (mm)	E (mm)	Peso (kg)	150kg (div 50g)	180kg (div 50g)	200kg (div 50g)	300kg (div100g)
30 x 40	120	300	400	540	1300	16	X	X	X	X
34 x 40	120	340	400	540	1300	17	X	X	X	X
40 x 40	120	400	400	540	1300	19	X	X	X	X
40 x 50	120	400	500	640	1300	21	X	X	X	X
40 x 60	120	400	600	740	1300	23	X	X	X	X
44 x 60	120	440	600	740	1300	24	X	X	X	X
50 x 60	120	500	600	740	1300	26	X	X	X	X

Outras dimensões e capacidades sob consulta.

Garantia

Garantia de 12 meses, conforme termo existente na proposta comercial.

Não rompa o lacre nem abra a sua balança. Você poderá por em risco o seu funcionamento e perder a garantia Líder Balanças, além de poder sofrer multa e interdição pelo órgão fiscalizador metrológico – IPEN / INMETRO;

Detalhes técnicos sobre o produto podem ser obtidos diretamente no site da Líder Balanças, em: http://www.liderbalancas.com.br, ou através do e-mail: lider@liderbalancas.com.br.

K.C.R.S
COMERCIO DE EQUIPAMENTOS EIRELI - EPP

Revendedor Autorizado LÍDER Balanças

ORÇ. Nº	**1189/2018**
AO **MUNICIPIO DE FAZENDA RIO GRANDE**	
LICITAÇÃO	**PREGÃO PRESENCIAL N° 081/2018**
PROCESSO	**151/2018**
DATA:	**12/09/2018**
HORA:	**09h00min**

PROPONENTE:
K.C.R.S. COMERCIO EQUIPAMENTOS EIRELI - EPP
RUA: MARECHAL MASCARENHAS DE MORAES, N° 88, SALA A
ARAÇATUBA/SP. CEP. 16075-370 CNPJ 21.971.041/0001-03
INSC. 177.338.790.110 Insc. Municipal – 1060537
RESPONSÁVEL PELO REGISTRO – JUNTA COMERCIAL DATA DO REGISTRO – 03/03/2015
NUMERO DO REGISTRO 35600804151 INSC.ESTADUAL 177.338.790.110
Fone – 18 - 36212782 E-mail – licitacao2@kcrequipamentos.com.br
OBJETO SOCIAL – COMERCIO DE EQUIPAMENTOS DE MEDIÇÃO E PESAGEM COM PRESTAÇÃO DE SERVIÇOS NA MANUTENÇÃO E INSTALAÇÕES.

Prezados Senhores,

Apresentamos nossa proposta para o fornecimento do(s) equipamento(s) abaixo descriminado, conforme edital:

OBJETO DA LICITAÇÃO – Aquisição de equipamentos e materiais permanentes para atender às necessidades das Unidades Básicas de Saúde - UBSs: Gralha Azul e Jardim Hortência, conforme Emenda Parlamentar nº 09240.360000/1170-10, atendendo à solicitação da Secretaria Municipal de Saúde

ITEM 06– BALANÇA ANTROPOMETRICA DIGITAL ADULTO, LINHA P150C
MARCA LIDER - FABRICANTE – LIDER BALANÇAS - PROCEDÊNCIA NACIONAL

Modelo	Capacidade	Divisão	Plataforma Medida	Valor Unit. R$	Unidade UN Qde.	Valor Total R$
P200C	200 KG	100 G	30 X 40 CM	R$ 980,00	02	R$ 1.960,00

VALOR UNITÁRIO ITEM 06	**R$ 980,00** **(NOVECENTOS E OITENTA REAIS)**
VALOR GLOBAL ITEM 06	**R$ 1.960,00** **(UM MIL NOVECENTOS E SESSENTA REAIS)**

ESPECIFICAÇÕES - Balança Antropométrica Adulto Digital Bivolt

ITEM 08– BALANÇA ANTROPOMETRICA PARA OBESOS, LINHA P150C
MARCA LIDER - FABRICANTE – LIDER BALANÇAS - PROCEDÊNCIA NACIONAL

Modelo	Capacidade	Divisão	Plataforma Medida	Valor Unit. R$	Unidade UN Qde.	Valor Total R$
P300C	300 KG	100 G	30 X 40 CM	R$ 980,00	01	R$ 980,00

K.C.R.S. Comercio de Equipamentos Eireli - EPP - Rua: Marechal Mascarenhas de Moraes nº. 88 - sala A - Araçatuba - SP
Telefone (18) 3621 2782 - CNPJ 21.971.041/0001-03 - Insc. Est. 177.338.790.110
licitacao2@kcrequipamentos.com.br

VALOR UNITÁRIO ITEM 08	**R$ 980,00 (NOVECENTOS E OITENTA REAIS)**
VALOR GLOBAL ITEM 08	**R$ 980,00 (NOVECENTOS E OITENTA REAIS)**

ESPECIFICAÇÕES - Balança Antropométrica Adulto Digital Bivolt

VALOR GLOBAL DA PROPOSTA	**R$ 2940,00 (DOIS MIL NOVENCETOS E QUARENTA REAIS)**

CONDIÇÕES COMERCIAIS

1. Prazo de entrega.
Em 30 (trinta) dias, contados a partir do recebimento da Nota de Empenho.
Locais de entrega:
Na sede do órgão Divisão de Patrimônio, no endereço Avenida Venezuela n° 247, no horário das 09:00 às 15:00 horas
E-MAIL PARA ENVIO DA NOTA DE EMPENHO/ORDEM DE FORNECIMENTO: licitacao2@kcrequipamentos.com.br Obs. Acaso não receber a confirmação de recebimento do email em 24 hs. entrar em contato por telefone.

2. Termo de Garantia
12 (doze) meses, após o recebimento do produto, com toda a assistência técnica necessária durante a garantia, desde que usados adequadamente e de acordos com as especificações contidas no manual de usuário, contra defeitos de fabricação sendo peças e mão de obra para supostas correções dentro do período de garantia conforme condições editalícias.
ASSISTÊNCIA TÉCNICA LOCAL: COMERCIO DE BALANCAS FIEL LTDA Cidade: CURITIBA – PR Rua : MARIANO TORRES n° 936 Bairro: CENTRO Cep: 80060120 Tel: 41 - 3222-4166

3. Condições de Pagamento.
Em 30 (trinta) dias contados da apresentação da nota fiscal/fatura.
DADOS BANCARIOS - BANCO DO BRASIL – Araçatuba – SP AGÊNCIA 3300-6 CONTA CORRENTE 25611-0 – KCRS COMERCIO DE EQUIPAMENTOS EIRELI – EPP

4. Impostos e reajuste
***ICMS** = 18% (INCLUSO NO PREÇO) **IPI** = 0,00 % - ISENTO **Classificação Fiscal:** 84.23.10.00*
Os preços são fixos e irreajustáveis.

5. Validade da Proposta.
60 (sessenta) dias corridos, a contar da data de sua apresentação.

6. Transporte
CIF – POR CONTA DA KCRS

7 Normas Técnicas
O projeto, fabricação e testes dos equipamentos estão de acordo com as normas de Projeto e Fabricação de Equipamentos similares da ABNT - Associação Brasileira de Normas Técnicas e aprovadas pela portaria 236/94 e do INMETRO **sob n 187/2006 e 198/2007.** (PRODUTO CERTIFICADO, HOMOLOGADO E AFERIDO PELO INMETRO/IPEM.)

8. Disposições Finais
- Declaração de que o proponente cumpre plenamente os requisitos de habilitação e que sua Proposta de Preços está em conformidade com as exigências do instrumento convocatório (edital).

PM FAZENDA RIO GRANDE 534 Folha nº Assinatura
FAZENDA RIO GRANDE 533 Folha nº

K.C.R.S. Comercio de Equipamentos Eireli - EPP - Rua: Marechal Mascarenhas de Moraes nº. 88 - sala A - Araçatuba - SP
Telefone (18) 3621 2782 - CNPJ 21.971.041/0001-03 - Insc. Est. 177.338.790.110
licitacao2@kcrequipamentos.com.br

- Declaramos que o produto ofertado é de primeira linha e atende integralmente a todas as especificações exigidas no edital e seus anexos;
- Declaramos conhecer e nos submeter a todas as cláusulas, condições e obrigações estabelecidas no edital de licitação e seus anexos e ainda que nossa proposta atende integralmente as especificações contidas no edital.
- Declaramos que conhecemos e nos submeter a todas as estipulações estabelecidas no ato convocatório do certame, bem como as disposições da Lei nº. 8666/93 e Lei nº 10.520/2002, Leis Complementares nº. 123/06 e 127/07, que rege o presente.
- Declaramos estarem inclusos todos os custos e despesas, tais como diretos e indiretos, tributos incidentes, taxa de administração, materiais, serviços, encargos sociais e trabalhistas, seguros, embalagens, lucro, frete, carga e descarga, instalação e treinamento se constante em edital e outros necessários ao cumprimento integral do objeto desta licitação.
- Declaramos fornecer juntamente com o equipamento manuais de operação elaborados conforme normas ténicas e em Português.
- Declaramos que, estamos enquadradas no Regime de tributação de Microempresa e Empresa de Pequeno Porte, conforme estabelece o artigo 3º da Lei Complementar 123, de 14 de dezembro de 2006 e NÃO somos optantes pelo simples nacional.
- Garantimos assistência técnica local qualificada e especializada na vigência do prazo de garantia, sem ônus para administração, conforme condições estabelecidas no edital de licitação e seus anexos e ainda assistência técnica permanente após o periodo de garantia.
- Declaramos que o produto – balança é isento de Registro Ministério da Saude/Anvisa> Produto pois é considerado não classificado para saúde pela ANVISA, segundo RDC nº 260 e NOTA TÉCNICA N° 03/2012/GQUIP/GGTPS/ANVISA.

9. Caso nos seja adjudicado o item segue os dados pessoais do contato e representante legal da empresa que assinará o Termo de Contrato, conforme consta no contrato social:

NOME: KAREN CRISTIANE RIBEIRO STANICHESKI DATA DE NASC. 21/03/1979
NACIONALIDADE: BRASILEIRA ESTADO CIVIL: CASADA PROFISSÃO: EMPRESÁRIA
RG: 27.601.293-8 SSP/SP emissão – 14/04/2015 CPF: 277.277.558-50
DOMICÍLIO: R. ARY VILELA MARTINS, 294 HABIANA - ARAÇATUBA/SP
TELEFONE/FAX: 18 – 3621 2782 CEP: 16052-900 E-MAIL: licitacao2@kcrequipamentos.com.br

Araçatuba / SP, 12 de Setembro de 2018.

PM FAZENDA RIO GRANDE
535
Folha nº
Assinatura

K.C.R.S. Comercio de Equipamentos Eireli - EPP.
Mario Henrique Puehler Frederico
RG: **10.283.248-5** CPF: **083.499.549-22**
CARGO: REPRESENTANTE/ PROCURADOR

PREF. FAZENDA RIO GRANDE
534
Folha nº

K.C.R.S. Comercio de Equipamentos Eireli - EPP - Rua: Marechal Mascarenhas de Moraes nº 88 - sala A - Araçatuba - SP
Telefone (18) 3621 2782 - CNPJ 21.971.041/0001-03 - Insc. Est. 177.338.790.110
licitacao2@kcrequipamentos.com.br

CIRUPAR®

Produtos para Saúde

PM FAZENDA RIO GRANDE
536
Folha
Assinatura

PREF. FAZENDA RIO GRANDE
535

REMETENTE:
CIRUPAR COMERCIO DE EQUIPAMENTOS MÉDICOS CIRÚRGICOS LTDA
ENDEREÇO: AVENIDA MARINGÁ, 1.228, EMILIANO PERNETA, PINHAIS/PR, CEP 83.324-442
TELEFONE/FAX: (41) 3014-0010
ENDEREÇO ELETRÔNICO: licitacoes@cirupar.com.br

Razão Social: CIRUPAR COMERCIO DE EQUIPAMENTOS MÉDICOS CIRÚRGICOS LTDA
Endereço: AVENIDA MARINGÁ, 1.228, EMILIANO PERNETA - PINHAIS/PR, CEP 83.324-442
CNPJ: 79.733.572.0001-30
Telefones e email: (41) 30140010 – licitacoes@cirupar.com.b
PREGÃO PRESENCIAL Nº. 081/2018
PREFEITURA MUNICIPAL DE FAZENDA RIO GRANDE
ENVELOPE Nº. 01 – PROPOSTA DE PREÇOS
DATA: 12/09/2018
HORÁRIO: 09h00min
END: na Rua Jacarandá, 300 – Nações, Fazenda Rio Grande/PR

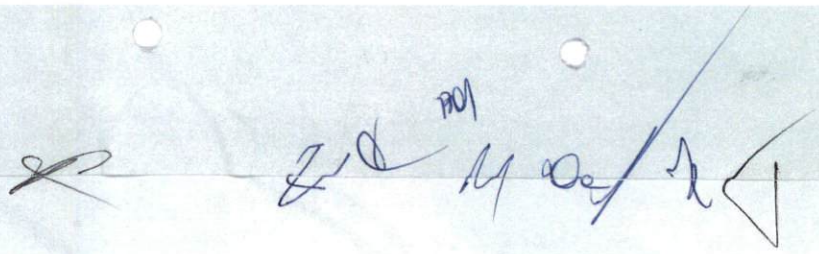

CIRUPAR®
Produtos para Saúde

|79.733.572/0001-30|

CIRUPAR - COMERCIO DE EQUIPAMENTOS MÉDICOS CIRÚRGICOS LTDA - EPP
Av. Maringá, 1228
Emiliano Perneta - Cep: 83.324-442
PINHAIS - PR

A
PREFEITURA MUNICIPAL DE FAZENDA RIO GRANDE
COMISSÃO PERMANENTE DE LICITAÇÃO
FAZENDA RIO GRANDE

PM FAZENDA RIO GRANDE 537 Folha nº Assinatura

PREF. FAZENDA RIO GRANDE 536 Folha nº

REFERENTE PREGÃO PRESENCIAL N° 81-2018
PROCESSO ADM Nº 151-2018

TIPO: MENOR PREÇO POR ITEM

Prezado Pregoeiro;

A empresa **CIRUPAR – COMÉRCIO EQUIPAMENTOS MÉDICOS CIRÚRGICOS LTDA – EPP**, pessoa jurídica de direito privado, ...larmente constituída e inscrita sob o CNPJ n° 79.733.572/0001-30, Inscrição Estadual n° 10.164.441-34, com sede na cidade de Pinhais, Estado do Paraná, na Av. Maringá, Nº 1228, Bairro Emiliano Perneta, telefone/fax: (41) 3014-0010, endereço eletrônico: licitacoes@cirupar.com.br, através do Representante Legal (Procurador), o Sr. FABIANO MARTINS STOKLOSKI, brasileiro, casado, portador da Carteira de Identidade n°. 6.125.798-5 SESP/PR e CPF/MF n° 004.202.089-17, apresenta: PROPOSTA para FORNECIMENTO dos itens abaixo discriminados, que integra o instrumento convocatório da licitação em epígrafe.

IDENTIFICAÇÃO DA LICITANTE;

RAZÃO SOCIAL: **CIRUPAR – COMÉRCIO DE EQUIPAMENTOS MÉDICOS CIRÚRGICOS LTDA – EPP**

CNPJ: **79.733.572/0001-30**

INSCRIÇÃO ESTADUAL: **10.164.441-34**

REPRESENTANTE E CARGO (RESPONSÁVEL ASSINATURA ATA REGISTRO DE PREÇOS): **HÉLIO CELSO STOKLOSKI / SÓCIO-ADMINISTRADOR**

CARTEIRA DE IDENTIDADE N° **737.082-2 SESP/PR**

CPF/MF N° **084.999.939-15**

ENDEREÇO: **AV. MARINGÁ, Nº 1228, BAIRRO EMILIANO PERNETA, PINHAIS/PR, CEP 83.324-442**

TELEFONE/FAX: **(41) 3014-0010**

DEREÇO ELETRÔNICO: licitacoes@cirupar.com.br

DADOS BANCÁRIOS: **BANCO DO BRASIL (001), AGÊNCIA 3041-4, C/C 119.362-7**

Item	Quant.	Unid.	Descrição	Marca / Modelo	Valor Unit.	Valor Total
4	2	UNID	Armário Vitrine em aço/ferro pintado, COM 2 portas e laterais em vidro.	**METALIC / MT102**	R$ 1.394,33	R$ 2.788,66
6	2	UNID	Balança Antropométrica Adulto Digital (BIVOLT).	**WELMY / W200A**	R$ 1.133,64	R$ 2.267,28
7	2	UNID	Balança Antropométrica Infantil Digital (BIVOLT).	**WELMY / 109E**	R$ 814,63	R$ 1.629,26
8	1	UNID	Balança Antropométrica obeso digital (BIVOLT).	**WELMY / W200A**	R$ 1.659,10	R$ 1.659,10
9	14	UNID	Balde a Pedal, confeccionado em polipropileno, capacidade de 30 até 49 litros.	**IMPÉRIO DO PLÁSTICO / PLUS 50L**	R$ 95,22	R$ 1.333,08
10	4	UNID	Balde/Lixeira, confeccionado em aço/ferro pintado, capacidade de 11 até 20 litros.	**PURIMAX / PRATIKA 11L**	R$ 85,98	R$ 343,92

PREF. FAZENDA RIO GRANDE Folha nº 537

PM FAZENDA RIO GRANDE Folha nº 528 Assinatura

13	2	UNID	Carro de Limpeza. Confeccionado em polipropileno, tendo grande resistência a sabões e detergentes. Possui lugares específicos para guarda e transporte de utensílios utilizados na limpeza, com rodízios de 4", 02 baldes de 25 litros (um para água suja e outro para água limpa, com 01 espremedor, 01 mop´s seco e 01 mop´s molhado.	**BRALIMPIA / KIT 2**	R$ 1.118,58	R$ 2.237,16
14	2	UNID	Carro maca simples com grades laterai, colchonete, suporte de soro; material de confecção: aço inoxidável.	**METALIC / MT253I**	R$ 2.500,00	R$ 5.000,00
15	2	UNID	Carro Curativo: Com armação tubular em aço carbono, tampo e prateleira em chapa de aço carbono, varanda lateral em toda a volta, pés com rodízios giratórios com 2" de diâmetro. Acompanha balde e bacia em aço inoxidável. Pintura eletrostática a pó epóxi branco. Dimensões 0,40 m largura x 0,80 m comprimento x 0,80 m altura.	**METALIC / MT235**	R$ 958,08	R$ 1.916,16
16	2	UNID	carro transporte de materiais tipo cuba mínimo 200l em polipropileno.	**IMPÉRIO DO PLÁSTICO / IP26**	R$ 1.018,33	R$ 2.036,66
17	1	UNID	Central de nebulização tipo compressor, com 4 saídas, potencia mínima ¼ de HP – bivolt.	**OLIDEF / C71 PLUS**	R$ 1.629,10	R$ 1.629,10
18	1	UNID	Cilindro de gases medicinais: alumínio, capacidade 3 a 10 litros, válvula, manômetro e fluxômetro, sem suporte, com rodízios.	**METAL IMPACT / PROTEC MD 3L / 5073**	R$ 846,00	R$ 846,00
19	2	PÇ	Escada em aço inoxidável, com 2 degraus.	**METALIC / MT333**	R$ 282,00	R$ 564,00
20	5	UNID	Esfigmomanômetro Adulto, confeccionado tecido em algodão, braçadeira e fecho em velcro.	**PREMIUM / ESFH20P**	R$ 76,19	R$ 380,95
21	2	UNID	Esfigmomanômetro infantil, confeccionado tecido em algodão, braçadeira e fecho em velcro.	**PREMIUM / ESHS20IN**	R$ 69,58	R$ 139,16
22	1	UNID	Esfigmomanômetro obeso, confeccionado tecido em algodão.	**PREMIUM / ESFH201N**	R$ 98,67	R$ 98,67
24	4	UNID	Estetoscópio adulto duplo com auscultador em aço inoxidável.	**PREMIUM / ESTCARD**	R$ 84,45	R$ 337,80
25	2	UNID	Estetoscópio infantil duplo com auscultador em aço inoxidável tipo duplo.	**BIC / ES1500**	R$ 90,56	R$ 181,12
26	2	UNID	Foco Refletor Ambulatorial, com iluminação led e haste flexivel (BIVOLT).	**METALIC / MT384**	R$ 516,55	R$ 1.033,10
34	4	UNID	Negatoscópio – Tipo: lâmpada fluorescente; Parede, 2 Corpos (BIVOLT).	**METALIC / MT486**	R$ 720,67	R$ 2.882,68
38	2	UNID	Suporte de soro em aço inoxidáve, com pedestal, altura regulável.	**METALIC / MT536I**	R$ 267,29	R$ 534,58
					Valor Total:	**R$ 29.838,44**
vinte e nove mil, oitocentos e trinta e oito reais e quarenta e quatro centavos						

VALIDADE DA PROPOSTA: 60 (sessenta) dias corridos, a contar da data de sua apresentação.

PRAZO DE ENTREGA: 30 (trinta) dias após o recebimento da Autorização de Fornecimento.

PRAZO DE PAGAMENTO: 30 (trinta) dias contados da apresentação da nota fiscal/fatura.

PRAZO DE GARANTIA: 12 (doze) meses, após emissão da nota fiscal.

VIGÊNCIA CONTRATUAL: 12 (doze) meses, contados a partir da data de assinatura.

DECLARO que esta empresa possui Assistência Técnica na cidade de Pinhais/PR, conforme dados abaixo:
RAZÃO SOCIAL: **CIRUPAR – COMÉRCIO DE EQUIPAMENTOS MÉDICOS CIRÚRGICOS LTDA – EPP**
CNPJ: **79.733.572/0001-30**
INSCRIÇÃO ESTADUAL: **10.164.441**-34
TÉCNICO: **HÉLIO CELSO STOKLOSKI**
CARTEIRA DE IDENTIDADE N° **737.082-2 SESP/PR**
CPF/MF N° **084.999.939-15**
ENDEREÇO: **AV. MARINGÁ, Nº 1228**, BAIRRO **EMILIANO PERNETA, PINHAIS/PR, CEP 83.324-442**
TELEFONE/FAX: **(41) 3014-0010**
ENDEREÇO ELETRÔNICO: licitacoes@cirupar.com.br

DECLARAMOS que nos preços propostos estão inclusos todos os custos, despesas, impostos, frete e toda e qualquer taxa que vier a incidir sobre o objeto da licitação.

DECLARAMOS que esta empresa ENQUADRA-SE no Regime de Tributação de EMPRESA DE PEQUENO PORTE, conforme estabelece o Art. 3° da Lei Complementar 123, de 14 de dezembro de 2006.

DECLARAMOS, para todos os fins de direito, que cumprimos plenamente os requisitos de habilitação e que nossa proposta está em conformidade com as exigências do instrumento convocatório (edital).

Pinhais, 12 de Setembro de 2018.

FABIANO MARTINS STOKLOSKI
RG 6.125.798-5 SESP/PR / CPF 004.202.089-17
REPRESENTANTE LEGAL (PROCURADOR)

ESTADO DO PARANA
PREFEITURA MUN. FAZENDA RIO GRANDE

CNPJ: 95.422.986/0001-02 Telefone: (41) 3627 8500
RUA JACARANDÁ, 300
C.E.P.: 83820-901 - Fazenda Rio Grande

PREGÃO PRESENCIAL
Nº.: 81/2018 - PR

Processo Administrativo: 151/2018
Processo Licitatório: 151/2018
Data do Processo: 23/08/2018

Fornecedor: CIRUPAR COM EQUIP MEDICOS CIRURGICOS LTDA - EPP
Endereço: AV MARINGA, 1228 - Bairro: EMILIANO PERNETA
Cidade: PINHAIS UF: PR CEP: 83324-442
CNPJ: 79.733.572/0001-30 Inscrição Estadual: 1016444134
Telefone: 4130140010 Enquadrado como MPE:Sim MPE Local/Regional:Sim

Item	Quantidade	Unid.	Especificação do Material	Preço Máximo	Marca	Descto.	Preço Unitário	Preço Total
1	6,00	UNI	Aquecedor portátil de ambiente de 1500 a 2000 wats (BIVOLT)	0,00		0,0000	0,00	0,00
2	2,00	UNI	Ar condicionado. Capacidade 9000 a 12000 BTUs, Split, função quente e frio	0,00		0,0000	0,00	0,00
3	12,00	UNI	Armário em aço, dimensões: 1,80 a 2,20cm altura x 70 a 110cm largura, 02 portas com 04 prateleiras com capacidade de 50kg.	0,00		0,0000	0,00	0,00
4	2,00	UNI	Armário Vitrine em aço/ferro pintado, COM 2 portas e laterais em vidro. (MT102)	0,00	METALIC	0,0000	1.394,33	2.788,66
5	3,00	UNI	Arquivo material de confecçao: aço; 03 a 04 gavetas; Deslizamento das gavetas: Trilho telescópico.	0,00		0,0000	0,00	0,00
6	2,00	UNI	Balança Antropométrica Adulto Digital (BIVOLT).(W200A)	0,00	WELMY	0,0000	1.133,64	2.267,28
7	2,00	UNI	Balança Antropométrica Infantil Digital (BIVOLT).(109E)	0,00	WELMY	0,0000	814,63	1.629,26
8	1,00	UNI	Balança Antropométrica obeso digital (BIVOLT).(W200A)	0,00	WELMY	0,0000	1.659,10	1.659,10
9	14,00	UNI	Balde a Pedal, confeccionado em polipropileno, capacidade de 30 até 49 litros. (PLUS 50L)	0,00	IMPÉRIO DO PLA	0,0000	95,22	1.333,08
10	4,00	UNI	Balde/Lixeira, confeccionado em aço/ferro pintado, capacidade de 11 até 20 litros. (PRATIKA 11L)	0,00	PURIMAX	0,0000	85,98	343,92
11	2,00	UNI	Cadeira para obeso. Estrutura em aço e ferro pintado, Material de confecção: estofado; não possui braços e nem rodízios. Suporta entre 110 e 160 kg.	0,00		0,0000	0,00	0,00
12	4,00	UNI	Cadeira em aço/ferro pintado, COM assento e encosto em polipropileno, SEM rodízios, braços e regulagem de altura.	0,00		0,0000	0,00	0,00

PINHAIS, 11 de Setembro de 2018

FABIANO MARTINS STOKLOSKI
PROCURADOR

ESTADO DO PARANA
PREFEITURA MUN. FAZENDA RIO GRANDE

CNPJ: 95.422.986/0001-02 Telefone: (41) 3627 8500
RUA JACARANDÁ, 300
C.E.P.: 83820-901 - Fazenda Rio Grande

PREGÃO PRESENCIAL
Nº.: 81/2018 - PR

Processo Administrativo: 151/2018
Processo Licitatório: 151/2018
Data do Processo: 23/08/2018

Fornecedor: CIRUPAR COM EQUIP MEDICOS CIRURGICOS LTDA - EPP
Endereço: AV MARINGA, 1228 - Bairro: EMILIANO PERNETA
Cidade: PINHAIS UF: PR CEP: 83324-442
CNPJ: 79.733.572/0001-30 Inscrição Estadual: 1016444134
Telefone: 4130140010 Enquadrado como MPE:Sim MPE Local/Regional:Sim

Item	Quantidade	Unid.	Especificação do Material	Preço Máximo	Marca	Descto.	Preço Unitário	Preço Total
13	2,00	UNI	Carro de Limpeza. Confeccionado em polipropileno, tendo grande resistência a sabões e detergentes. Possui lugares específicos para guarda e transporte de utensílios utilizados na limpeza, com rodízios de 4", 02 baldes de 25 litros (um para água suja e outro para água limpa, com 01 espremedor, 01 mop´s seco e 01 mop´s molhado. (KIT 2)	0,00	BRALÍMPIA	0,0000	1.118,58	2.237,16
14	2,00	UNI	Carro maca simples com grades laterai, colchonete, suporte de soro; material de confecção: aço inoxidável.(MT253I)	0,00	METALIC	0,0000	2.500,00	5.000,00
15	2,00	UNI	Carro Curativo: Com armação tubular em aço carbono, tampo e prateleira em chapa de aço carbono, varanda lateral em toda a volta, pés com rodízios giratórios com 2" de diâmetro. Acompanha balde e bacia em aço inoxidável. Pintura eletrostática a pó epóxi branco. Dimensões 0,40 m largura x 0,80 m comprimento x 0,80 m altura (MT235)	0,00	METALIC	0,0000	958,08	1.916,16
16	2,00	UNI	carro transporte de materiais tipo cuba mínimo 200l em polipropileno.(IP26)	0,00	IMPÉRIO DO PL/	0,0000	1.018,33	2.036,66
17	1,00	UNI	Central de nebulização tipo compressor, com 4 saídas, potencia mínima ¼ de HP – bivolt (C71 PLUS)	0,00	OLIDEF	0,0000	1.629,10	1.629,10
18	1,00	UNI	Cilindro de gases medicinais: alumínio, capacidade 3 a 10 litros, válvula, manômetro e fluxômetro, sem suporte, com rodizios. (PROTEC + 3L 5073)	0,00	METAL IMPACT +	0,0000	846,00	846,00
19	2,00	PÇ	Escada em aço inoxidável, com 2 degraus.(MT333)	0,00	METALIC	0,0000	282,00	564,00
20	5,00	UNI	Esfigmomanômetro Adulto, confeccionado tecido em algodão, braçadeira e fecho em velcro. (ESFH20P)	0,00	PREMIUM	0,0000	76,19	380,95
21	2,00	UNI	Esfigmomanômetro infantil, confeccionado tecido em algodão, braçadeira e fecho em velcro. (ESHS20IN)	0,00	PREMIUM	0,0000	69,58	139,16

PINHAIS, 11 de Setembro de 2018

FABIANO MARTINS STOKLOSKI
PROCURADOR

ESTADO DO PARANA
PREFEITURA MUN. FAZENDA RIO GRANDE

CNPJ: 95.422.986/0001-02 Telefone: (41) 3627 8500
RUA JACARANDÁ, 300
C.E.P.: 83820-901 - Fazenda Rio Grande

PREGÃO PRESENCIAL
Nº.: 81/2018 - PR

Processo Administrativo: 151/2018
Processo Licitatório: 151/2018
Data do Processo: 23/08/2018

Fornecedor: CIRUPAR COM EQUIP MEDICOS CIRURGICOS LTDA - EPP
Endereço: AV MARINGA, 1228 - Bairro: EMILIANO PERNETA
Cidade: PINHAIS UF: PR CEP: 83324-442
CNPJ: 79.733.572/0001-30 Inscrição Estadual: 1016444134
Telefone: 4130140010 Enquadrado como MPE:Sim MPE Local/Regional:Sim

Item	Quantidade	Unid.	Especificação do Material	Preço Máximo	Marca	Descto.	Preço Unitário	Preço Total
22	1,00	UNI	Esfigmomanômetro obeso, confeccionado tecido em algodão,(ESFH201N)	0,00	PREMIUM	0,0000	98,67	98,67
23	8,00	UNI	Estante 6 Prateleiras, COM Reforço e Capacidade das prateleira no mínimo 100kg.	0,00		0,0000	0,00	0,00
24	4,00	UNI	Estetoscópio adulto duplo com auscultador em aço inoxidável(ESTCARD)	0,00	PREMIUM	0,0000	84,45	337,80
25	2,00	UNI	Estetoscópio infantil duplo com auscultador em aço inoxidável tipo duplo(ES1500)	0,00	BIC	0,0000	90,56	181,12
26	2,00	UNI	Foco Refletor Ambulatorial, com iluminação led e haste flexível (BIVOLT). (MT384)	0,00	METALIC	0,0000	516,55	1.033,10
27	1,00	UNI	Geladeira/refrigerador; especificações técnicas mínimas: capacidade 300 litros, frost free, duplex, 2 portas, compartimento interno, vidro temperado, regulagem por níveis de temperatura, prateleiras removíveis, gavetas para vegetais e frutas, porta-ovos. Características mínimas especificadas: Geladeira/refrigerador de 250 a 299 litros (Bivolt).	0,00		0,0000	0,00	0,00
28	2,00	UNI	Impressora Laser Comum. Que esteja em linha de produção do fabricante, impressora laser com padrão de cor monocromático; resolução mínima de 1200x1200 DPI, velocidade de 35 páginas por minuto PPM, suportar tamanho de papel A5, A4, carta e ofício; capacidade de entrada de 200 páginas; ciclo mensal de 50.000 páginas, interface USB, permitir compartilhamento por meio e rede 10/100/1000 ethernet e wifi 802.11 b/g/n; suportar frente e verso automático; o produto deverá ser novo, sem uso, reforma ou recondicionamento. Garantia de 12 meses	0,00		0,0000	0,00	0,00
29	1,00	UNI	Longarina COM 3 lugares, assento e encosto em polipropileno.	0,00		0,0000	0,00	0,00

PINHAIS, 11 de Setembro de 2018

FABIANO MARTINS STOKLOSKI
PROCURADOR

ESTADO DO PARANA
PREFEITURA MUN. FAZENDA RIO GRANDE

CNPJ: 95.422.986/0001-02 Telefone: (41) 3627 8500
RUA JACARANDÁ, 300
C.E.P.: 83820-901 - Fazenda Rio Grande

PREGÃO PRESENCIAL
Nº.: 81/2018 - PR

Processo Administrativo: 151/2018
Processo Licitatório: 151/2018
Data do Processo: 23/08/2018

Fornecedor: CIRUPAR COM EQUIP MEDICOS CIRURGICOS LTDA - EPP
Endereço: AV MARINGA, 1228 - Bairro: EMILIANO PERNETA
Cidade: PINHAIS UF: PR CEP: 83324-442
CNPJ: 79.733.572/0001-30 Inscrição Estadual: 1016444134
Telefone: 4130140010 Enquadrado como MPE:Sim MPE Local/Regional:Sim

Item	Quantidade	Unid.	Especificação do Material	Preço Máximo	Marca	Descto.	Preço Unitário	Preço Total
30	2,00	UNI	Mesa de Computador; base e material de confecção em madeira/MDP/MDF/similar. com divisões de 3 a 4 gavetas, Suportes p/ CPU+Teclado+Impressora.	0,00		0,0000	0,00	0,00
31	4,00	UNI	Mesa de escritório simples: base em aço e ferro pintado, material de confecção em madeira/MDF/MDP/similar com divisões de 1 a 2 gavetas.	0,00		0,0000	0,00	0,00
32	1,00	UNI	mesa para impressoraestrutura em aço/ferro pintado, tampo em madeira/mdp/mdf/similar, medidas mínimas: 80x60x70cm.	0,00		0,0000	0,00	0,00

PINHAIS, 11 de Setembro de 2018

FABIANO MARTINS STOKLOSKI
PROCURADOR

ESTADO DO PARANA
PREFEITURA MUN. FAZENDA RIO GRANDE

CNPJ: 95.422.986/0001-02 Telefone: (41) 3627 8500
RUA JACARANDÁ, 300
C.E.P.: 83820-901 - Fazenda Rio Grande

PREGÃO PRESENCIAL
Nº.: 81/2018 - PR

Processo Administrativo:	151/2018
Processo Licitatório:	151/2018
Data do Processo:	23/08/2018

Fornecedor:	CIRUPAR COM EQUIP MEDICOS CIRURGICOS LTDA - EPP
Endereço:	AV MARINGA, 1228 - Bairro: EMILIANO PERNETA
Cidade:	PINHAIS UF: PR CEP: 83324-442
CNPJ:	79.733.572/0001-30 Inscrição Estadual: 1016444134
Telefone:	4130140010 Enquadrado como MPE:Sim MPE Local/Regional:Sim

Item	Quantidade	Unid.	Especificação do Material	Preço Máximo	Marca	Descto.	Preço Unitário	Preço Total
33	4,00	UNI	Microcomputador. Desktop básico. Especificação mínima: que esteja em linha de produção pelo fabricante, computador Desktop com processador no mínimo INTEL CORE I3 ou AMD A10 ou similar, possuir 01 disco rígido de 500 GIGABYTE; memória RAM de 08 GIGABYTES, em 02 módulos idênticos de 04 GIGABYTES cada, tipo SDRM DDR2.133 MHZ ou superior, operando em modalidade dual channel; placa principal deve ter arquitetura ATX, MICROATX, BTX ou MICRO BTX, conforme padrões estabelecidos e divulgados no sítio www.formfactors.org, organismo que define os padrões existentes; possuir pelo menos 01 SLOT PCI-EXPRESS 2.0 x 16 ou superior; possuir sistema de detecção de intrusão de chassis, com acionador instalado no gabinete; o adaptador de vídeo integrado deverá ser no mínimo de um GIGABYTE de memória, possuir suporte ao microsoft DIRECTX 10.1 ou superior, suportar monitor estendido, possuir no mínimo duas saídas de vídeo, sendo pelo menos 01 digital do tipo HDMI display PORT ou DVI; unidade combinada de gravação de disco ótico CD, DVD ROM, teclado USB, ABNT2, 107 teclas (com fio) e mouse USB, 800 DPI, dois botões, SCROLL (com fio); monitor de LED 19 polegadas (WIDESCREEN 16:9); interfaces de rede 10/100/1000 e wifi padrão IEEE 802.11 B/G/N; sistema operacional WINDOWS 10 PRO (64 BITS); fonte compatível e que suporte toda configuração exigida no item, gabinete e periféricos deverão funcionar na vertical ou horizontal; Todos os equipamentos ofertados (gabinete, teclado, mouse e monitor) devem possuir gradações neutras das cores branca, preta ou cinza e manter o mesmo padrão de cor; todos os componentes do produto deverão ser novos, sem uso, reforma ou recondicionamento; garantia de 12 meses.	0,00		0,0000	0,00	0,00

PM FAZENDA RIO GRANDE 544 Fone Assinatura

PINHAIS, 11 de Setembro de 2018

FABIANO ... MARTINS STOKLOSKI
PROCURADOR

ESTADO DO PARANA
PREFEITURA MUN. FAZENDA RIO GRANDE

CNPJ: 95.422.986/0001-02 Telefone: (41) 3627 8500
RUA JACARANDÁ, 300
C.E.P.: 83820-901 - Fazenda Rio Grande

PREGÃO PRESENCIAL
Nº.: 81/2018 - PR

Processo Administrativo: 151/2018
Processo Licitatório: 151/2018
Data do Processo: 23/08/2018

Fornecedor: CIRUPAR COM EQUIP MEDICOS CIRURGICOS LTDA - EPP
Endereço: AV MARINGA, 1228 - Bairro: EMILIANO PERNETA
Cidade: PINHAIS UF: PR CEP: 83324-442
CNPJ: 79.733.572/0001-30 Inscrição Estadual: 1016444134
Telefone: 4130140010 Enquadrado como MPE:Sim MPE Local/Regional:Sim

Item	Quantidade	Unid.	Especificação do Material	Preço Máximo	Marca	Descto.	Preço Unitário	Preço Total
34	4,00	UNI	Negatoscópio – Tipo: lâmpada fluorescente; Parede, 2 Corpos (BIVOLT). (MT486)	0,00	METALIC	0,0000	720,67	2.882,68
35	2,00	UNI	Notebook; microcomputador portatil (notebook); com processador de, no minimo, Intel Core I5 ou AMD A10 ou similar; 1 (um) disco rígido de 500 GB, velocidade de rotação de 7200 RPM, unidade combinada de gravação de disco optico CD, DVD ROM, Memória RAM de 8 GB, em 2 módulos idênticos de 4 GB cada, do tipo SDRAM DDR4 2.133 MHZ ou superior, tela LCD de 14 ou 15 polegadas Widescreen, suportar resolução de 1600x900 pixels, teclado deverá conter todos os caracteres em língua portuguesa, inclusive ç e acentos nas mesmas posições do teclado padrão ABNT2, Mouse touchpad com 2 botões integrados, mouse optico com conexão USB e botão de rolagem (SCROLL), interfaces de rede 10/100/1000 conector RJ-45 fêmea e wifi padrão IEE 802.11A/B/G/N; sistema operacional Windows 10 PRO (64 BITS); Bateria recarregável do tipo íon e lítion com no mínimo 06 células, fonte externa automática compatível com o item; possuir interfaces USB 2.0 e 3.0, 01 (uma) HDMI ou display PORT, 01 VGA, Leitor de cartão, Webcam Full HD (1080p), deverá vir equipado com maleta do tipo acolchoada para transporte e acondicionamento do equipamento. O equipamento deverá ser novo, sem uso, reforma ou recondicionamento. Garantia mínima de 12 meses.	0,00		0,0000	0,00	0,00

PINHAIS, 11 de Setembro de 2018

FABIANO [illegible]RTINS STOKLOSKI
PROCURADOR

ESTADO DO PARANA
PREFEITURA MUN. FAZENDA RIO GRANDE

CNPJ: 95.422.986/0001-02 Telefone: (41) 3627 8500
RUA JACARANDÁ, 300
C.E.P.: 83820-901 - Fazenda Rio Grande

PREGÃO PRESENCIAL
Nº.: 81/2018 - PR

Processo Administrativo:	151/2018
Processo Licitatório:	151/2018
Data do Processo:	23/08/2018

Fornecedor:	CIRUPAR COM EQUIP MEDICOS CIRURGICOS LTDA - EPP
Endereço:	AV MARINGA, 1228 - Bairro: EMILIANO PERNETA
Cidade:	PINHAIS UF: PR CEP: 83324-442
CNPJ:	79.733.572/0001-30 Inscrição Estadual: 1016444134
Telefone:	4130140010 Enquadrado como MPE:Sim MPE Local/Regional:Sim

Item	Quantidade	Unid.	Especificação do Material	Preço Máximo	Marca	Descto.	Preço Unitário	Preço Total
36	2,00	UNI	Nobreak Especificação mínima: que esteja em linha de produção pelo fabricante; no-break com potência nominal de 1,2 KVA; potência real mínima de 600W; tensão entrada 115/127/220 VOLTS (em corrente alternada); com comutação automática; tensão de saída 110/115 ou 220 VOLTS (a ser definida pelo solicitante); alarmes audiovisual; bateria mínimo 06 tomadas de saída padrão brasileiro; o produto deverá ser novo, sem uso, reforma ou recondicionamento; garantia de 12 meses.	0,00		0,0000	0,00	0,00
37	1,00	UNI	Projetor Multimídia (Datashow): Deve estar em linha de produção pelo fabricante, possuir tecnologia LCD com matriz ativa TFT com 16 milhões de cores; resolução mínima nativa de 1024 x 768 e compatibilidade 16:9; Deve possuir interfaces de comunicação, sendo 01 (uma vaga) VGA e 01 (uma) HDMI; Deve possuir entrada USB; luminosidade mínima de 2500 lumens; alto falante integrado no projetor com no mínimo de 1W de potência; Alimentação automática 100-120V, 220-240V; controle remoto IR, cabo de alimentação, cabo VGA, manual do usuário; Suporta apresentações a partir de um pen-drive direto no projetor (sem uso do PC); o equipamento deverá ser novo, sem uso, reforma ou recondicionamento; garantia 12 meses.	0,00		0,0000	0,00	0,00
38	2,00	UNI	Suporte de soro em aço inoxidáve, com pedestal, altura regulável(MT536I)	0,00	METALIC	0,0000	267,29	534,58

PM FAZENDA RIO GRANDE 545-2 Assinatura

PINHAIS, 11 de Setembro de 2018

FABIANO ... TINS STOKLOSKI
PROCURADOR

ESTADO DO PARANA
PREFEITURA MUN. FAZENDA RIO GRANDE

CNPJ: 95.422.986/0001-02 Telefone: (41) 3627 8500
RUA JACARANDÁ, 300
C.E.P.: 83820-901 - Fazenda Rio Grande

PREGÃO PRESENCIAL
Nº.: 81/2018 - PR

Processo Administrativo:	151/2018
Processo Licitatório:	151/2018
Data do Processo:	23/08/2018

Folha: 8/8

Fornecedor:	CIRUPAR COM EQUIP MEDICOS CIRURGICOS LTDA - EPP
Endereço:	AV MARINGA, 1228 - Bairro: EMILIANO PERNETA
Cidade:	PINHAIS UF: PR CEP: 83324-442
CNPJ:	79.733.572/0001-30 Inscrição Estadual: 1016444134
Telefone:	4130140010 Enquadrado como MPE:Sim MPE Local/Regional:Sim

Item	Quantidade	Unid.	Especificação do Material	Preço Máximo	Marca	Descto.	Preço Unitário	Preço Total
39	2,00	UNI	Tela de projeção com tripé retrátil manual, área visual de 1,80 x 1,80 m.(+ou- 10%). Deverá possuir estojo de alumínio com pintura eletrostática resistente a riscos e corrosões; Possuir poste central com resistência e sustentação suficiente para atender especificação da tela citada acima; Deverá possuir superfície de projeção do tipo matte white (branco opaco) ou similar, que permita ganho de brilho; possuir bordas pretas que permita enquadramento da imagem; o equipamento deverá ser novo, sem uso, reforma ou recondicionamento; Garantia mínima de 12 meses.	0,00		0,0000	0,00	0,00
40	5,00	UNI	Ventilador de teto. Rotação: 485 RPM, potência: 130Wm, corrente máxima: 0,80A / 0,50A, frequência: 60hz, área de ventilação: 25 m2, peso: 4,9 kg, diâmetro: 1,07 m, pintura: epóxi, lustre: pera, bivolt.	0,00		0,0000	0,00	0,00

Reservado para Observações do Fornecedor: VALIDADE DA PROPOSTA 60 (SESSENTA) DIAS

Total Geral: 29.838,44

(Valores expressos em Reais R$)

79.733.572/0001-30
CIRUPAR - COMERCIO DE EQUIPAMENTOS MÉDICOS CIRÚRGICOS LTDA - EPP
Av. Maringá, 1228
Emiliano Perneta - Cep: 83.324-442
PINHAIS - PR

Total por Extenso: (vinte e nove mil oitocentos e trinta e oito reais e quarenta e quatro centavos)

PINHAIS, 11 de Setembro de 2018

FABIANO MARTINS STOKLOSKI
PROCURADOR

EFETIVE

PRODUTOS MÉDICO-HOSPITALARES

Á
PREFEITURA MUNICIPAL DE FAZENDA RIO GRANDE
ESTADO DO PARANÁ
COMISSAO DE LICITAÇÃO
PREGÃO PRESENCIAL Nº 081/2018
PROCESSO ADMINISTRATIVO N° 151/2018
ENVELOPE Nº 1 – PROPOSTA DE PREÇO
PROPONENTE: EFETIVE PRODUTOS MÉDICO HOSPITALARES LTDA - ME

EMPRESA: EFETIVE PRODUTOS MÉDICO HOSPITALARES - ME
CNPJ: 11.101.480/0001-01
REPRESENTANTE LEGAL: SERGIO DE OLIVEIRA NICOLODI
FONE: 041 3042-0997 – E-MAIL: efetive@hotmail.com
RUA DAS CARMELITAS, Nº 634 - VILA HAUER
CEP: 81.610-070
CURITIBA PR

ENTREGA DOS ENVELOPES: 12 DE SETEMBRO DE 2018 ÁS 08:30 HORAS
ABERTURA DOS ENVELOPES: 12 DE SETEMBRO DE 2018 ÁS 09:00 HORAS

PREF. FAZENDA RIO GRANDE
546
K

EFETIVE

EFETIVE
PRODUTOS MÉDICO-HOSPITALARES

11.101.480/0001-01
Insc. Est. 904.92848-85
EFETIVE PRODUTOS
MÉDICO-HOSPITALARES LTDA
Rua Das Carmelitas, 634
Vila Hauer
CEP 81610-070 CURITIBA PR

PREFEITURA MUNICIPAL DE FAZENDA RIO GRANDE
ESTADO DO PARANÁ
COMISSAO DE LICITAÇÃO
PREGÃO PRESENCIAL Nº 081/2018
PROCESSO ADMINISTRATIVO N° 151/2018

DECLARAÇÃO DA PROPOSTA

Aquisição de equipamentos e materiais permanentes para atender às necessidades das Unidades Básicas de Saúde - UBSs: Gralha Azul e Jardim Hortência, conforme Emenda Parlamentar nº 09240.360000/1170-10, atendendo à solicitação da Secretaria Municipal de Saúde.

Razão Social: Efetive Produtos Médico Hospitalares Ltda - ME
Endereço: Rua das Carmelitas, nº 634 - Vila Hauer
CEP: 81.610-070 – Curitiba/PR
CNPJ: 11.101.480/0001-01
Inscrição Estadual: 90492848-85
Inscrição Municipal: 572460-4
Prazo de Pagamento: 30 (trinta) dias. Conforme Edital
Prazo de Entrega: 10 (dez) dias. Conforme Edital
Validade da Proposta: 60 (sessenta) dias Conforme Edital
Todos os preços já inclusos no valor final do produto
Garantia/Validade dos Produtos: Conforme Edital
Dados Bancário: Banco do Brasil - AG: 3007-4 C/C: 24563-5
Representante Legal: Sergio de Oliveira Nicolodi
RG: 4.740.518-1
CPF: 794.470.909-15
Endereço: Rua das Carmelitas, nº 634 - Vila Hauer
CEP: 81.610-070 – Curitiba/PR - Email: efetive@hotmail.com

PREF. FAZENDA RIO GRANDE 547 Folha nº 15

Declaramos que nos preços unitários cotados estão incluídos todos os impostos, taxas, seguros, fretes, montagem, embalagem, todas as despesas com reposição de material, bem como quaisquer outras despesas, diretas e indiretas incidentes até a efetiva entrega dos produtos em Fazenda Rio Grande. Declaramos, ainda, que estamos enquadrados no regime de tributação de microempresa e empreca de pequeno porte, conforme estabelece o artigo 3º da lei complementar nº. 123/2006.

Curitiba, 12 de Setembro de 2018.

SERGIO DE OLVIEIRA NICOLODI
RG.: 4.740.518-1
CPF.: 794.470.909-15
REPRESENTANTE LEGAL

ESTADO DO PARANA
PREFEITURA MUN. FAZENDA RIO GRANDE

CNPJ: 95.422.986/0001-02 Telefone: (41) 3627 8500
RUA JACARANDÁ, 300
C.E.P.: 83820-901 - Fazenda Rio Grande

PREGÃO PRESENCIAL
Nº.: 81/2018 - PR

Processo Administrativo: 151/2018
Processo Licitatório: 151/2018
Data do Processo: 23/08/2018

Fornecedor: **EFETIVE PRODUTOS MEDICO-HOSPITALARES LTDA**
Endereço: RUA DAS CARMELITAS, 634 - Bairro: VILA HAUER
Cidade: CURITIBA UF: PR CEP: 81610-070
CNPJ: 11.101.480/0001-01 Inscrição Estadual: 9049284885
Telefone: 4130420997 Enquadrado como MPE:Sim MPE Local/Regional:Não

Item	Quantidade	Unid.	Especificação do Material	Preço Máximo	Marca	Descto.	Preço Unitário	Preço Total
1	6,00	UNI	Aquecedor portátil de ambiente de 1500 a 2000 wats (BIVOLT)	0,00		0,0000	0,00	0,00
2	2,00	UNI	Ar condicionado. Capacidade 9000 a 12000 BTUs, Split, função quente e frio	0,00		0,0000	0,00	0,00
3	12,00	UNI	Armário em aço, dimensões: 1,80 a 2,20cm altura x 70 a 110cm largura, 02 portas com 04 prateleiras com capacidade de 50kg.	0,00		0,0000	0,00	0,00
4	2,00	UNI	Armário Vitrine em aço/ferro pintado, COM 2 portas e laterais em vidro.	0,00	CONKAST	0,0000	1.409,16	2.818,32
5	3,00	UNI	Arquivo material de confecçao: aço; 03 a 04 gavetas; Deslizamento das gavetas: Trilho telescópico.	0,00		0,0000	0,00	0,00
6	2,00	UNI	Balança Antropométrica Adulto Digital (BIVOLT).	0,00	RAMUZA	0,0000	1.145,70	2.291,40
7	2,00	UNI	Balança Antropométrica Infantil Digital (BIVOLT).	0,00	RAMUZA	0,0000	823,29	1.646,58
8	1,00	UNI	Balança Antropométrica obeso digital (BIVOLT).	0,00	RAMUZA	0,0000	1.676,75	1.676,75
9	14,00	UNI	Balde a Pedal, confeccionado em polipropileno, capacidade de 30 até 49 litros.	0,00		0,0000	0,00	0,00
10	4,00	UNI	Balde/Lixeira, confeccionado em aço/ferro pintado, capacidade de 11 até 20 litros.	0,00	ARTINOX	0,0000	86,89	347,56
11	2,00	UNI	Cadeira para obeso. Estrutura em aço e ferro pintado; Material de confecção: estofado; não possui braços e nem rodízios. Suporta entre 110 e 160 kg.	0,00		0,0000	0,00	0,00
12	4,00	UNI	Cadeira em aço/ferro pintado, COM assento e encosto em polipropileno, SEM rodízios, braços e regulagem de altura.	0,00		0,0000	0,00	0,00

CURITIBA, 11 de Setembro de 2018

PREF. FAZENDA RIO GRANDE

SERGIO DE OLIVEIRA NICOLODI
REPRESENTANTE LEGAL

ESTADO DO PARANA
PREFEITURA MUN. FAZENDA RIO GRANDE

CNPJ: 95.422.986/0001-02 Telefone: (41) 3627 8500
RUA JACARANDÁ, 300
C.E.P.: 83820-901 - Fazenda Rio Grande

PREGÃO PRESENCIAL
Nº.: 81/2018 - PR

Processo Administrativo: 151/2018
Processo Licitatório: 151/2018
Data do Processo: 23/08/2018

Fornecedor: **EFETIVE PRODUTOS MEDICO-HOSPITALARES LTDA**
Endereço: RUA DAS CARMELITAS, 634 - Bairro: VILA HAUER
Cidade: CURITIBA UF: PR CEP: 81610-070
CNPJ: 11.101.480/0001-01 Inscrição Estadual: 9049284885
Telefone: 4130420997 Enquadrado como MPE:Sim MPE Local/Regional:Não

Item	Quantidade	Unid.	Especificação do Material	Preço Máximo	Marca	Descto.	Preço Unitário	Preço Total
13	2,00	UNI	Carro de Limpeza. Confeccionado em polipropileno, tendo grande resistência a sabões e detergentes. Possui lugares específicos para guarda e transporte de utensílios utilizados na limpeza, com rodízios de 4", 02 baldes de 25 litros (um para água suja e outro para água limpa, com 01 espremedor, 01 mop´s seco e 01 mop´s molhado.	0,00		0,0000	0,00	0,00
14	2,00	UNI	Carro maca simples com grades laterai, colchonete, suporte de soro; material de confecção: aço inoxidável.	0,00	CONKAST	0,0000	2.424,47	4.848,94
15	2,00	UNI	Carro Curativo: Com armação tubular em aço carbono, tampo e prateleira em chapa de aço carbono, varanda lateral em toda a volta, pés com rodízios giratórios com 2" de diâmetro. Acompanha balde e bacia em aço inoxidável. Pintura eletrostática a pó epóxi branco. Dimensões 0,40 m largura x 0,80 m comprimento x 0,80 m altura	0,00	CONKAST	0,0000	968,26	1.936,52
16	2,00	UNI	carro transporte de materiais tipo cuba mínimo 200l em polipropileno.	0,00		0,0000	0,00	0,00
17	1,00	UNI	Central de nebulização tipo compressor, com 4 saídas, potencia mínima ¼ de HP – bivolt	0,00	MEDICATE	0,0000	1.646,42	1.646,42
18	1,00	UNI	Cilindro de gases medicinais: alumínio, capacidade 3 a 10 litros, válvula, manômetro e fluxômetro, sem suporte, com rodízios.	0,00	ROMED	0,0000	855,00	855,00
19	2,00	PÇ	Escada em aço inoxidável, com 2 degraus.	0,00	CONKAST	0,0000	285,00	570,00
20	5,00	UNI	Esfigmomanômetro Adulto, confeccionado tecido em algodão, braçadeira e fecho em velcro.	0,00	PREMIUM	0,0000	76,99	384,95
21	2,00	UNI	Esfigmomanômetro infantil, confeccionado tecido em algodão, braçadeira e fecho em velcro.	0,00	PREMIUM	0,0000	70,30	140,60
22	1,00	UNI	Esfigmomanômetro obeso, confeccionado tecido em algodão,	0,00	PREMIUM	0,0000	99,72	99,72
23	8,00	UNI	Estante 6 Prateleiras, COM Reforço e Capacidade das prateleira no mínimo 100kg.	0,00		0,0000	0,00	0,00

PREF. FAZENDA RIO GRANDE Folha nº 564

CURITIBA, 11 de Setembro de 2018

SERGIO DE OLIVEIRA NICOLODI
REPRESENTANTE LEGAL

ESTADO DO PARANA
PREFEITURA MUN. FAZENDA RIO GRANDE

CNPJ: 95.422.986/0001-02 Telefone: (41) 3627 8500
RUA JACARANDÁ, 300
C.E.P.: 83820-901 - Fazenda Rio Grande

PREGÃO PRESENCIAL
Nº.: 81/2018 - PR

Processo Administrativo:	151/2018
Processo Licitatório:	151/2018
Data do Processo:	23/08/2018

Fornecedor: **EFETIVE PRODUTOS MEDICO-HOSPITALARES LTDA**
Endereço: RUA DAS CARMELITAS, 634 - Bairro: VILA HAUER
Cidade: CURITIBA UF: PR CEP: 81610-070
CNPJ: 11.101.480/0001-01 Inscrição Estadual: 9049284885
Telefone: 4130420997 Enquadrado como MPE:Sim MPE Local/Regional:Não

Item	Quantidade	Unid.	Especificação do Material	Preço Máximo	Marca	Descto.	Preço Unitário	Preço Total
24	4,00	UNI	Estetoscópio adulto duplo com auscultador em aço inoxidável	0,00	PREMIUM	0,0000	85,34	341,36
25	2,00	UNI	Estetoscópio infantil duplo com auscultador em aço inoxidável tipo duplo	0,00	BIC	0,0000	91,52	183,04
26	2,00	UNI	Foco Refletor Ambulatorial, com iluminação led e haste flexível (BIVOLT).	0,00	CONKAST	0,0000	522,00	1.044,00
27	1,00	UNI	Geladeira/refrigerador; especificações técnicas mínimas: capacidade 300 litros, frost free, duplex, 2 portas, compartimento interno, vidro temperado, regulagem por níveis de temperatura, prateleiras removíveis, gavetas para vegetais e frutas, porta-ovos. Características mínimas especificadas: Geladeira/refrigerador de 250 a 299 litros (Bivolt).	0,00		0,0000	0,00	0,00
28	2,00	UNI	Impressora Laser Comum. Que esteja em linha de produção do fabricante, impressora laser com padrão de cor monocromático; resolução mínima de 1200x1200 DPI, velocidade de 35 páginas por minuto PPM, suportar tamanho de papel A5, A4, carta e ofício; capacidade de entrada de 200 páginas; ciclo mensal de 50.000 páginas, interface USB, permitir compartilhamento por meio e rede 10/100/1000 ethernet e wifi 802.11 b/g/n; suportar frente e verso automático; o produto deverá ser novo, sem uso, reforma ou recondicionamento. Garantia de 12 meses	0,00		0,0000	0,00	0,00
29	1,00	UNI	Longarina COM 3 lugares, assento e encosto em polipropileno.	0,00		0,0000	0,00	0,00
30	2,00	UNI	Mesa de Computador; base e material de confecção em madeira/MDP/MDF/similar. com divisões de 3 a 4 gavetas, Suportes p/ CPU+Teclado+Impressora.	0,00		0,0000	0,00	0,00

PREF. FAZENDA RIO GRANDE
Folha nº 550

CURITIBA, 11 de Setembro de 2018

SERGIO DE OLIVEIRA NICOLODI
REPRESENTANTE LEGAL

ESTADO DO PARANA
PREFEITURA MUN. FAZENDA RIO GRANDE

CNPJ: 95.422.986/0001-02 Telefone: (41) 3627 8500
RUA JACARANDÁ, 300
C.E.P.: 83820-901 - Fazenda Rio Grande

PREGÃO PRESENCIAL
Nº.: 81/2018 - PR

Processo Administrativo:	151/2018
Processo Licitatório:	151/2018
Data do Processo:	23/08/2018

Fornecedor: **EFETIVE PRODUTOS MEDICO-HOSPITALARES LTDA**
Endereço: RUA DAS CARMELITAS, 634 - Bairro: VILA HAUER
Cidade: CURITIBA UF: PR CEP: 81610-070
CNPJ: 11.101.480/0001-01 Inscrição Estadual: 9049284885
Telefone: 4130420997 Enquadrado como MPE:Sim MPE Local/Regional:Não

Item	Quantidade	Unid.	Especificação do Material	Preço Máximo	Marca	Descto.	Preço Unitário	Preço Total
31	4,00	UNI	Mesa de escritório simples: base em aço e ferro pintado, material de confecção em madeira/MDF/MDP/similar com divisões de 1 a 2 gavetas.	0,00		0,0000	0,00	0,00
32	1,00	UNI	mesa para impressoraestrutura em aço/ferro pintado, tampo em madeira/mdp/mdf/similar, medidas mínimas: 80x60x70cm.	0,00		0,0000	0,00	0,00

PREF. FAZENDA RIO GRANDE
Folha nº 551

CURITIBA, 11 de Setembro de 2018

SERGIO DE OLIVEIRA NICOLODI
REPRESENTANTE LEGAL

ESTADO DO PARANA
PREFEITURA MUN. FAZENDA RIO GRANDE

CNPJ: 95.422.986/0001-02 Telefone: (41) 3627 8500
RUA JACARANDÁ, 300
C.E.P.: 83820-901 - Fazenda Rio Grande

PREGÃO PRESENCIAL
Nº.: 81/2018 - PR

Processo Administrativo: 151/2018
Processo Licitatório: 151/2018
Data do Processo: 23/08/2018

Folha: 5/8

Fornecedor: **EFETIVE PRODUTOS MEDICO-HOSPITALARES LTDA**
Endereço: RUA DAS CARMELITAS, 634 - Bairro: VILA HAUER
Cidade: CURITIBA UF: PR CEP: 81610-070
CNPJ: 11.101.480/0001-01 Inscrição Estadual: 9049284885
Telefone: 4130420997 Enquadrado como MPE:Sim MPE Local/Regional:Não

Item	Quantidade	Unid.	Especificação do Material	Preço Máximo	Marca	Descto.	Preço Unitário	Preço Total
33	4,00	UNI	Microcomputador. Desktop básico. Especificação mínima: que esteja em linha de produção pelo fabricante, computador Desktop com processador no mínimo INTEL CORE I3 ou AMD A10 ou similar, possuir 01 disco rígido de 500 GIGABYTE; memória RAM de 08 GIGABYTES, em 02 módulos idênticos de 04 GIGABYTES cada, tipo SDRM DDR2.133 MHZ ou superior, operando em modalidade dual channel; placa principal deve ter arquitetura ATX, MICROATX, BTX ou MICRO BTX, conforme padrões estabelecidos e divulgados no sítio www.formfactors.org, organismo que define os padrões existentes; possuir pelo menos 01 SLOT PCI-EXPRESS 2.0 x 16 ou superior; possuir sistema de detecção de intrusão de chassis, com acionador instalado no gabinete; o adaptador de vídeo integrado deverá ser no mínimo de um GIGABYTE de memória, possuir suporte ao microsoft DIRECTX 10.1 ou superior, suportar monitor estendido, possuir no mínimo duas saídas de vídeo, sendo pelo menos 01 digital do tipo HDMI display PORT ou DVI; unidade combinada de gravação de disco ótico CD, DVD ROM, teclado USB, ABNT2, 107 teclas (com fio) e mouse USB, 800 DPI, dois botões, SCROLL (com fio); monitor de LED 19 polegadas (WIDESCREEN 16:9); interfaces de rede 10/100/1000 e wifi padrão IEEE 802.11 B/G/N; sistema operacional WINDOWS 10 PRO (64 BITS); fonte compatível e que suporte toda configuração exigida no item, gabinete e periféricos deverão funcionar na vertical ou horizontal; Todos os equipamentos ofertados (gabinete, teclado, mouse e monitor) devem possuir gradações neutras das cores branca, preta ou cinza e manter o mesmo padrão de cor; todos os componentes do produto deverão ser novos, sem uso, reforma ou recondicionamento; garantia de 12 meses.	0,00		0,0000	0,00	0,00

PREF. FAZENDA RIO GRANDE
552
Folha nº

CURITIBA, 11 de Setembro de 2018

SERGIO DE OLIVEIRA NICOLODI
REPRESENTANTE LEGAL

ESTADO DO PARANA
PREFEITURA MUN. FAZENDA RIO GRANDE

CNPJ: 95.422.986/0001-02 **Telefone: (41) 3627 8500**
RUA JACARANDÁ, 300
C.E.P.: 83820-901 **- Fazenda Rio Grande**

PREGÃO PRESENCIAL
Nº.: 81/2018 - PR

Processo Administrativo: **151/2018**
Processo Licitatório: **151/2018**
Data do Processo: **23/08/2018**

Fornecedor: **EFETIVE PRODUTOS MEDICO-HOSPITALARES LTDA**
Endereço: RUA DAS CARMELITAS, 634 - Bairro: VILA HAUER
Cidade: CURITIBA UF: PR CEP: 81610-070
CNPJ: 11.101.480/0001-01 Inscrição Estadual: 9049284885
Telefone: 4130420997 Enquadrado como MPE: Sim MPE Local/Regional: Não

Item	Quantidade	Unid.	Especificação do Material	Preço Máximo	Marca	Descto.	Preço Unitário	Preço Total
34	4,00	UNI	Negatoscópio – Tipo: lâmpada fluorescente; Parede, 2 Corpos (BIVOLT).	0,00	CONKAST	0,0000	728,33	2.913,32
35	2,00	UNI	Notebook; microcomputador portatil (notebook); com processador de, no minimo, Intel Core I5 ou AMD A10 ou similar; 1 (um) disco rígido de 500 GB, velocidade de rotação de 7200 RPM, unidade combinada de gravação de disco optico CD, DVD ROM, Memória RAM de 8 GB, em 2 módulos idênticos de 4 GB cada, do tipo SDRAM DDR4 2.133 MHZ ou superior, tela LCD de 14 ou 15 polegadas Widescreen, suportar resolução de 1600x900 pixels, teclado deverá conter todos os caracteres em língua portuguesa, inclusive ç e acentos nas mesmas posições do teclado padrão ABNT2, Mouse touchpad com 2 botões integrados, mouse optico com conexão USB e botão de rolagem (SCROLL), interfaces de rede 10/100/1000 conector RJ-45 fêmea e wifi padrão IEE 802.11A/B/G/N; sistema operacional Windows 10 PRO (64 BITS); Bateria recarregável do tipo íon e lítion com no mínimo 06 células, fonte externa automática compatível com o item; possuir interfaces USB 2.0 e 3.0, 01 (uma) HDMI ou display PORT, 01 VGA, Leitor de cartão, Webcam Full HD (1080p), deverá vir equipado com maleta do tipo acolchoada para transporte e acondicionamento do equipamento. O equipamento deverá ser novo, sem uso, reforma ou recondicionamento. Garantia mínima de 12 meses.	0,00		0,0000	0,00	0,00

CURITIBA, 11 de Setembro de 2018

PREF. FAZENDA RIO GRANDE

SERGIO DE OLIVEIRA NICOLODI
REPRESENTANTE LEGAL

ESTADO DO PARANA
PREFEITURA MUN. FAZENDA RIO GRANDE

CNPJ: 95.422.986/0001-02 Telefone: (41) 3627 8500
RUA JACARANDÁ, 300
C.E.P.: 83820-901 - Fazenda Rio Grande

PREGÃO PRESENCIAL
Nº.: 81/2018 - PR

Processo Administrativo: 151/2018
Processo Licitatório: 151/2018
Data do Processo: 23/08/2018

Fornecedor: **EFETIVE PRODUTOS MEDICO-HOSPITALARES LTDA**
Endereço: RUA DAS CARMELITAS, 634 - Bairro: VILA HAUER
Cidade: CURITIBA UF: PR CEP: 81610-070
CNPJ: 11.101.480/0001-01 Inscrição Estadual: 9049284885
Telefone: 4130420997 Enquadrado como MPE:Sim MPE Local/Regional:Não

Item	Quantidade	Unid.	Especificação do Material	Preço Máximo	Marca	Descto.	Preço Unitário	Preço Total
36	2,00	UNI	Nobreak Especificação mínima: que esteja em linha de produção pelo fabricante; no-break com potência nominal de 1,2 KVA; potência real mínima de 600W; tensão entrada 115/127/220 VOLTS (em corrente alternada); com comutação automática; tensão de saída 110/115 ou 220 VOLTS (a ser definida pelo solicitante); alarmes audiovisual; bateria mínimo 06 tomadas de saída padrão brasileiro; o produto deverá ser novo, sem uso, reforma ou recondicionamento; garantia de 12 meses.	0,00		0,0000	0,00	0,00
37	1,00	UNI	Projetor Multimídia (Datashow): Deve estar em linha de produção pelo fabricante, possuir tecnologia LCD com matriz ativa TFT com 16 milhões de cores; resolução mínima nativa de 1024 x 768 e compatibilidade 16:9; Deve possuir interfaces de comunicação, sendo 01 (uma vaga) VGA e 01 (uma) HDMI; Deve possuir entrada USB; luminosidade mínima de 2500 lumens; alto falante integrado no projetor com no mínimo de 1W de potência; Alimentação automática 100-120V, 220-240V; controle remoto IR, cabo de alimentação, cabo VGA, manual do usuário; Suporta apresentações a partir de um pen-drive direto no projetor (sem uso do PC); o equipamento deverá ser novo, sem uso, reforma ou recondicionamento; garantia 12 meses.	0,00		0,0000	0,00	0,00
38	2,00	UNI	Suporte de soro em aço inoxidáve, com pedestal, altura regulável	0,00	CONKAST	0,0000	270,13	540,26

CURITIBA, 11 de Setembro de 2018

PREF. FAZENDA RIO GRANDE

SERGIO DE OLIVEIRA NICOLODI
REPRESENTANTE LEGAL

ESTADO DO PARANA
PREFEITURA MUN. FAZENDA RIO GRANDE

CNPJ: 95.422.986/0001-02 **Telefone: (41) 3627 8500**
RUA JACARANDÁ, 300
C.E.P.: 83820-901 **- Fazenda Rio Grande**

PREGÃO PRESENCIAL
Nº.: 81/2018 - PR

Processo Administrativo: **151/2018**
Processo Licitatório: **151/2018**
Data do Processo: **23/08/2018**

Fornecedor: **EFETIVE PRODUTOS MEDICO-HOSPITALARES LTDA**
Endereço: RUA DAS CARMELITAS, 634 - Bairro: VILA HAUER
Cidade: CURITIBA UF: PR CEP: 81610-070
CNPJ: 11.101.480/0001-01 Inscrição Estadual: 9049284885
Telefone: 4130420997 Enquadrado como MPE: Sim MPE Local/Regional: Não

Item	Quantidade	Unid.	Especificação do Material	Preço Máximo	Marca	Descto.	Preço Unitário	Preço Total
39	2,00	UNI	Tela de projeção com tripé retrátil manual, área visual de 1,80 x 1,80 m.(+ou- 10%). Deverá possuir estojo de alumínio com pintura eletrostática resistente a riscos e corrosões; Possuir poste central com resistência e sustentação suficiente para atender especificação da tela citada acima; Deverá possuir superfície de projeção do tipo matte white (branco opaco) ou similar, que permita ganho de brilho; possuir bordas pretas que permita enquadramento da imagem; o equipamento deverá ser novo, sem uso, reforma ou recondicionamento; Garantia mínima de 12 meses.	0,00		0,0000	0,00	0,00
40	5,00	UNI	Ventilador de teto. Rotação: 485 RPM, potência: 130Wm, corrente máxima: 0,80A / 0,50A, frequência: 60hz, área de ventilação: 25 m2, peso: 4,9 kg, diâmetro: 1,07 m, pintura: epóxi, lustre: pera, bivolt.	0,00		0,0000	0,00	0,00

Reservado para Observações do Fornecedor:
VALIDADE DA PROPOSTA: 60 DIAS - PAGAMENTO: 30 DIAS CONFORME O EDITAL - PRAZO DE ENTREGA: 10 DIAS CONFORME O EDITAL - AG 3007-4 C/C 24.563-5 BANCO DO BRASIL - REPRESENTANTE LEGAL: SERGIO DE OLIVEIRA NICOLODI CPF: 794.470.90915 RG: 4.740.518-1 - DEMAIS CONDIÇÕES CONFORME O EDITAL.

Total Geral: 24.284,74

(Valores expressos em Reais R$)

Total por Extenso: (vinte e quatro mil duzentos e oitenta e quatro reais e setenta e quatro centavos)

CURITIBA, 11 de Setembro de 2018

PREF. FAZENDA RIO GRANDE

SERGIO DE OLIVEIRA NICOLODI
REPRESENTANTE LEGAL

PREF. FAZENDA RIO GRANDE
556
6

CWR COMERCIAL LTDA
CNPJ: 10.524.956/0001-46
Rua: Pedro Druszcz, 630 sala 04 centro CEP: 83.702-080
Telefone: 41-3607-3244
Email: cwrcomercial@hotmail.com
PREGÃO PRESENCIAL Nº. 081/2018
PREFEITURA MUNICIPAL DE FAZENDA RIO GRANDE
ENVELOPE Nº. 01 – PROPOSTA DE PREÇOS
DATA: 12/09/2018

ESTADO DO PARANA
PREFEITURA MUN. FAZENDA RIO GRANDE

CNPJ: 95.422.986/0001-02 Telefone: (41) 3627 8500
RUA JACARANDÁ, 300
C.E.P.: 83820-901 - Fazenda Rio Grande

PREGÃO PRESENCIAL
Nº.: 81/2018 - PR

Processo Administrativo: 151/2018
Processo Licitatório: 151/2018
Data do Processo: 23/08/2018

Fornecedor: **CWR COMERCIAL LTDA**
Endereço: RUA PEDRO DRUSZCZ SALA 04 - Bairro: CENTRO
Cidade: ARAUCARIA UF: PR CEP: 83702-080
CNPJ: 10.524.956/0001-46 Inscrição Estadual: 9047199511
Telefone: 4136073244 Enquadrado como MPE:Não MPE Local/Regional:Não

Item	Quantidade	Unid.	Especificação do Material	Preço Máximo	Marca	Descto.	Preço Unitário	Preço Total
1	6,00	UNI	Aquecedor portátil de ambiente de 1500 a 2000 wats (BIVOLT)	0,00	ventisol	0,0000	273,00	1.638,00
2	2,00	UNI	Ar condicionado. Capacidade 9000 a 12000 BTUs, Split, função quente e frio	0,00	agratto	0,0000	2.460,00	4.920,00
3	12,00	UNI	Armário em aço, dimensões: 1,80 a 2,20cm altura x 70 a 110cm largura, 02 portas com 04 prateleiras com capacidade de 50kg.	0,00	RCH	0,0000	630,00	7.560,00
4	2,00	UNI	Armário Vitrine em aço/ferro pintado, COM 2 portas e laterais em vidro.	0,00		0,0000	0,00	0,00
5	3,00	UNI	Arquivo material de confecçao: aço; 03 a 04 gavetas; Deslizamento das gavetas: Trilho telescópico.	0,00	RCH	0,0000	529,00	1.587,00
6	2,00	UNI	Balança Antropométrica Adulto Digital (BIVOLT).	0,00		0,0000	0,00	0,00
7	2,00	UNI	Balança Antropométrica Infantil Digital (BIVOLT).	0,00		0,0000	0,00	0,00
8	1,00	UNI	Balança Antropométrica obeso digital (BIVOLT).	0,00		0,0000	0,00	0,00
9	14,00	UNI	Balde a Pedal, confeccionado em polipropileno, capacidade de 30 até 49 litros.	0,00	SAOBERNARDO	0,0000	99,00	1.386,00
10	4,00	UNI	Balde/Lixeira, confeccionado em aço/ferro pintado, capacidade de 11 até 20 litros.	0,00	MOR	0,0000	89,00	356,00
11	2,00	UNI	Cadeira para obeso. Estrutura em aço e ferro pintado; Material de confecção: estofado; não possui braços e nem rodízios. Suporta entre 110 e 160 kg.	0,00		0,0000	0,00	0,00
12	4,00	UNI	Cadeira em aço/ferro pintado, COM assento e encosto em polipropileno, SEM rodízios, braços e regulagem de altura.	0,00		0,0000	0,00	0,00
13	2,00	UNI	Carro de Limpeza. Confeccionado em polipropileno, tendo grande resistência a sabões e detergentes. Possui lugares específicos para guarda e transporte de utensílios utilizados na limpeza, com rodízios de 4", 02 baldes de 25 litros (um para água suja e outro para água limpa, com 01 espremedor, 01 mop´s seco e 01 mop´s molhado.	0,00	BRALIMPIA	0,0000	1.187,00	2.374,00

PREF. FAZENDA RIO GRANDE

ARAUCARIA, 11 de Setembro de 2018

RUBILAN BRANCALHONI SAPLA
SOCIO PROPRIETARIO

ESTADO DO PARANA
PREFEITURA MUN. FAZENDA RIO GRANDE

CNPJ: 95.422.986/0001-02 **Telefone: (41) 3627 8500**
RUA JACARANDÁ, 300
C.E.P.: 83820-901 **- Fazenda Rio Grande**

PREGÃO PRESENCIAL
Nº.: 81/2018 - PR

Processo Administrativo: **151/2018**
Processo Licitatório: **151/2018**
Data do Processo: **23/08/2018**

Fornecedor: **CWR COMERCIAL LTDA**
Endereço: RUA PEDRO DRUSZCZ SALA 04 - Bairro: CENTRO
Cidade: ARAUCARIA UF: PR CEP: 83702-080
CNPJ: 10.524.956/0001-46 Inscrição Estadual: 9047199511
Telefone: 4136073244 Enquadrado como MPE:Não MPE Local/Regional:Não

Item	Quantidade	Unid.	Especificação do Material	Preço Máximo	Marca	Descto.	Preço Unitário	Preço Total
14	2,00	UNI	Carro maca simples com grades laterai, colchonete, suporte de soro; material de confecção: aço inoxidável.	0,00		0,0000	0,00	0,00
15	2,00	UNI	Carro Curativo: Com armação tubular em aço carbono, tampo e prateleira em chapa de aço carbono, varanda lateral em toda a volta, pés com rodízios giratórios com 2" de diâmetro. Acompanha balde e bacia em aço inoxidável. Pintura eletrostática a pó epóxi branco. Dimensões 0,40 m largura x 0,80 m comprimento x 0,80 m altura	0,00		0,0000	0,00	0,00
16	2,00	UNI	carro transporte de materiais tipo cuba mínimo 200l em polipropileno.	0,00		0,0000	0,00	0,00
17	1,00	UNI	Central de nebulização tipo compressor, com 4 saídas, potencia mínima ¼ de HP – bivolt	0,00		0,0000	0,00	0,00
18	1,00	UNI	Cilindro de gases medicinais: alumínio, capacidade 3 a 10 litros, válvula, manômetro e fluxômetro, sem suporte, com rodízios.	0,00		0,0000	0,00	0,00
19	2,00	PÇ	Escada em aço inoxidável, com 2 degraus.	0,00		0,0000	0,00	0,00
20	5,00	UNI	Esfigmomanômetro Adulto, confeccionado tecido em algodão, braçadeira e fecho em velcro.	0,00		0,0000	0,00	0,00
21	2,00	UNI	Esfigmomanômetro infantil, confeccionado tecido em algodão, braçadeira e fecho em velcro.	0,00		0,0000	0,00	0,00
22	1,00	UNI	Esfigmomanômetro obeso, confeccionado tecido em algodão,	0,00		0,0000	0,00	0,00
23	8,00	UNI	Estante 6 Prateleiras, COM Reforço e Capacidade das prateleira no mínimo 100kg.	0,00	RCH	0,0000	350,00	2.800,00
24	4,00	UNI	Estetoscópio adulto duplo com auscultador em aço inoxidável	0,00		0,0000	0,00	0,00
25	2,00	UNI	Estetoscópio infantil duplo com auscultador em aço inoxidável tipo duplo	0,00		0,0000	0,00	0,00
26	2,00	UNI	Foco Refletor Ambulatorial, com iluminação led e haste flexível (BIVOLT).	0,00		0,0000	0,00	0,00

PREF. FAZENDA RIO GRANDE
Folha nº 558

ARAUCARIA, 11 de Setembro de 2018

RUBILAN BRANCALHONI SAPLA
SOCIO PROPRIETARIO

ESTADO DO PARANA
PREFEITURA MUN. FAZENDA RIO GRANDE

CNPJ: 95.422.986/0001-02 Telefone: (41) 3627 8500
RUA JACARANDÁ, 300
C.E.P.: 83820-901 - Fazenda Rio Grande

PREGÃO PRESENCIAL
Nº.: 81/2018 - PR

Processo Administrativo: 151/2018
Processo Licitatório: 151/2018
Data do Processo: 23/08/2018

Fornecedor: **CWR COMERCIAL LTDA**
Endereço: RUA PEDRO DRUSZCZ SALA 04 - Bairro: CENTRO
Cidade: ARAUCARIA UF: PR CEP: 83702-080
CNPJ: 10.524.956/0001-46 Inscrição Estadual: 9047199511
Telefone: 4136073244 Enquadrado como MPE:Não MPE Local/Regional: Não

Item	Quantidade	Unid.	Especificação do Material	Preço Máximo	Marca	Descto.	Preço Unitário	Preço Total
27	1,00	UNI	Geladeira/refrigerador; especificações técnicas mínimas: capacidade 300 litros, frost free, duplex, 2 portas, compartimento interno, vidro temperado, regulagem por níveis de temperatura, prateleiras removíveis, gavetas para vegetais e frutas, porta-ovos. Características mínimas especificadas: Geladeira/refrigerador de 250 a 299 litros (Bivolt).	0,00		0,0000	0,00	0,00
28	2,00	UNI	Impressora Laser Comum. Que esteja em linha de produção do fabricante, impressora laser com padrão de cor monocromático; resolução mínima de 1200x1200 DPI, velocidade de 35 páginas por minuto PPM, suportar tamanho de papel A5, A4, carta e ofício; capacidade de entrada de 200 páginas; ciclo mensal de 50.000 páginas, interface USB, permitir compartilhamento por meio e rede 10/100/1000 ethernet e wifi 802.11 b/g/n; suportar frente e verso automático; o produto deverá ser novo, sem uso, reforma ou recondicionamento. Garantia de 12 meses	0,00	SAMSUNG	0,0000	2.135,00	4.270,00
29	1,00	UNI	Longarina COM 3 lugares, assento e encosto em polipropileno.	0,00		0,0000	0,00	0,00
30	2,00	UNI	Mesa de Computador; base e material de confecção em madeira/MDP/MDF/similar. com divisões de 3 a 4 gavetas, Suportes p/ CPU+Teclado+Impressora.	0,00		0,0000	0,00	0,00
31	4,00	UNI	Mesa de escritório simples, base em aço e ferro pintado, material de confecção em madeira/MDF/MDP/similar com divisões de 1 a 2 gavetas.	0,00		0,0000	0,00	0,00
32	1,00	UNI	mesa para impressoraestrutura em aço/ferro pintado, tampo em madeira/mdp/mdf/similar, medidas mínimas: 80x60x70cm.	0,00		0,0000	0,00	0,00

ARAUCARIA, 11 de Setembro de 2018

RUBILAN BRANCALHONI SAPLA
SOCIO PROPRIETARIO

ESTADO DO PARANA
PREFEITURA MUN. FAZENDA RIO GRANDE

CNPJ: 95.422.986/0001-02 **Telefone: (41) 3627 8500**
RUA JACARANDÁ, 300
C.E.P.: 83820-901 **- Fazenda Rio Grande**

PREGÃO PRESENCIAL
Nº.: 81/2018 - PR

Processo Administrativo: **151/2018**
Processo Licitatório: **151/2018**
Data do Processo: **23/08/2018**

Fornecedor: **CWR COMERCIAL LTDA**
Endereço: RUA PEDRO DRUSZCZ SALA 04 - Bairro: CENTRO
Cidade: ARAUCARIA UF: PR CEP: 83702-080
CNPJ: 10.524.956/0001-46 Inscrição Estadual: 9047199511
Telefone: 4136073244 Enquadrado como MPE:Não MPE Local/Regional:Não

Item	Quantidade	Unid.	Especificação do Material	Preço Máximo	Marca	Descto.	Preço Unitário	Preço Total
33	4,00	UNI	Microcomputador. Desktop básico. Especificação mínima: que esteja em linha de produção pelo fabricante, computador Desktop com processador no mínimo INTEL CORE I3 ou AMD A10 ou similar, possuir 01 disco rígido de 500 GIGABYTE; memória RAM de 08 GIGABYTES, em 02 módulos idênticos de 04 GIGABYTES cada, tipo SDRM DDR2.133 MHZ ou superior, operando em modalidade dual channel; placa principal deve ter arquitetura ATX, MICROATX, BTX ou MICRO BTX, conforme padrões estabelecidos e divulgados no sítio www.formfactors.org, organismo que define os padrões existentes; possuir pelo menos 01 SLOT PCI-EXPRESS 2.0 x 16 ou superior; possuir sistema de detecção de intrusão de chassis, com acionador instalado no gabinete; o adaptador de vídeo integrado deverá ser no mínimo de um GIGABYTE de memória, possuir suporte ao microsoft DIRECTX 10.1 ou superior, suportar monitor estendido, possuir no mínimo duas saídas de vídeo, sendo pelo menos 01 digital do tipo HDMI display PORT ou DVI; unidade combinada de gravação de disco ótico CD, DVD ROM, teclado USB, ABNT2, 107 teclas (com fio) e mouse USB, 800 DPI, dois botões, SCROLL (com fio); monitor de LED 19 polegadas (WIDESCREEN 16:9); interfaces de rede 10/100/1000 e wifi padrão IEEE 802.11 B/G/N; sistema operacional WINDOWS 10 PRO (64 BITS); fonte compatível e que suporte toda configuração exigida no item, gabinete e periféricos deverão funcionar na vertical ou horizontal; Todos os equipamentos ofertados (gabinete, teclado, mouse e monitor) devem possuir gradações neutras das cores branca, preta ou cinza e manter o mesmo padrão de cor; todos os componentes do produto deverão ser novos, sem uso, reforma ou recondicionamento; garantia de 12 meses.	0,00	NTC/ACER	0,0000	3.116,00	12.464,00
34	4,00	UNI	Negatoscópio – Tipo: lâmpada fluorescente; Parede, 2 Corpos (BIVOLT).	0,00		0,0000	0,00	0,00

PREF. FAZENDA RIO GRANDE
Fls. 560

ARAUCARIA, 11 de Setembro de 2018

RUBILAN BRANCALHONI SAPLA
SOCIO PROPRIETARIO

ESTADO DO PARANA
PREFEITURA MUN. FAZENDA RIO GRANDE

CNPJ: 95.422.986/0001-02 Telefone: (41) 3627 8500
RUA JACARANDÁ, 300
C.E.P.: 83820-901 - Fazenda Rio Grande

PREGÃO PRESENCIAL
Nº.: 81/2018 - PR

Processo Administrativo: 151/2018
Processo Licitatório: 151/2018
Data do Processo: 23/08/2018

Folha: 5/7

Fornecedor: **CWR COMERCIAL LTDA**
Endereço: RUA PEDRO DRUSZCZ SALA 04 - Bairro: CENTRO
Cidade: ARAUCARIA UF: PR CEP: 83702-080
CNPJ: 10.524.956/0001-46 Inscrição Estadual: 9047199511
Telefone: 4136073244 Enquadrado como MPE:Não MPE Local/Regional:Não

Item	Quantidade	Unid.	Especificação do Material	Preço Máximo	Marca	Descto.	Preço Unitário	Preço Total
35	2,00	UNI	Notebook; microcomputador portatil (notebook); com processador de, no minimo, Intel Core I5 ou AMD A10 ou similar; 1 (um) disco rígido de 500 GB, velocidade de rotação de 7200 RPM, unidade combinada de gravação de disco optico CD, DVD ROM, Memória RAM de 8 GB, em 2 módulos idênticos de 4 GB cada, do tipo SDRAM DDR4 2.133 MHZ ou superior, tela LCD de 14 ou 15 polegadas Widescreen, suportar resolução de 1600x900 pixels, teclado deverá conter todos os caracteres em língua portuguesa, inclusive ç e acentos nas mesmas posições do teclado padrão ABNT2, Mouse touchpad com 2 botões integrados, mouse optico com conexão USB e botão de rolagem (SCROLL), interfaces de rede 10/100/1000 conector RJ-45 fêmea e wifi padrão IEE 802.11A/B/G/N; sistema operacional Windows 10 PRO (64 BITS); Bateria recarregável do tipo íon e lítion com no mínimo 06 células, fonte externa automática compatível com o item; possuir interfaces USB 2.0 e 3.0, 01 (uma) HDMI ou display PORT, 01 VGA, Leitor de cartão, Webcam Full HD (1080p), deverá vir equipado com maleta do tipo acolchoada para transporte e acondicionamento do equipamento. O equipamento deverá ser novo, sem uso, reforma ou recondicionamento. Garantia mínima de 12 meses.	0,00	ACER	0,0000	3.365,00	6.730,00
36	2,00	UNI	Nobreak Especificação mínima: que esteja em linha de produção pelo fabricante; no-break com potência nominal de 1,2 KVA; potência real mínima de 600W; tensão entrada 115/127/220 VOLTS (em corrente alternada); com comutação automática; tensão de saída 110/115 ou 220 VOLTS (a ser definida pelo solicitante); alarmes audiovisual; bateria mínimo 06 tomadas de saída padrão brasileiro; o produto deverá ser novo, sem uso, reforma ou recondicionamento; garantia de 12 meses.	0,00	RAGTECH	0,0000	865,00	1.730,00

PREF. FAZENDA RIO GRANDE Folha nº 561

ARAUCARIA, 11 de Setembro de 2018

RUBILAN BRANCALHONI SAPLA
SOCIO PROPRIETARIO

ESTADO DO PARANA
PREFEITURA MUN. FAZENDA RIO GRANDE

CNPJ: 95.422.986/0001-02 Telefone: (41) 3627 8500
RUA JACARANDÁ, 300
C.E.P.: 83820-901 - Fazenda Rio Grande

PREGÃO PRESENCIAL
Nº.: 81/2018 - PR

Processo Administrativo: 151/2018
Processo Licitatório: 151/2018
Data do Processo: 23/08/2018

Fornecedor: **CWR COMERCIAL LTDA**
Endereço: RUA PEDRO DRUSZCZ SALA 04 - Bairro: CENTRO
Cidade: ARAUCARIA UF: PR CEP: 83702-080
CNPJ: 10.524.956/0001-46 Inscrição Estadual: 9047199511
Telefone: 4136073244 Enquadrado como MPE:Não MPE Local/Regional:Não

Item	Quantidade	Unid.	Especificação do Material	Preço Máximo	Marca	Descto.	Preço Unitário	Preço Total
37	1,00	UNI	Projetor Multimídia (Datashow): Deve estar em linha de produção pelo fabricante, possuir tecnologia LCD com matriz ativa TFT com 16 milhões de cores; resolução mínima nativa de 1024 x 768 e compatibilidade 16:9; Deve possuir interfaces de comunicação, sendo 01 (uma vaga) VGA e 01 (uma) HDMI; Deve possuir entrada USB; luminosidade mínima de 2500 lumens; alto falante integrado no projetor com no mínimo de 1W de potência; Alimentação automática 100-120V, 220-240V; controle remoto IR, cabo de alimentação, cabo VGA, manual do usuário; Suporta apresentações a partir de um pen-drive direto no projetor (sem uso do PC); o equipamento deverá ser novo, sem uso, reforma ou recondicionamento; garantia 12 meses.	0,00	EPSON	0,0000	3.070,00	3.070,00
38	2,00	UNI	Suporte de soro em aço inoxidáve, com pedestal, altura regulável	0,00		0,0000	0,00	0,00
39	2,00	UNI	Tela de projeção com tripé retrátil manual, área visual de 1,80 x 1,80 m.(+ou- 10%). Deverá possuir estojo de alumínio com pintura eletrostática resistente a riscos e corrosões; Possuir poste central com resistência e sustentação suficiente para atender especificação da tela citada acima; Deverá possuir superfície de projeção do tipo matte white (branco opaco) ou similar, que permita ganho de brilho; possuir bordas pretas que permita enquadramento da imagem; o equipamento deverá ser novo, sem uso, reforma ou recondicionamento; Garantia mínima de 12 meses.	0,00	TES	0,0000	741,00	1.482,00

PREF. FAZENDA RIO GRANDE

ARAUCARIA, 11 de Setembro de 2018

RUBILAN BRANCALHONI SAPLA
SOCIO PROPRIETARIO

ESTADO DO PARANA
PREFEITURA MUN. FAZENDA RIO GRANDE

CNPJ: 95.422.986/0001-02 Telefone: (41) 3627 8500
RUA JACARANDÁ, 300
C.E.P.: 83820-901 - Fazenda Rio Grande

PREGÃO PRESENCIAL
Nº.: 81/2018 - PR

Processo Administrativo:	151/2018
Processo Licitatório:	151/2018
Data do Processo:	23/08/2018

Folha: 7/7

Fornecedor: **CWR COMERCIAL LTDA**
Endereço: RUA PEDRO DRUSZCZ SALA 04 - Bairro: CENTRO
Cidade: ARAUCARIA UF: PR CEP: 83702-080
CNPJ: 10.524.956/0001-46 Inscrição Estadual: 9047199511
Telefone: 4136073244 Enquadrado como MPE:Não MPE Local/Regional:Não

Item	Quantidade	Unid.	Especificação do Material	Preço Máximo	Marca	Descto.	Preço Unitário	Preço Total
40	5,00	UNI	Ventilador de teto. Rotação: 485 RPM, potência: 130Wm, corrente máxima: 0,80A / 0,50A, frequência: 60hz, área de ventilação: 25 m2, peso: 4,9 kg, diâmetro: 1,07 m, pintura: epóxi, lustre: pera, bivolt.	0,00	VENTISOL	0,0000	220,00	1.100,00

Reservado para Observações do Fornecedor: Validade proposta 60 dias, prazo de entrega conforme edital, prazo de garantia conforme edital, prazo de pagamento conforme edital. Nos preços propostosestão inclusos, além do lucro, despesas com frete, impostos, encargos trabalhista e outros

Total Geral: 53.467,00

(Valores expressos em Reais R$)

PREF. FAZENDA RIO
563
Folha nº
K

C. N. P. J.
CWR COMERCIAL LTDA-ME
RUA PEDRO DRUSZCZ N. 630
SALA 04 - CENTRO
CEP 83702-080-ARAUCÁRIA-PR.

Total por Extenso: (cinqüenta e três mil quatrocentos e sessenta e sete reais)

ARAUCARIA, 11 de Setembro de 2018

Willian Lenon Stadler
RG. 8.013.681-1 / PR

RUBILAN BRANCALHONI SAPLA
SOCIO PROPRIETARIO

BEATRIZ OLIVEIRA ALQUINO ME

ENDEREÇO: RUA MANOEL CLAUDINO BARBOSA N 1518 LOJA 03 IGUAÇU
CEP 83833-080 CNPJ 14.310.146/0001-48 TELEFONE: 41 3070-1569

EMAIL: loja@clinicaalquino[illegible]m.br

PREGÃO PRESENCIAL N°81/2018

PREFEITURA MUNICIPAL DE FAZENDA RIO GRANDE

ENVELOPE N°.01 – PROPOSTA DE PREÇOS

DATA: 12/09/2018

PREF. FAZENDA RIO GRANDE
564

B01

Alquino

Produtos ortopédicos, médicos e hospitalares

PREGÃO PRESENCIAL Nº. 081/2018
PROTOCOLO 821/2018
PROCESSO ADMINISTRATIVO Nº. 151/2018

ANEXO V

BEATRIZ OLIVEIRA ALQUINO-ME
CNPJ: 14.310.146/0001-48
END.: RUA MANOEL CLAUDINO BARBOSA, 1518
FAZENDA RIO GRANDE - PR
CEP: 83833-016
FONE: (41) 3070-1569
EMAIL: loja@clinicaalquino.com.br

PREF. FAZENDA RIO GRANDE
565
Folha nº
K

À Prefeitura Municipal de Fazenda Rio Grande
Sr. PREGOEIRO,

Ref.: Edital de Pregão nº. 81/2018

Apresentamos e submetemos à apreciação de V. Sa nossa proposta de preços, a preços fixos e sem reajuste, relativa à licitação em epígrafe, cujo objeto é a **Aquisição de equipamentos e materiais permanentes para atender às necessidades das Unidades Básicas de Saúde - UBSs: Gralha Azul e Jardim Hortência, conforme Emenda Parlamentar nº 09240.360000/1170-10, atendendo à solicitação da Secretaria Municipal de Saúde.**

Alquino

Produtos ortopédicos, médicos e hospitalares

Item	Quantidade	Especificação	Marca	Preço Unitário	Preço Total
6	2	Balança Antropométrica Adulto digital	BALMAK	1.205,00	2.410,00
7	2	Balança Antropométrica Infantil digital	BALMAK	865,00	1.730,00
8	1	Balança Antropométrica Obeso Digital	BALMAK	1765,00	1.765,00
9	2	Escada em aço inoxidável, com 2 degraus	VAGALUMY	270,00	540,00
20	5	Esfigmomanômetro Adulto, confeccionado tecido em algodão, braçadeira e fecho em velcro.	PREMIUM	80,00	400,00
22	1	Esfigmomanômetro Obeso, confeccionado tecido em algodão, braçadeira e fecho em velcro.	PREMIUM	100,00	100,00
24	4	Estetoscópio adulto duplo com auscultador em aço inoxidável	PREMIUM	80,00	320,00
26	2	Foco Refletor Ambulatorial, com iluminação led e haste flexível	MEDICATE	545,00	1.090,00
38	2	Suporte de Soro em Aço Inoxidavel, com pedestal, altura regulável	Vagalumy	280,00	560,00
					TOTAL R$ 8.915,00

PREF. FAZENDA RIO GRANDE
566
Folha nº
K

Manoel Claudino Barbosa , 1518 – Pioneiros– Fazenda Rio Grande
CEP 83833-016 E-mail: loja@hotmail.com
Fone/Filial: (41) 3070-1569

Alquino

Produtos ortopédicos, médicos e hospitalares

O prazo de validade da proposta de preços é de 60 dias (Sessenta dias) a partir da data limite estabelecida para o recebimento das propostas.
Declaramos, ainda, que estamos enquadrados no regime de tributação de microempresa empresa de pequeno porte, conforme estabelece o artigo 3º da lei complementar nº. 123/2006.

Fazenda Rio Grande, 10 de setembro de 2018.

TABELIONATO FIRMA RECONHECIDA FAZ. RIO GRANDE

Beatriz Oliveira Alquino- ME
CNPJ: 14.310.146/0001-48

PREF. FAZENDA RIO GRANDE
567
Folha nº
K

TABELIONATO DE NOTAS FAZENDA RIO GRANDE
Marcelo Rodrigo Martins Silverio
Tabeliao - Tel.:(41) 3627-1364

Selo: BsWud.bnWGd.TY9bt - m5Umv.YdOs7
Consultar em http://funarpen.com.br

Reconheco por SEMELHANCA a(s)firma(s) de
BEATRIZ OLIVEIRA ALQUINO.
Fazenda Rio Grande-PR, 11/09/2018
Em test. da verdade
JENNIFFER DA SILVA
ESCREVENTE

TABELIONATO DE NOTAS DA COMARCA DE FAZ. RIO GRANDE

Manoel Claudino Barbosa , 1518 – Pioneiros– Fazenda Rio Grande
CEP 83833-016 E-mail: loja@hotmail.com
Fone/Filial: (41) 3070-1569

ESTADO DO PARANA
PREFEITURA MUN. FAZENDA RIO GRANDE

CNPJ: 95.422.986/0001-02 **Telefone: (41) 3627 8500**
RUA JACARANDÁ, 300
C.E.P.: 83820-901 **- Fazenda Rio Grande**

PREGÃO PRESENCIAL
Nº.: 81/2018 - PR

Processo Administrativo: **151/2018**
Processo Licitatório: **151/2018**
Data do Processo: **23/08/2018**

Fornecedor: **BEATRIZ OLIVEIRA ALQUINO ME**
Endereço: RUA MANOEL CLAUDINO BARBOSA 1518 - Bairro: PIONEIROS
Cidade: FAZENDA RIO GRANDE UF: PR CEP: 83833-016
CNPJ: 14.310.146/0001-48 Inscrição Estadual: 9057222473
Telefone: 4130701569 Enquadrado como MPE:Não MPE Local/Regional:Não

Item	Quantidade	Unid.	Especificação do Material	Preço Máximo	Marca	Descto.	Preço Unitário	Preço Total
1	6,00	UNI	Aquecedor portátil de ambiente de 1500 a 2000 wats (BIVOLT)	0,00		0,0000	0,00	0,00
2	2,00	UNI	Ar condicionado. Capacidade 9000 a 12000 BTUs, Split, função quente e frio	0,00		0,0000	0,00	0,00
3	12,00	UNI	Armário em aço, dimensões: 1,80 a 2,20cm altura x 70 a 110cm largura, 02 portas com 04 prateleiras com capacidade de 50kg.	0,00		0,0000	0,00	0,00
4	2,00	UNI	Armário Vitrine em aço/ferro pintado, COM 2 portas e laterais em vidro.	0,00		0,0000	0,00	0,00
5	3,00	UNI	Arquivo material de confecçao: aço; 03 a 04 gavetas; Deslizamento das gavetas: Trilho telescópico.	0,00		0,0000	0,00	0,00
6	2,00	UNI	Balança Antropométrica Adulto Digital (BIVOLT).	0,00	BALMAK	0,0000	1.205,00	2.410,00
7	2,00	UNI	Balança Antropométrica Infantil Digital (BIVOLT).	0,00	BALMAK	0,0000	865,00	1.730,00
8	1,00	UNI	Balança Antropométrica obeso digital (BIVOLT).	0,00	BALMAK	0,0000	1.765,00	1.765,00
9	14,00	UNI	Balde a Pedal, confeccionado em polipropileno, capacidade de 30 até 49 litros.	0,00		0,0000	0,00	0,00
10	4,00	UNI	Balde/Lixeira, confeccionado em aço/ferro pintado, capacidade de 11 até 20 litros.	0,00		0,0000	0,00	0,00
11	2,00	UNI	Cadeira para obeso. Estrutura em aço e ferro pintado; Material de confecção: estofado; não possui braços e nem rodízios. Suporta entre 110 e 160 kg.	0,00		0,0000	0,00	0,00
12	4,00	UNI	Cadeira em aço/ferro pintado, COM assento e encosto em polipropileno, SEM rodízios, braços e regulagem de altura.	0,00		0,0000	0,00	0,00
13	2,00	UNI	Carro de Limpeza. Confeccionado em polipropileno, tendo grande resistência a sabões e detergentes. Possui lugares específicos para guarda e transporte de utensílios utilizados na limpeza, com rodízios de 4", 02 baldes de 25 litros (um para água suja e outro para água limpa, com 01 espremedor, 01 mop´s seco e 01 mop´s molhado.	0,00		0,0000	0,00	0,00

PREF. FAZENDA RIO GRANDE

FAZENDA RIO GRANDE, 11 de Setembro de 2018

BEATRIZ OLIVEIRA ALQUINO
PROPRIETARIA

ESTADO DO PARANA
PREFEITURA MUN. FAZENDA RIO GRANDE

CNPJ: 95.422.986/0001-02 **Telefone: (41) 3627 8500**
RUA JACARANDÁ, 300
C.E.P.: 83820-901 **- Fazenda Rio Grande**

PREGÃO PRESENCIAL
Nº.: 81/2018 - PR

Processo Administrativo: **151/2018**
Processo Licitatório: **151/2018**
Data do Processo: **23/08/2018**

Fornecedor: **BEATRIZ OLIVEIRA ALQUINO ME**
Endereço: RUA MANOEL CLAUDINO BARBOSA 1518 - Bairro: PIONEIROS
Cidade: FAZENDA RIO GRANDE UF: PR CEP: 83833-016
CNPJ: 14.310.146/0001-48 Inscrição Estadual: 9057222473
Telefone: 4130701569 Enquadrado como MPE:Não MPE Local/Regional:Não

Item	Quantidade	Unid.	Especificação do Material	Preço Máximo	Marca	Descto.	Preço Unitário	Preço Total
14	2,00	UNI	Carro maca simples com grades lateral, colchonete, suporte de soro; material de confecção: aço inoxidável.	0,00		0,0000	0,00	0,00
15	2,00	UNI	Carro Curativo: Com armação tubular em aço carbono, tampo e prateleira em chapa de aço carbono, varanda lateral em toda a volta, pés com rodízios giratórios com 2" de diâmetro. Acompanha balde e bacia em aço inoxidável. Pintura eletrostática a pó epóxi branco. Dimensões 0,40 m largura x 0,80 m comprimento x 0,80 m altura	0,00		0,0000	0,00	0,00
16	2,00	UNI	carro transporte de materiais tipo cuba mínimo 200l em polipropileno.	0,00		0,0000	0,00	0,00
17	1,00	UNI	Central de nebulização tipo compressor, com 4 saídas, potencia mínima ¼ de HP – bivolt	0,00		0,0000	0,00	0,00
18	1,00	UNI	Cilindro de gases medicinais: alumínio, capacidade 3 a 10 litros, válvula, manômetro e fluxômetro, sem suporte, com rodízios.	0,00		0,0000	0,00	0,00
19	2,00	PÇ	Escada em aço inoxidável, com 2 degraus.	0,00	VAGALUMY	0,0000	270,00	540,00
20	5,00	UNI	Esfigmomanômetro Adulto, confeccionado tecido em algodão, braçadeira e fecho em velcro.	0,00	PREMIUM	0,0000	80,00	400,00
21	2,00	UNI	Esfigmomanômetro infantil, confeccionado tecido em algodão, braçadeira e fecho em velcro.	0,00		0,0000	0,00	0,00
22	1,00	UNI	Esfigmomanômetro obeso, confeccionado tecido em algodão,	0,00	PREMIUM	0,0000	100,00	100,00
23	8,00	UNI	Estante 6 Prateleiras, COM Reforço e Capacidade das prateleira no mínimo 100kg.	0,00		0,0000	0,00	0,00
24	4,00	UNI	Estetoscópio adulto duplo com auscultador em aço inoxidável	0,00	PREMIUM	0,0000	80,00	320,00
25	2,00	UNI	Estetoscópio infantil duplo com auscultador em aço inoxidável tipo duplo	0,00		0,0000	0,00	0,00
26	2,00	UNI	Foco Refletor Ambulatorial, com iluminação led e haste flexível (BIVOLT).	0,00	MEDICATE	0,0000	545,00	1.090,00

PREF. FAZENDA RIO GRANDE

FAZENDA RIO GRANDE, 11 de Setembro de 2018

BEATRIZ OLIVEIRA ALQUINO
PROPRIETARIA

ESTADO DO PARANA
PREFEITURA MUN. FAZENDA RIO GRANDE

CNPJ: 95.422.986/0001-02 **Telefone: (41) 3627 8500**
RUA JACARANDÁ, 300
C.E.P.: 83820-901 **- Fazenda Rio Grande**

PREGÃO PRESENCIAL
Nº.: 81/2018 - PR

Processo Administrativo: **151/2018**
Processo Licitatório: **151/2018**
Data do Processo: **23/08/2018**

Fornecedor: **BEATRIZ OLIVEIRA ALQUINO ME**
Endereço: RUA MANOEL CLAUDINO BARBOSA 1518 - Bairro: PIONEIROS
Cidade: FAZENDA RIO GRANDE UF: PR CEP: 83833-016
CNPJ: 14.310.146/0001-48 Inscrição Estadual: 9057222473
Telefone: 4130701569 Enquadrado como MPE:Não MPE Local/Regional:Não

Item	Quantidade	Unid.	Especificação do Material	Preço Máximo	Marca	Descto.	Preço Unitário	Preço Total
37	1,00	UNI	Projetor Multimídia (Datashow): Deve estar em linha de produção pelo fabricante, possuir tecnologia LCD com matriz ativa TFT com 16 milhões de cores; resolução mínima nativa de 1024 x 768 e compatibilidade 16:9; Deve possuir interfaces de comunicação, sendo 01 (uma vaga) VGA e 01 (uma) HDMI; Deve possuir entrada USB; luminosidade mínima de 2500 lumens; alto falante integrado no projetor com no mínimo de 1W de potência; Alimentação automática 100-120V, 220-240V; controle remoto IR, cabo de alimentação, cabo VGA, manual do usuário; Suporta apresentações a partir de um pen-drive direto no projetor (sem uso do PC); o equipamento deverá ser novo, sem uso, reforma ou recondicionamento; garantia 12 meses.	0,00		0,0000	0,00	0,00
38	2,00	UNI	Suporte de soro em aço inoxidáve, com pedestal, altura regulável	0,00	VAGALUMY	0,0000	280,00	560,00
39	2,00	UNI	Tela de projeção com tripé retrátil manual, área visual de 1,80 x 1,80 m.(+ou- 10%). Deverá possuir estojo de alumínio com pintura eletrostática resistente a riscos e corrosões; Possuir poste central com resistência e sustentação suficiente para atender especificação da tela citada acima; Deverá possuir superfície de projeção do tipo matte white (branco opaco) ou similar, que permita ganho de brilho; possuir bordas pretas que permita enquadramento da imagem; o equipamento deverá ser novo, sem uso, reforma ou recondicionamento; Garantia mínima de 12 meses.	0,00		0,0000	0,00	0,00

PREF. FAZENDA RIO GRANDE Folha nº 30

FAZENDA RIO GRANDE, 11 de Setembro de 2018

BEATRIZ OLIVEIRA ALQUINO
PROPRIETARIA

ESTADO DO PARANA
PREFEITURA MUN. FAZENDA RIO GRANDE

CNPJ: 95.422.986/0001-02 **Telefone: (41) 3627 8500**
RUA JACARANDÁ, 300
C.E.P.: 83820-901 **- Fazenda Rio Grande**

PREGÃO PRESENCIAL
Nº.: 81/2018 - PR

Processo Administrativo: **151/2018**
Processo Licitatório: **151/2018**
Data do Processo: **23/08/2018**

Folha: 7/7

Fornecedor: **BEATRIZ OLIVEIRA ALQUINO ME**
Endereço: RUA MANOEL CLAUDINO BARBOSA 1518 - Bairro: PIONEIROS
Cidade: FAZENDA RIO GRANDE UF: PR CEP: 83833-016
CNPJ: 14.310.146/0001-48 Inscrição Estadual: 9057222473
Telefone: 4130701569 Enquadrado como MPE:Não MPE Local/Regional:Não

Item	Quantidade	Unid.	Especificação do Material	Preço Máximo	Marca	Descto.	Preço Unitário	Preço Total
40	5,00	UNI	Ventilador de teto. Rotação: 485 RPM, potência: 130Wm, corrente máxima: 0,80A / 0,50A, frequência: 60hz, área de ventilação: 25 m2, peso: 4,9 kg, diâmetro: 1,07 m, pintura: epóxi, lustre: pera, bivolt.	0,00		0,0000	0,00	0,00

Reservado para Observações do Fornecedor:

Total Geral: 8.915,00

(Valores expressos em Reais R$)

PREF. FAZENDA RIO GRANDE
Folha nº 574

Total por Extenso: (oito mil novecentos e quinze reais)

FAZENDA RIO GRANDE, 11 de Setembro de 2018

BEATRIZ OLIVEIRA ALQUINO
PROPRIETARIA

PREF. FAZENDA RIO GRANDE
572
Folha nº
K

PREGÃO PRESENCIAL Nº.81/2018 – REGISTRO DE PREÇOS

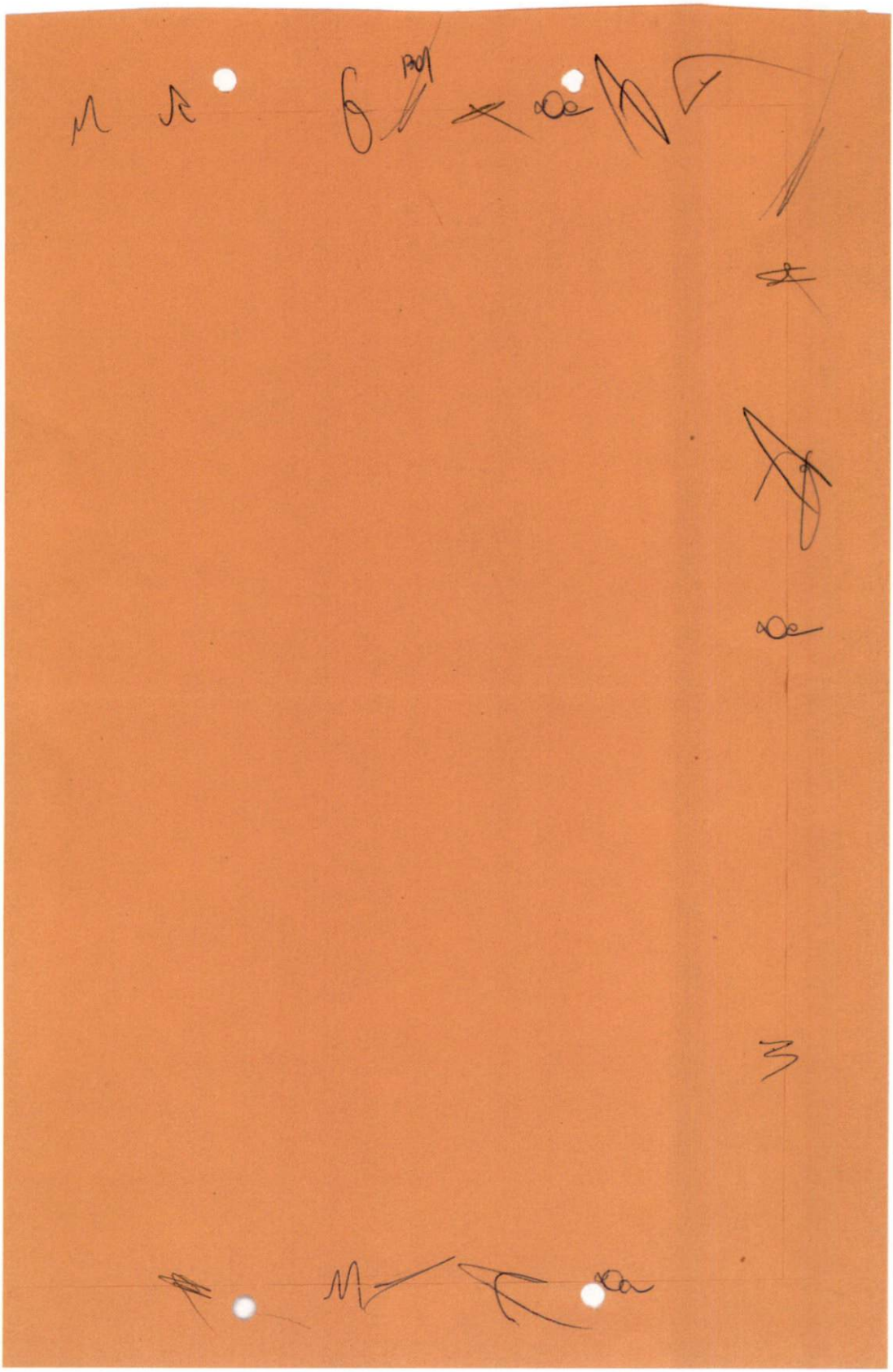

ESTADO DO PARANA
PREFEITURA MUN. FAZENDA RIO GRANDE

CNPJ: 95.422.986/0001-02 Telefone: (41) 3627 8500
RUA JACARANDÁ, 300
C.E.P.: 83820-901 - Fazenda Rio Grande

PREGÃO PRESENCIAL
Nº.: 81/2018 - PR

Processo Administrativo: 151/2018
Processo Licitatório: 151/2018
Data do Processo: 23/08/2018

Fornecedor: P C LOPES MARCELINO E CIA LTDA - ME
Endereço: AV CURITIBA - Bairro: CENTRO
Cidade: SAO JOAO DO IVAI UF: PR CEP: 86930-000
CNPJ: 21.486.805/0001-67 Inscrição Estadual: 9068142854
[illegible] Enquadrado como MPE: Não MPE Local/Regional: Não

Item	Quantidade	Unid.	Especificação do Material	Preço Máximo	Marca	Descto.	Preço Unitário	Preço Total
1	6,00	UNI	Aquecedor portátil de ambiente de 1500 a 2000 wats (BIVOLT)	0,00	MONDIAL	0,0000	269,47	1.616,82
2	2,00	UNI	Ar condicionado. Capacidade 9000 a 12000 BTUs, Split, função quente e frio	0,00	CONSUL	0,0000	2.414,50	4.829,00
3	12,00	UNI	Armário em aço, dimensões: 1,80 a 2,20cm altura x 70 a 110cm largura, 02 portas com 04 prateleiras com capacidade de 50kg.	0,00	VEGEL	0,0000	620,34	7.444,08
4	2,00	UNI	Armário Vitrine em aço/ferro pintado, COM 2 portas e laterais em vidro.	0,00		0,0000	0,00	0,00
5	3,00	UNI	Arquivo material de confecçao: aço; 03 a 04 gavetas; Deslizamento das gavetas: Trilho telescópico.	0,00	VEGEL	0,0000	521,04	1.563,12
6	2,00	UNI	Balança Antropométrica Adulto Digital (BIVOLT).	0,00		0,0000	0,00	0,00
7	2,00	UNI	Balança Antropométrica Infantil Digital (BIVOLT).	0,00		0,0000	0,00	0,00
8	1,00	UNI	Balança Antropométrica obeso digital (BIVOLT).	0,00		0,0000	0,00	0,00
9	14,00	UNI	Balde a Pedal, confeccionado em polipropileno, capacidade de 30 até 49 litros.	0,00		0,0000	0,00	0,00
10	4,00	UNI	Balde/Lixeira, confeccionado em aço/ferro pintado, capacidade de 11 até 20 litros.	0,00		0,0000	0,00	0,00
11	2,00	UNI	Cadeira para obeso. Estrutura em aço e ferro pintado; Material de confecção: estofado; não possui braços e nem rodizios. Suporta entre 110 e 160 kg.	0,00		0,0000	0,00	0,00
12	4,00	UNI	Cadeira em aço/ferro pintado, COM assento e encosto em polipropileno, SEM rodízios, braços e regulagem de altura.	0,00	VIANFLEX	0,0000	91,37	365,48
13	2,00	UNI	Carro de Limpeza. Confeccionado em polipropileno, tendo grande resistência a sabões e detergentes. Possui lugares específicos para guarda e transporte de utensílios utilizados na limpeza, com rodízios de 4", 02 baldes de 25 litros (um para água suja e outro para água limpa, com 01 espremedor, 01 mop´s seco e 01 mop´s molhado.	0,00		0,0000	0,00	0,00

PREF. FAZENDA RIO GRANDE Folha nº 93

SAO JOAO DO IVAI, 11 de Setembro de 2018

PAULO CESAR LOPES MARCELINO
PROPRIETARIO

ESTADO DO PARANA
PREFEITURA MUN. FAZENDA RIO GRANDE

CNPJ: 95.422.986/0001-02 Telefone: (41) 3627 8500
RUA JACARANDÁ, 300
C.E.P.: 83820-901 - Fazenda Rio Grande

PREGÃO PRESENCIAL
Nº.: 81/2018 - PR

Processo Administrativo: 151/2018
Processo Licitatório: 151/2018
Data do Processo: 23/08/2018

Fornecedor: P C LOPES MARCELINO E CIA LTDA - ME
Endereço: AV CURITIBA - Bairro: CENTRO
Cidade: SAO JOAO DO IVAI UF: PR CEP: 86930-000
CNPJ: 21.486.805/0001-67 Inscrição Estadual: 9068142854
[illegible] Enquadrado como MPE: Não MPE Local/Regional: Não

Item	Quantidade	Unid.	Especificação do Material	Preço Máximo	Marca	Descto.	Preço Unitário	Preço Total
14	2,00	UNI	Carro maca simples com grades laterai, colchonete, suporte de soro; material de confecção: aço inoxidável.	0,00		0,0000	0,00	0,00
15	2,00	UNI	Carro Curativo: Com armação tubular em aço carbono, tampo e prateleira em chapa de aço carbono, varanda lateral em toda a volta, pés com rodízios giratórios com 2" de diâmetro. Acompanha balde e bacia em aço inoxidável. Pintura eletrostática a pó epóxi branco. Dimensões 0,40 m largura x 0,80 m comprimento x 0,80 m altura	0,00		0,0000	0,00	0,00
16	2,00	UNI	carro transporte de materiais tipo cuba mínimo 200l em polipropileno.	0,00		0,0000	0,00	0,00
17	1,00	UNI	Central de nebulização tipo compressor, com 4 saídas, potencia mínima ¼ de HP – bivolt	0,00		0,0000	0,00	0,00
18	1,00	UNI	Cilindro de gases medicinais: alumínio, capacidade 3 a 10 litros, válvula, manômetro e fluxômetro, sem suporte, com rodízios.	0,00		0,0000	0,00	0,00
19	2,00	PÇ	Escada em aço inoxidável, com 2 degraus.	0,00		0,0000	0,00	0,00
20	5,00	UNI	Esfigmomanômetro Adulto, confeccionado tecido em algodão, braçadeira e fecho em velcro.	0,00		0,0000	0,00	0,00
21	2,00	UNI	Esfigmomanômetro infantil, confeccionado tecido em algodão, braçadeira e fecho em velcro.	0,00		0,0000	0,00	0,00
22	1,00	UNI	Esfigmomanômetro obeso, confeccionado tecido em algodão,	0,00		0,0000	0,00	0,00
23	8,00	UNI	Estante 6 Prateleiras, COM Reforço e Capacidade das prateleira no mínimo 100kg.	0,00	VEGEL	0,0000	346,26	2.770,08
24	4,00	UNI	Estetoscópio adulto duplo com auscultador em aço inoxidável	0,00		0,0000	0,00	0,00
25	2,00	UNI	Estetoscópio infantil duplo com auscultador em aço inoxidável tipo duplo	0,00		0,0000	0,00	0,00
26	2,00	UNI	Foco Refletor Ambulatorial, com iluminação led e haste flexível (BIVOLT).	0,00		0,0000	0,00	0,00

SAO JOAO DO IVAI, 11 de Setembro de 2018

PAULO CESAR LOPES MARCELINO
PROPRIETARIO

ESTADO DO PARANA
PREFEITURA MUN. FAZENDA RIO GRANDE

CNPJ: 95.422.986/0001-02 Telefone: (41) 3627 8500
RUA JACARANDÁ, 300
C.E.P.: 83820-901 - Fazenda Rio Grande

PREGÃO PRESENCIAL
Nº.: 81/2018 - PR

Processo Administrativo: 151/2018
Processo Licitatório: 151/2018
Data do Processo: 23/08/2018

Fornecedor: P C LOPES MARCELINO E CIA LTDA - ME
Endereço: AV CURITIBA - Bairro: CENTRO
Cidade: SAO JOAO DO IVAI UF: PR CEP: 86930-000
CNPJ: 21.486.805/0001-67 Inscrição Estadual: 9068142854
Tel.: Email: Optante Simples: Não Optante MPE: Não MPE Local/Regional: Não

Item	Quantidade	Unid.	Especificação do Material	Preço Máximo	Marca	Descto.	Preço Unitário	Preço Total
27	1,00	UNI	Geladeira/refrigerador; especificações técnicas mínimas: capacidade 300 litros, frost free, duplex, 2 portas, compartimento interno, vidro temperado, regulagem por níveis de temperatura, prateleiras removíveis, gavetas para vegetais e frutas, porta-ovos. Características mínimas especificadas: Geladeira/refrigerador de 250 a 299 litros (Bivolt).	0,00		0,0000	0,00	0,00
28	2,00	UNI	Impressora Laser Comum. Que esteja em linha de produção do fabricante, impressora laser com padrão de cor monocromático; resolução mínima de 1200x1200 DPI, velocidade de 35 páginas por minuto PPM, suportar tamanho de papel A5, A4, carta e ofício; capacidade de entrada de 200 páginas; ciclo mensal de 50.000 páginas, interface USB, permitir compartilhamento por meio e rede 10/100/1000 ethernet e wifi 802.11 b/g/n; suportar frente e verso automático; o produto deverá ser novo, sem uso, reforma ou recondicionamento. Garantia de 12 meses	0,00	BROTHER	0,0000	2.095,98	4.191,96
29	1,00	UNI	Longarina COM 3 lugares, assento e encosto em polipropileno.	0,00	VIANFLEX	0,0000	394,94	394,94
30	2,00	UNI	Mesa de Computador; base e material de confecção em madeira/MDP/MDF/similar, com divisões de 3 a 4 gavetas, Suportes p/ CPU+Teclado+Impressora.	0,00	VIANFLEX	0,0000	457,34	914,68
31	4,00	UNI	Mesa de escritório simples: base em aço e ferro pintado, material de confecção em madeira/MDF/MDP/similar com divisões de 1 a 2 gavetas.	0,00	VIANFLEX	0,0000	331,24	1.324,96
32	1,00	UNI	mesa para impressoraestrutura em aço/ferro pintado, tampo em madeira/mdp/mdf/similar, medidas mínimas: 80x60x70cm.	0,00		0,0000	0,00	0,00

PREF. FAZENDA RIO GRANDE
Fls. 375

SAO JOAO DO IVAI, 11 de Setembro de 2018

PAULO CESAR LOPES MARCELINO
PROPRIETARIO

ESTADO DO PARANA
PREFEITURA MUN. FAZENDA RIO GRANDE

CNPJ: 95.422.986/0001-02 Telefone: (41) 3627 8500
RUA JACARANDÁ, 300
C.E.P.: 83820-901 - Fazenda Rio Grande

PREGÃO PRESENCIAL
Nº.: 81/2018 - PR

Processo Administrativo: 151/2018
Processo Licitatório: 151/2018
Data do Processo: 23/08/2018

Fornecedor: P C LOPES MARCELINO E CIA LTDA - ME
Endereço: AV CURITIBA - Bairro: CENTRO
Cidade: SAO JOAO DO IVAI UF: PR CEP: 86930-000
CNPJ: 21.486.805/0001-67 Inscrição Estadual: 9068142854
Telefone: 4334773342 Enquadrado como MPE:Não MPE Local/Regional:Não

Item	Quantidade	Unid.	Especificação do Material	Preço Máximo	Marca	Descto.	Preço Unitário	Preço Total
33	4,00	UNI	Microcomputador. Desktop básico. Especificação mínima: que esteja em linha de produção pelo fabricante, computador Desktop com processador no mínimo INTEL CORE I3 ou AMD A10 ou similar, possuir 01 disco rígido de 500 GIGABYTE; memória RAM de 08 GIGABYTES, em 02 módulos idênticos de 04 GIGABYTES cada, tipo SDRM DDR2.133 MHZ ou superior, operando em modalidade dual channel; placa principal deve ter arquitetura ATX, MICROATX, BTX ou MICRO BTX, conforme padrões estabelecidos e divulgados no sítio www.formfactors.org, organismo que define os padrões existentes; possuir pelo menos 01 SLOT PCI-EXPRESS 2.0 x 16 ou superior; possuir sistema de detecção de intrusão de chassis, com acionador instalado no gabinete; o adaptador de vídeo integrado deverá ser no mínimo de um GIGABYTE de memória, possuir suporte ao microsoft DIRECTX 10.1 ou superior, suportar monitor estendido, possuir no mínimo duas saídas de vídeo, sendo pelo menos 01 digital do tipo HDMI display PORT ou DVI; unidade combinada de gravação de disco ótico CD, DVD ROM, teclado USB, ABNT2, 107 teclas (com fio) e mouse USB, 800 DPI, dois botões, SCROLL (com fio); monitor de LED 19 polegadas (WIDESCREEN 16:9); interfaces de rede 10/100/1000 e wifi padrão IEEE 802.11 B/G/N; sistema operacional WINDOWS 10 PRO (64 BITS); fonte compatível e que suporte toda configuração exigida no item, gabinete e periféricos deverão funcionar na vertical ou horizontal; Todos os equipamentos ofertados (gabinete, teclado, mouse e monitor) devem possuir gradações neutras das cores branca, preta ou cinza e manter o mesmo padrão de cor; todos os componentes do produto deverão ser novos, sem uso, reforma ou recondicionamento; garantia de 12 meses.	0,00		0,0000	0,00	0,00
34	4,00	UNI	Negatoscópio – Tipo: lâmpada fluorescente; Parede, 2 Corpos (BIVOLT).	0,00		0,0000	0,00	0,00

PREF. FAZENDA RIO GRANDE Folha nº 575

SAO JOAO DO IVAI, 11 de Setembro de 2018

PAULO CESAR LOPES MARCELINO
PROPRIETARIO

ESTADO DO PARANA
PREFEITURA MUN. FAZENDA RIO GRANDE

CNPJ: 95.422.986/0001-02 Telefone: (41) 3627 8500
RUA JACARANDÁ, 300
C.E.P.: 83820-901 - Fazenda Rio Grande

PREGÃO PRESENCIAL
Nº.: 81/2018 - PR

Processo Administrativo: 151/2018
Processo Licitatório: 151/2018
Data do Processo: 23/08/2018

Fornecedor: P C LOPES MARCELINO E CIA LTDA - ME
Endereço: AV CURITIBA - Bairro: CENTRO
Cidade: SAO JOAO DO IVAI UF: PR CEP: 86930-000
CNPJ: 21.486.805/0001-67 Inscrição Estadual: 9068142854
Telefone: 4334773342 Enquadrado como MPE:Não MPE Local/Regional:Não

Item	Quantidade	Unid.	Especificação do Material	Preço Máximo	Marca	Descto.	Preço Unitário	Preço Total
35	2,00	UNI	Notebook; microcomputador portatil (notebook); com processador de, no minimo, Intel Core I5 ou AMD A10 ou similar; 1 (um) disco rigido de 500 GB, velocidade de rotação de 7200 RPM, unidade combinada de gravação de disco optico CD, DVD ROM, Memória RAM de 8 GB, em 2 módulos idênticos de 4 GB cada, do tipo SDRAM DDR4 2.133 MHZ ou superior, tela LCD de 14 ou 15 polegadas Widescreen, suportar resolução de 1600x900 pixels, teclado deverá conter todos os caracteres em lingua portuguesa, inclusive ç e acentos nas mesmas posições do teclado padrão ABNT2, Mouse touchpad com 2 botões integrados, mouse optico com conexão USB e botão de rolagem (SCROLL), interfaces de rede 10/100/1000 conector RJ-45 fêmea e wifi padrão IEE 802.11A/B/G/N; sistema operacional Windows 10 PRO (64 BITS); Bateria recarregável do tipo ion e lition com no mínimo 06 células, fonte externa automática compativel com o item; possuir interfaces USB 2.0 e 3.0, 01 (uma) HDMI ou display PORT, 01 VGA, Leitor de cartão. Webcam Full HD (1080p), deverá vir equipado com maleta do tipo acolchoada para transporte e acondicionamento do equipamento. O equipamento deverá ser novo, sem uso, reforma ou recondicionamento. Garantia mínima de 12 meses.	0,00		0,0000	0,00	0,00
36	2,00	UNI	Nobreak Especificação mínima: que esteja em linha de produção pelo fabricante; no-break com potência nominal de 1,2 KVA; potência real mínima de 600W; tensão entrada 115/127/220 VOLTS (em corrente alternada); com comutação automática; tensão de saída 110/115 ou 220 VOLTS (a ser definida pelo solicitante); alarmes audiovisual; bateria mínimo 06 tomadas de saída padrão brasileiro; o produto deverá ser novo, sem uso, reforma ou recondicionamento; garantia de 12 meses.	0,00	SMS	0,0000	849,34	1.698,68

PREF. FAZENDA RIO GRANDE Folha nº 57

SAO JOAO DO IVAI, 11 de Setembro de 2018

PAULO CESAR LOPES MARCELINO
PROPRIETARIO

ESTADO DO PARANA
PREFEITURA MUN. FAZENDA RIO GRANDE

CNPJ: 95.422.986/0001-02 Telefone: (41) 3627 8500
RUA JACARANDÁ, 300
C.E.P.: 83820-901 - Fazenda Rio Grande

PREGÃO PRESENCIAL
Nº.: 81/2018 - PR

Processo Administrativo:	151/2018
Processo Licitatório:	151/2018
Data do Processo:	23/08/2018

Folha: 6/7

Fornecedor: P C LOPES MARCELINO E CIA LTDA - ME
Endereço: AV CURITIBA - Bairro: CENTRO
Cidade: SAO JOAO DO IVAI UF: PR CEP: 86930-000
CNPJ: 21.486.805/0001-67 Inscrição Estadual: 9068142854
Telefone: 4334773342 Enquadrado como MPE:Não MPE Local/Regional:Não

Item	Quantidade	Unid.	Especificação do Material	Preço Máximo	Marca	Descto.	Preço Unitário	Preço Total
37	1,00	UNI	Projetor Multimídia (Datashow): Deve estar em linha de produção pelo fabricante, possuir tecnologia LCD com matriz ativa TFT com 16 milhões de cores; resolução mínima nativa de 1024 x 768 e compatibilidade 16:9; Deve possuir interfaces de comunicação, sendo 01 (uma vaga) VGA e 01 (uma) HDMI; Deve possuir entrada USB; luminosidade mínima de 2500 lumens; alto falante integrado no projetor com no mínimo de 1W de potência; Alimentação automática 100-120V, 220-240V; controle remoto IR, cabo de alimentação, cabo VGA, manual do usuário; Suporta apresentações a partir de um pen-drive direto no projetor (sem uso do PC); o equipamento deverá ser novo, sem uso, reforma ou recondicionamento; garantia 12 meses.	0,00		0,0000	0,00	0,00
38	2,00	UNI	Suporte de soro em aço inoxidáve, com pedestal, altura regulável	0,00		0,0000	0,00	0,00
39	2,00	UNI	Tela de projeção com tripé retrátil manual, área visual de 1,80 x 1,80 m.(+ou- 10%). Deverá possuir estojo de alumínio com pintura eletrostática resistente a riscos e corrosões; Possuir poste central com resistência e sustentação suficiente para atender especificação da tela citada acima; Deverá possuir superfície de projeção do tipo matte white (branco opaco) ou similar, que permita ganho de brilho; possuir bordas pretas que permita enquadramento da imagem; o equipamento deverá ser novo, sem uso, reforma ou recondicionamento; Garantia mínima de 12 meses.	0,00		0,0000	0,00	0,00

PREF. FAZENDA RIO GRANDE 578 Folha nº K

SAO JOAO DO IVAI, 11 de Setembro de 2018

PAULO CESAR LOPES MARCELINO
PROPRIETARIO

ESTADO DO PARANA
PREFEITURA MUN. FAZENDA RIO GRANDE

CNPJ: 95.422.986/0001-02 Telefone: (41) 3627 8500
RUA JACARANDÁ, 300
C.E.P.: 83820-901 - Fazenda Rio Grande

PREGÃO PRESENCIAL
Nº.: 81/2018 - PR

Processo Administrativo: 151/2018
Processo Licitatório: 151/2018
Data do Processo: 23/08/2018

Folha: 7/7

Fornecedor: P C LOPES MARCELINO E CIA LTDA - ME
Endereço: AV CURITIBA - Bairro: CENTRO
Cidade: SAO JOAO DO IVAI UF: PR CEP: 86930-000
CNPJ: 21.486.805/0001-67 Inscrição Estadual: 9068142854
Telefone: 4334773342 Enquadrado como MPE:Não MPE Local/Regional:Não

Item	Quantidade	Unid.	Especificação do Material	Preço Máximo	Marca	Descto.	Preço Unitário	Preço Total
40	5,00	UNI	Ventilador de teto. Rotação: 485 RPM, potência: 130Wm, corrente máxima: 0,80A / 0,50A, frequência: 60hz, área de ventilação: 25 m2, peso: 4,9 kg, diâmetro: 1,07 m, pintura: epóxi, lustre: pera, bivolt.	0,00		0,0000	0,00	0,00

Reservado para Observações do Fornecedor: DADOS BANCARIO: BANCO DO BRASIL AG. 2631-X C/C 17.767-9 E-MAIL: l20sportslicita@gmail.com fone: 43 - 3477-3342 VALIDADE DA PROPOSTA: 60 (SESSENTA) DIAS.

Total Geral: 27.113,80

(Valores expressos em Reais R$)

PREF. FAZENDA RIO GRANDE 579

Total por Extenso: (vinte e sete mil cento e treze reais e oitenta centavos)

SAO JOAO DO IVAI, 11 de Setembro de 2018

PAULO CESAR LOPES MARCELINO
PROPRIETARIO

C. SILVERIO SIMÃO EIRELI – ME

AVENIDA SÃO JOÃO, 145B – CENTRO - SAO JOAO DO IVAI – PR

CNPJ: 08.490.629/0001-79

TELEFONE: (43)3477-3383

E-MAIL: simonmagazine@hotmail.com

PREGÃO PRESENCIAL Nº.081/2018

PREFEITURA DA FAZENDA RIO GRANDE

ENVELOPE Nº01 – PROPOSTA DE PREÇOS

DATA: 12/09/2018

PREF. FAZENDA RIO GRANDE
580
Folha nº

C.SILVERIO SIMAO EIRELI - ME
CNPJ: 08.490.629/0001-79
INS. ESTADUAL: 903.90681-22

AV. SÃO JOÃO, 145B – CENTRO – SÃO JOÃO DO IVAÍ/PR
TELEFONE/FAX: (43) 3477-3383
EMAIL: simonmagazine@hotmail.com

PROCESSO ADMINISTRATIVO Nº 151/2018
PROTOCOLO 821/2018
PREGÃO PRESENCIAL N° 081/2018

PREF. FAZENDA RIO GRANDE
581
Folha nº
K

ANEXO VI

PROPOSTA DE PREÇO

DADOS DA PROPONENTE

RAZÃO SOCIAL: C SILVERIO SIMAO EIRELI - ME
CNPJ Nº: 08.490.629/0001-79
INSCRIÇÃO ESTADUAL: 90390681-22
ENDEREÇO COMPLETO: AV SÃO JOÃO, 145B – CENTRO, SÃO JOÃO DO IVAÍ/PR.
TELEFONE: (43) 3477-3383
E-MAIL: simonmagazine@hotmail.com
BANCO: BANCO DO BRASIL **AGENCIA:** 2631-X **C/C:** 11855-9

Apresentamos e submetemos à apreciação de V. Sa nossa proposta de preços, a preços fixos e sem reajuste, relativa à licitação em epígrafe, cujo objeto é a **Aquisição de equipamentos e materiais permanentes para atender às necessidades das Unidades Básicas de Saúde - UBSs: Gralha Azul e Jardim Hortência, conforme Emenda Parlamentar nº 09240.360000/1170-10, atendendo à solicitação da Secretaria Municipal de Saúde.**

PLANILHA EM ANEXO

VALOR TOTAL DA PROPOSTA: R$ 46.310,98 (quarenta e seis mil e trezentos e dez reais e noventa e oito centavos)

PRAZO DE VALIDADE DA PROPOSTA: 60 (sessenta) dias corridos, a contar da data de sua apresentação.

Declaramos, ainda, que estamos enquadrados no regime de tributação de microempresa e empresa de pequeno porte, conforme estabelece o artigo 3º da lei complementar nº. 123/2006.

São João do Ivaí, 12 de Setembro de 2018.

Douglas Willian Santana
R.G. 9.304.332-4 SESP/PR
CPF 061.062.549-74

ESTADO DO PARANA
PREFEITURA MUN. FAZENDA RIO GRANDE

CNPJ: 95.422.986/0001-02 **Telefone: (41) 3627 8500**
RUA JACARANDÁ, 300
C.E.P.: 83820-901 **- Fazenda Rio Grande**

PREGÃO PRESENCIAL
Nº.: 81/2018 - PR

Processo Administrativo: **151/2018**
Processo Licitatório: **151/2018**
Data do Processo: **23/08/2018**

Fornecedor: **C. SILVERIO SIMÃO EIRELI - ME**
Endereço: AV. SÃO JOÃO, 145B - Bairro: CENTRO
Cidade: SÃO JOÃO DO IVAÍ UF: PR CEP: 86930-000
CNPJ: 08.490.629/0001-79 Inscrição Estadual: 9039068122
Telefone: 4334773383 Enquadrado como MPE:Sim MPE Local/Regional:Não

Item	Quantidade	Unid.	Especificação do Material	Preço Máximo	Marca	Descto.	Preço Unitário	Preço Total
1	6,00	UNI	Aquecedor portátil de ambiente de 1500 a 2000 wats (BIVOLT)	0,00	VENTISOL/ MOD	0,0000	269,47	1.616,82
2	2,00	UNI	Ar condicionado. Capacidade 9000 a 12000 BTUs, Split, função quente e frio	0,00	ELECTROLUX/ V	0,0000	2.414,50	4.829,00
3	12,00	UNI	Armário em aço, dimensões: 1,80 a 2,20cm altura x 70 a 110cm largura, 02 portas com 04 prateleiras com capacidade de 50kg.	0,00	VEGEL/ AIA402E	0,0000	620,34	7.444,08
4	2,00	UNI	Armário Vitrine em aço/ferro pintado, COM 2 portas e laterais em vidro.	0,00		0,0000	0,00	0,00
5	3,00	UNI	Arquivo material de confecçao: aço; 03 a 04 gavetas; Deslizamento das gavetas: Trilho telescópico.	0,00	VEGEL/ AIOF3CE	0,0000	531,67	1.595,01
6	2,00	UNI	Balança Antropométrica Adulto Digital (BIVOLT).	0,00		0,0000	0,00	0,00
7	2,00	UNI	Balança Antropométrica Infantil Digital (BIVOLT).	0,00		0,0000	0,00	0,00
8	1,00	UNI	Balança Antropométrica obeso digital (BIVOLT).	0,00		0,0000	0,00	0,00
9	14,00	UNI	Balde a Pedal, confeccionado em polipropileno, capacidade de 30 até 49 litros.	0,00		0,0000	0,00	0,00
10	4,00	UNI	Balde/Lixeira, confeccionado em aço/ferro pintado, capacidade de 11 até 20 litros.	0,00		0,0000	0,00	0,00
11	2,00	UNI	Cadeira para obeso. Estrutura em aço e ferro pintado; Material de confecção: estofado; não possui braços e nem rodízios. Suporta entre 110 e 160 kg.	0,00	VIANFLEX/ 140	0,0000	480,20	960,40
12	4,00	UNI	Cadeira em aço/ferro pintado, COM assento e encosto em polipropileno, SEM rodízios, braços e regulagem de altura.	0,00	VIANFLEX/ E120	0,0000	91,37	365,48
13	2,00	UNI	Carro de Limpeza. Confeccionado em polipropileno, tendo grande resistência a sabões e detergentes. Possui lugares especificos para guarda e transporte de utensílios utilizados na limpeza, com rodízios de 4", 02 baldes de 25 litros (um para água suja e outro para água limpa, com 01 espremedor, 01 mop´s seco e 01 mop´s molhado.	0,00		0,0000	0,00	0,00

SÃO JOÃO DO IVAÍ, 11 de Setembro de 2018

PREF. FAZENDA RIO GRANDE

Douglas Willian Santana
R.G. 9.304.362-4 SESP/PR
CPF 061.062.549-74

CLEBER SILVERIO SIMÃO
PROPRIETARIO

ESTADO DO PARANA
PREFEITURA MUN. FAZENDA RIO GRANDE

CNPJ: 95.422.986/0001-02 **Telefone: (41) 3627 8500**
RUA JACARANDÁ, 300
C.E.P.: 83820-901 **- Fazenda Rio Grande**

PREGÃO PRESENCIAL
Nº.: 81/2018 - PR

Processo Administrativo: **151/2018**
Processo Licitatório: **151/2018**
Data do Processo: **23/08/2018**

Fornecedor: **C. SILVERIO SIMÃO EIRELI - ME**
Endereço: AV. SÃO JOÃO, 145B - Bairro: CENTRO
Cidade: SÃO JOÃO DO IVAÍ UF: PR CEP: 86930-000
CNPJ: 08.490.629/0001-79 Inscrição Estadual: 9039068122
Telefone: 4334773383 Enquadrado como MPE:Sim MPE Local/Regional:Não

Item	Quantidade	Unid.	Especificação do Material	Preço Máximo	Marca	Descto.	Preço Unitário	Preço Total
14	2,00	UNI	Carro maca simples com grades laterai, colchonete, suporte de soro; material de confecção: aço inoxidável.	0,00		0,0000	0,00	0,00
15	2,00	UNI	Carro Curativo: Com armação tubular em aço carbono, tampo e prateleira em chapa de aço carbono, varanda lateral em toda a volta, pés com rodízios giratórios com 2" de diâmetro. Acompanha balde e bacia em aço inoxidável. Pintura eletrostática a pó epóxi branco. Dimensões 0,40 m largura x 0,80 m comprimento x 0,80 m altura	0,00		0,0000	0,00	0,00
16	2,00	UNI	carro transporte de materiais tipo cuba mínimo 200l em polipropileno.	0,00		0,0000	0,00	0,00
17	1,00	UNI	Central de nebulização tipo compressor, com 4 saídas, potencia mínima ¼ de HP – bivolt	0,00		0,0000	0,00	0,00
18	1,00	UNI	Cilindro de gases medicinais: alumínio, capacidade 3 a 10 litros, válvula, manômetro e fluxômetro, sem suporte, com rodízios.	0,00		0,0000	0,00	0,00
19	2,00	PÇ	Escada em aço inoxidável, com 2 degraus.	0,00		0,0000	0,00	0,00
20	5,00	UNI	Esfigmomanômetro Adulto, confeccionado tecido em algodão, braçadeira e fecho em velcro.	0,00		0,0000	0,00	0,00
21	2,00	UNI	Esfigmomanômetro infantil, confeccionado tecido em algodão, braçadeira e fecho em velcro.	0,00		0,0000	0,00	0,00
22	1,00	UNI	Esfigmomanômetro obeso, confeccionado tecido em algodão,	0,00		0,0000	0,00	0,00
23	8,00	UNI	Estante 6 Prateleiras, COM Reforço e Capacidade das prateleira no mínimo 100kg.	0,00	VIANFLEX/ ED30	0,0000	346,26	2.770,08
24	4,00	UNI	Estetoscópio adulto duplo com auscultador em aço inoxidável	0,00		0,0000	0,00	0,00
25	2,00	UNI	Estetoscópio infantil duplo com auscultador em aço inoxidável tipo duplo	0,00		0,0000	0,00	0,00
26	2,00	UNI	Foco Refletor Ambulatorial, com iluminação led e haste flexível (BIVOLT).	0,00		0,0000	0,00	0,00

SÃO JOÃO DO IVAÍ, 11 de Setembro de 2018

PREF. FAZENDA RIO GRANDE

CLEBER SILVERIO SIMÃO
PROPRIETARIO

ESTADO DO PARANA
PREFEITURA MUN. FAZENDA RIO GRANDE

CNPJ: 95.422.986/0001-02 **Telefone: (41) 3627 8500**
RUA JACARANDÁ, 300
C.E.P.: 83820-901 **- Fazenda Rio Grande**

PREGÃO PRESENCIAL
Nº.: 81/2018 - PR

Processo Administrativo: **151/2018**
Processo Licitatório: **151/2018**
Data do Processo: **23/08/2018**

Fornecedor: **C. SILVERIO SIMÃO EIRELI - ME**
Endereço: AV. SÃO JOÃO, 145B - Bairro: CENTRO
Cidade: SÃO JOÃO DO IVAÍ UF: PR CEP: 86930-000
CNPJ: 08.490.629/0001-79 Inscrição Estadual: 9039068122
Telefone: 4334773383 Enquadrado como MPE:Sim MPE Local/Regional:Não

Item	Quantidade	Unid.	Especificação do Material	Preço Máximo	Marca	Descto.	Preço Unitário	Preço Total
27	1,00	UNI	Geladeira/refrigerador; especificações técnicas mínimas: capacidade 300 litros, frost free, duplex, 2 portas, compartimento interno, vidro temperado, regulagem por níveis de temperatura, prateleiras removíveis, gavetas para vegetais e frutas, porta-ovos. Características mínimas especificadas: Geladeira/refrigerador de 250 a 299 litros (Bivolt).	0,00		0,0000	0,00	0,00
28	2,00	UNI	Impressora Laser Comum. Que esteja em linha de produção do fabricante, impressora laser com padrão de cor monocromático; resolução mínima de 1200x1200 DPI, velocidade de 35 páginas por minuto PPM, suportar tamanho de papel A5, A4, carta e ofício; capacidade de entrada de 200 páginas; ciclo mensal de 50.000 páginas, interface USB, permitir compartilhamento por meio e rede 10/100/1000 ethernet e wifi 802.11 b/g/n; suportar frente e verso automático; o produto deverá ser novo, sem uso, reforma ou recondicionamento. Garantia de 12 meses	0,00		0,0000	0,00	0,00
29	1,00	UNI	Longarina COM 3 lugares, assento e encosto em polipropileno.	0,00	VIANFLEX/ E120:	0,0000	394,94	394,94
30	2,00	UNI	Mesa de Computador; base e material de confecção em madeira/MDP/MDF/similar. com divisões de 3 a 4 gavetas, Suportes p/ CPU+Teclado+Impressora.	0,00	VIANFLEX/ TRME	0,0000	457,34	914,68
31	4,00	UNI	Mesa de escritório simples: base em aço e ferro pintado, material de confecção em madeira/MDF/MDP/similar com divisões de 1 a 2 gavetas.	0,00	VIANFLEX/ TRGF	0,0000	331,24	1.324,96
32	1,00	UNI	mesa para impressoraestrutura em aço/ferro pintado, tampo em madeira/mdp/mdf/similar, medidas mínimas: 80x60x70cm.	0,00	VIANFLEX/ TRME	0,0000	119,83	119,83

PREF. FAZENDA RIO GRANDE Fls. 582

SÃO JOÃO DO IVAÍ, 11 de Setembro de 2018

CLEBER SILVERIO SIMÃO
PROPRIETARIO

ESTADO DO PARANA
PREFEITURA MUN. FAZENDA RIO GRANDE

CNPJ: 95.422.986/0001-02 **Telefone: (41) 3627 8500**
RUA JACARANDÁ, 300
C.E.P.: 83820-901 **- Fazenda Rio Grande**

PREGÃO PRESENCIAL
Nº.: 81/2018 - PR

Processo Administrativo: **151/2018**
Processo Licitatório: **151/2018**
Data do Processo: **23/08/2018**

Folha: 4/7

Fornecedor: **C. SILVERIO SIMÃO EIRELI - ME**
Endereço: AV. SÃO JOÃO, 145B - Bairro: CENTRO
Cidade: SÃO JOÃO DO IVAÍ UF: PR CEP: 86930-000
CNPJ: 08.490.629/0001-79 Inscrição Estadual: 9039068122
Telefone: 4334773383 Enquadrado como MPE:Sim MPE Local/Regional:Não

Item	Quantidade	Unid.	Especificação do Material	Preço Máximo	Marca	Descto.	Preço Unitário	Preço Total
33	4,00	UNI	Microcomputador. Desktop básico. Especificação mínima: que esteja em linha de produção pelo fabricante, computador Desktop com processador no mínimo INTEL CORE I3 ou AMD A10 ou similar, possuir 01 disco rígido de 500 GIGABYTE; memória RAM de 08 GIGABYTES, em 02 módulos idênticos de 04 GIGABYTES cada, tipo SDRM DDR2.133 MHZ ou superior, operando em modalidade dual channel; placa principal deve ter arquitetura ATX, MICROATX, BTX ou MICRO BTX, conforme padrões estabelecidos e divulgados no sítio www.formfactors.org, organismo que define os padrões existentes; possuir pelo menos 01 SLOT PCI-EXPRESS 2.0 x 16 ou superior; possuir sistema de detecção de intrusão de chassis, com acionador instalado no gabinete; o adaptador de vídeo integrado deverá ser no mínimo de um GIGABYTE de memória, possuir suporte ao microsoft DIRECTX 10.1 ou superior, suportar monitor estendido, possuir no mínimo duas saídas de vídeo, sendo pelo menos 01 digital do tipo HDMI display PORT ou DVI; unidade combinada de gravação de disco ótico CD, DVD ROM, teclado USB, ABNT2, 107 teclas (com fio) e mouse USB, 800 DPI, dois botões, SCROLL (com fio); monitor de LED 19 polegadas (WIDESCREEN 16:9); interfaces de rede 10/100/1000 e wifi padrão IEEE 802.11 B/G/N; sistema operacional WINDOWS 10 PRO (64 BITS); fonte compatível e que suporte toda configuração exigida no item, gabinete e periféricos deverão funcionar na vertical ou horizontal; Todos os equipamentos ofertados (gabinete, teclado, mouse e monitor) devem possuir gradações neutras das cores branca, preta ou cinza e manter o mesmo padrão de cor; todos os componentes do produto deverão ser novos, sem uso, reforma ou recondicionamento; garantia de 12 meses.	0,00	NTC/ PC I3 4122	0,0000	3.116,67	12.466,68
34	4,00	UNI	Negatoscópio – Tipo: lâmpada fluorescente; Parede, 2 Corpos (BIVOLT).	0,00		0,0000	0,00	0,00

SÃO JOÃO DO IVAÍ, 11 de Setembro de 2018

CLEBER SILVERIO SIMÃO
PROPRIETARIO

ESTADO DO PARANA
PREFEITURA MUN. FAZENDA RIO GRANDE

CNPJ: 95.422.986/0001-02 **Telefone: (41) 3627 8500**
RUA JACARANDÁ, 300
C.E.P.: 83820-901 - Fazenda Rio Grande

PREGÃO PRESENCIAL
Nº.: 81/2018 - PR

Processo Administrativo:	**151/2018**
Processo Licitatório:	**151/2018**
Data do Processo:	**23/08/2018**

Folha: 5/7

Fornecedor: **C. SILVERIO SIMÃO EIRELI - ME**
Endereço: AV. SÃO JOÃO, 145B - Bairro: CENTRO
Cidade: SÃO JOÃO DO IVAÍ UF: PR CEP: 86930-000
CNPJ: 08.490.629/0001-79 Inscrição Estadual: 9039068122
Telefone: 4334773383 Enquadrado como MPE:Sim MPE Local/Regional:Não

Item	Quantidade	Unid.	Especificação do Material	Preço Máximo	Marca	Descto.	Preço Unitário	Preço Total
35	2,00	UNI	Notebook; microcomputador portatil (notebook); com processador de, no minimo, Intel Core I5 ou AMD A10 ou similar; 1 (um) disco rígido de 500 GB, velocidade de rotação de 7200 RPM, unidade combinada de gravação de disco optico CD, DVD ROM, Memória RAM de 8 GB, em 2 módulos idênticos de 4 GB cada, do tipo SDRAM DDR4 2.133 MHZ ou superior, tela LCD de 14 ou 15 polegadas Widescreen, suportar resolução de 1600x900 pixels, teclado deverá conter todos os caracteres em língua portuguesa, inclusive ç e acentos nas mesmas posições do teclado padrão ABNT2, Mouse touchpad com 2 botões integrados, mouse optico com conexão USB e botão de rolagem (SCROLL), interfaces de rede 10/100/1000 conector RJ-45 fêmea e wifi padrão IEE 802.11A/B/G/N; sistema operacional Windows 10 PRO (64 BITS); Bateria recarregável do tipo íon e lítion com no mínimo 06 células, fonte externa automática compatível com o item; possuir interfaces USB 2.0 e 3.0, 01 (uma) HDMI ou display PORT, 01 VGA, Leitor de cartão, Webcam Full HD (1080p), deverá vir equipado com maleta do tipo acolchoada para transporte e acondicionamento do equipamento. O equipamento deverá ser novo, sem uso, reforma ou recondicionamento. Garantia mínima de 12 meses.	0,00	ACER/ A515-51	0,0000	3.366,67	6.733,34
36	2,00	UNI	Nobreak Especificação mínima: que esteja em linha de produção pelo fabricante; no-break com potência nominal de 1,2 KVA; potência real mínima de 600W; tensão entrada 115/127/220 VOLTS (em corrente alternada); com comutação automática; tensão de saída 110/115 ou 220 VOLTS (a ser definida pelo solicitante); alarmes audiovisual; bateria mínimo 06 tomadas de saída padrão brasileiro; o produto deverá ser novo, sem uso, reforma ou recondicionamento; garantia de 12 meses.	0,00	SMS/ STATION II	0,0000	849,34	1.698,68

PREF. FAZENDA RIO GRANDE
586
Folha nº

SÃO JOÃO DO IVAÍ, 11 de Setembro de 2018

CLEBER SILVERIO SIMÃO
PROPRIETARIO

ESTADO DO PARANA
PREFEITURA MUN. FAZENDA RIO GRANDE

CNPJ: 95.422.986/0001-02 **Telefone: (41) 3627 8500**
RUA JACARANDÁ, 300
C.E.P.: 83820-901 **- Fazenda Rio Grande**

PREGÃO PRESENCIAL
Nº.: 81/2018 - PR

Processo Administrativo: **151/2018**
Processo Licitatório: **151/2018**
Data do Processo: **23/08/2018**

Folha: 6/7

Fornecedor: **C. SILVERIO SIMÃO EIRELI - ME**
Endereço: AV. SÃO JOÃO, 145B - Bairro: CENTRO
Cidade: SÃO JOÃO DO IVAÍ UF: PR CEP: 86930-000
CNPJ: 08.490.629/0001-79 Inscrição Estadual: 9039068122
Telefone: 4334773383 Enquadrado como MPE:Sim MPE Local/Regional:Não

Item	Quantidade	Unid.	Especificação do Material	Preço Máximo	Marca	Descto.	Preço Unitário	Preço Total
37	1,00	UNI	Projetor Multimídia (Datashow): Deve estar em linha de produção pelo fabricante, possuir tecnologia LCD com matriz ativa TFT com 16 milhões de cores; resolução mínima nativa de 1024 x 768 e compatibilidade 16:9; Deve possuir interfaces de comunicação, sendo 01 (uma vaga) VGA e 01 (uma) HDMI; Deve possuir entrada USB; luminosidade mínima de 2500 lumens; alto falante integrado no projetor com no mínimo de 1W de potência; Alimentação automática 100-120V, 220-240V; controle remoto IR, cabo de alimentação, cabo VGA, manual do usuário; Suporta apresentações a partir de um pen-drive direto no projetor (sem uso do PC); o equipamento deverá ser novo, sem uso, reforma ou recondicionamento; garantia 12 meses.	0,00	EPSON/ EX5240	0,0000	3.077,00	3.077,00
38	2,00	UNI	Suporte de soro em aço inoxidáve, com pedestal, altura regulável	0,00		0,0000	0,00	0,00
39	2,00	UNI	Tela de projeção com tripé retrátil manual, área visual de 1,80 x 1,80 m.(+ou- 10%). Deverá possuir estojo de alumínio com pintura eletrostática resistente a riscos e corrosões; Possuir poste central com resistência e sustentação suficiente para atender especificação da tela citada acima; Deverá possuir superfície de projeção do tipo matte white (branco opaco) ou similar, que permita ganho de brilho; possuir bordas pretas que permita enquadramento da imagem; o equipamento deverá ser novo, sem uso, reforma ou recondicionamento; Garantia mínima de 12 meses.	0,00		0,0000	0,00	0,00

PREF. FAZENDA RIO GRANDE
Folha nº 384

SÃO JOÃO DO IVAÍ, 11 de Setembro de 2018

CLEBER SILVERIO SIMÃO
PROPRIETARIO

ESTADO DO PARANA
PREFEITURA MUN. FAZENDA RIO GRANDE

CNPJ: 95.422.986/0001-02 **Telefone: (41) 3627 8500**
RUA JACARANDÁ, 300
C.E.P.: 83820-901 - Fazenda Rio Grande

PREGÃO PRESENCIAL
Nº.: 81/2018 - PR

Processo Administrativo:	**151/2018**
Processo Licitatório:	**151/2018**
Data do Processo:	**23/08/2018**

Folha: 7/7

Fornecedor: **C. SILVERIO SIMÃO EIRELI - ME**
Endereço: AV. SÃO JOÃO, 145B - Bairro: CENTRO
Cidade: SÃO JOÃO DO IVAÍ UF: PR CEP: 86930-000
CNPJ: 08.490.629/0001-79 Inscrição Estadual: 9039068122
Telefone: 4334773383 Enquadrado como MPE: Sim MPE Local/Regional: Não

Item	Quantidade	Unid.	Especificação do Material	Preço Máximo	Marca	Descto.	Preço Unitário	Preço Total
40	5,00	UNI	Ventilador de teto. Rotação: 485 RPM, potência: 130Wm, corrente máxima: 0,80A / 0,50A, frequência: 60hz, área de ventilação: 25 m2, peso: 4,9 kg, diâmetro: 1,07 m, pintura: epóxi, lustre: pera, bivolt.	0,00		0,0000	0,00	0,00

Reservado para Observações do Fornecedor:

Total Geral: 46.310,98

(Valores expressos em Reais R$)

PREF. FAZENDA RIO GRANDE
588
Folha nº 7

Total por Extenso: (quarenta e seis mil trezentos e dez reais e noventa e oito centavos)

SÃO JOÃO DO IVAÍ, 11 de Setembro de 2018

CLEBER SILVERIO SIMÃO
PROPRIETARIO

Douglas Willian Santana
R.G. 9.404.582-4 SESP/PR
CPF 067.062.549-74

589
K

PREGÃO PRESENCIAL Nº.81/2018 – REGISTRO DE PREÇOS

SEGUNDA ALTERAÇÃO CONTRATUAL DA EMPRESA P. C. LOPES MARCELINO & CIA LTDA - ME
NIRE Nº 41208691964 DE 16.11.2017
C.N.P.J. Nº 21.486.805/0001-67 Fls.01/07

PAULO CESAR LOPES MARCELINO, brasileiro, maior, empresário, casado sob o Regime de Separação de Bens, nascido na cidade de Apucarana, Estado do Paraná, em 30 de março de 1.972, inscrito no Cadastro de Pessoas Físicas do Ministério da Fazenda sob n.º 015.917.959-90, portador da Cédula de Identidade Civil Registro Geral sob nº 3.560.618-5 SESP/PR, em 01.07.1997, residente e domiciliado na cidade de São João do Ivai, Estado do Paraná, à Rua Bonifacio Paschoal Frez, nº 143, bairro Centro, CEP 86930-000; Únicos sócios componente da sociedade empresarial limitada que gira sob o nome empresarial de "P. C. LOPES MARCELINO & CIA LTDA - ME", com sede na Avenida Itaipu, 143, centro, São João do Ivai – PR, CEP-86930-000, constituída conforme contrato social arquivado na Junta Comercial do Paraná sob nº 41208691964 em 16.11.2017, e Primeira Alteração de Contrato Social arquivada sob o nº 20177513420 em 04.01.2018. Resolvem assim alterar o contrato social conforme as seguintes cláusulas:

CLÁUSULA PRIMEIRA: O endereço da empresa que era na Avenida Itaipu, 143, centro, São João do Ivai - Pr, passa a ser na Avenida Curitiba, 423, Bairro Centro, São João do Ivaí, Paraná, CEP 86.930-000.

CLÁUSULA SEGUNDA: O objetivo social da sociedade passa a ser de: Lojas de variedades, exceto lojas de departamentos ou magazines; Comércio varejista de artigos do vestuário e acessórios; Comércio varejista de equipamentos e suprimentos de informática; Comércio varejista de eletrodomésticos e equipamentos de áudio e vídeo; Comércio varejista de discos, CDs, DVDs e fitas; Comércio varejista de equipamentos de telefonia e comunicação; Comércio varejista de artigos de papelaria; Comércio varejista de equipamentos para escritório; Reparação e manutenção de computadores e de equipamentos periféricos; Comércio varejista de artigos esportivos; Fotocópias; Preparação de documentos e serviços especializados de apoio

REF. FAZENDA RIO GRANDE
590
Folha nº
15

JUNTA COMERCIAL DO PARANÁ

CERTIFICO O REGISTRO EM 17/01/2018 09:46 SOB Nº 20180032887.
PROTOCOLO: 180032887 DE 11/01/2018. CÓDIGO DE VERIFICAÇÃO: 11800152340. NIRE: 41208691964.
P. C. LOPES MARCELINO & CIA LTDA ME

Libertad Bogus
SECRETÁRIA-GERAL
CURITIBA, 17/01/2018
www.empresafacil.pr.gov.br

A validade deste documento, se impresso, fica sujeito à comprovação de sua autenticidade nos respectivos portais. Informando seus respectivos códigos de verificação

administrativo; Serviços de encadernação e plastificação; Comércio varejista de madeira e artefatos; Produção e promoção de eventos esportivos; Atividades esportivas; Aluguel de máquinas e equipamentos para escritório; Confecção, sob medida, de roupas profissionais; Reparação e manutenção de equipamentos eletroeletrônicos de uso pessoal e doméstico; Comércio varejista de artigos de uso doméstico; Comércio varejista de mercadorias com predominância de produtos alimentícios - minimercados, mercearias e armazéns; Comércio varejista de produtos saneantes domissanitários; Comércio varejista de móveis; Fabricação de periféricos para equipamentos de informática; Recarga de cartuchos para equipamentos de informática; Comércio atacadista de equipamentos de informática; Comércio atacadista de artigos de escritório e de papelaria; Fabricação de brinquedos e jogos recreativos; Fabricação de artefatos para pesca e esporte; Confecção de peças do vestuário, exceto roupas íntimas e as confeccionadas sob medida; Fabricação de acessórios do vestuário, exceto para segurança e proteção; Impressão de material para uso publicitário; Confecção de roupas profissionais, exceto sob medida; Comércio atacadista de roupas e acessórios para uso profissional e de segurança do trabalho; Aluguel de máquinas e equipamentos comerciais e industriais, sem operador; Aluguel de equipamentos recreativos e esportivos; Comércio varejista de brinquedos e artigos recreativos; Impressão de material grafico; Comércio atacadista de equipamentos e artigos de uso pessoal e doméstico; Comercio atacadista de produtos de higiene, limpeza e conservação domiciliar, com atividade de fracionamento e acondicionamento associada; Instalação e manutenção de sistemas centrais de ar condicionado, de ventilação e refrigeração; Ensino de esportes.

CLAUSULA TERCEIRA: Em consonância com o que determina o artigo 2.031, da Lei nº 10.406/2002, os sócios RESOLVEM, por este

PREF. FAZENDA RIO GRANDE
591
Folha nº
15

CERTIFICO O REGISTRO EM 17/01/2018 09:46 SOB Nº 20180032887.
PROTOCOLO: 180032887 DE 11/01/2018. CÓDIGO DE VERIFICAÇÃO: 11800152340. NIRE: 41208691964.
P. C. LOPES MARCELINO & CIA LTDA ME

JUNTA COMERCIAL DO PARANÁ

Libertad Bogus
SECRETÁRIA-GERAL
CURITIBA, 17/01/2018
www.empresafacil.pr.gov.br

A validade deste documento, se impresso, fica sujeito à comprovação de sua autenticidade nos respectivos portais. Informando seus respectivos códigos de verificação

instrumento atualizar e consolidar o Contrato social, tornando assim sem efeito, a partir desta data, as cláusulas e condições contidas no contratosocial primitivo que, adequado às disposições da referida Lei número 10.406/2002, aplicáveis a este tipo societário passa a ter a seguinte redação:

CONSOLIDAÇÃO DO CONTRATO SOCIAL DA EMPRESA P. C. LOPES MARCELINO & CIA LTDA - ME
NIRE Nº 41208691964 DE 16.11.2017
C.N.P.J. Nº 21.486.805/0001-67

PAULO CESAR LOPES MARCELINO, brasileiro, maior, empresário, casado sob o Regime de Separação de Bens, nascido na cidade de Apucarana, Estado do Paraná, em 30 de março de 1.972, inscrito no Cadastro de Pessoas Físicas do Ministério da Fazenda sob n.º 015.917.959-90, portador da Cédula de Identidade Civil Registro Geral sob nº 3.560.616-5 SESP/PR, em 01.07.1997, residente e domiciliado na cidade de São João do Ivai, Estado do Paraná, à Rua Bonifacio Paschoal Frez, nº 143, bairro Centro, CEP 86930-000; Único sócio componente da sociedade empresarial limitada que gira sob o nome empresarial de "**P. C. LOPES MARCELINO & CIA LTDA - ME**", com sede na Avenida Curitiba, 423, Bairro centro, São João do Ivaí – PR, CEP-86930-000, constituída conforme contrato social arquivado na Junta Comercial do Paraná sob nº 41208691964 em 16.11.2017, e Primeira Alteração de Contrato Social arquivada sob o nº 20177513420 em 04.01.2018.

CLÁUSULA PRIMEIRA: A sociedade gira sob o nome empresarial de "**P. C. LOPES MARCELINO & CIA LTDA - ME**".

592

CERTIFICO O REGISTRO EM 17/01/2018 09:46 SOB Nº 20180032887.
PROTOCOLO: 180032887 DE 11/01/2018. CÓDIGO DE VERIFICAÇÃO: 11800152340. NIRE: 41208691964.
P. C. LOPES MARCELINO & CIA LTDA ME

JUNTA COMERCIAL DO PARANÁ

Libertad Bogus
SECRETÁRIA-GERAL
CURITIBA, 17/01/2018
www.empresafacil.pr.gov.br

A validade deste documento, se impresso, fica sujeito à comprovação de sua autenticidade nos respectivos portais.
Informando seus respectivos códigos de verificação

SEGUNDA ALTERAÇÃO CONTRATUAL DA EMPRESA P. C. LOPES MARCELINO & CIA LTDA - ME
NIRE Nº 41208691964 DE 16.11.2017
C.N.P.J. Nº 21.486.805/0001-67 **Fls.04/07**

CLÁUSULA SEGUNDA: A sociedade tem sua sede na Avenida Curitiba, 423, Bairro centro, São João do Ivai – PR, CEP-86930-000.
CLÁUSULA TERCEIRA: A empresa teve suas atividades iniciadas em 24 de Novembro de 2.014, e seu prazo de duração é indeterminado.
CLÁUSULA QUARTA: O objetivo social da sociedade é de:
Lojas de variedades, exceto lojas de departamentos ou magazines; Comércio varejista de artigos do vestuário e acessórios; Comércio varejista de equipamentos e suprimentos de informática; Comércio varejista de eletrodomésticos e equipamentos de áudio e vídeo; Comércio varejista de discos, CDs, DVDs e fitas; Comércio varejista de equipamentos de telefonia e comunicação; Comércio varejista de artigos de papelaria; Comércio varejista de equipamentos para escritório; Reparação e manutenção de computadores e de equipamentos periféricos; Comércio varejista de artigos esportivos; Fotocópias; Preparação de documentos e serviços especializados de apoio administrativo; serviços de encadernação e plastificação; Comércio varejista de madeira e artefatos; Produção e promoção de eventos esportivos; Atividades esportivas; Aluguel de máquinas e equipamentos para escritório; Confecção, sob medida, de roupas profissionais; Reparação e manutenção de equipamentos eletroeletrônicos de uso pessoal e doméstico; Comércio varejista de artigos de uso doméstico; Comércio varejista de mercadorias com predominância de produtos alimentícios - minimercados, mercearias e armazéns; Comércio varejista de produtos saneantes domissanitários; Comércio varejista de móveis; Fabricação de periféricos para equipamentos de informática; Recarga de cartuchos para equipamentos de informática; Comércio atacadista de equipamentos de informática; Comércio atacadista de artigos de escritório e de papelaria; Fabricação de brinquedos e jogos recreativos; Fabricação de artefatos para pesca e esporte; Confecção de peças do vestuário, exceto roupas íntimas e as confeccionadas sob medida;

PREF. FAZENDA NO GRANDE
593
Folha nº
15

CERTIFICO O REGISTRO EM 17/01/2018 09:46 SOB Nº 20180032887.
PROTOCOLO: 180032887 DE 11/01/2018. CÓDIGO DE VERIFICAÇÃO: 11800152340. NIRE: 41208691964.
P. C. LOPES MARCELINO & CIA LTDA ME

JUNTA COMERCIAL DO PARANÁ

Libertad Bogus
SECRETÁRIA-GERAL
CURITIBA, 17/01/2018
www.empresafacil.pr.gov.br

A validade deste documento, se impresso, fica sujeito à comprovação de sua autenticidade nos respectivos portais.
Informando seus respectivos códigos de verificação

Fabricação de acessórios do vestuário, exceto para segurança e proteção; Impressão de material para uso publicitário; Confecção de roupas profissionais, exceto sob medida; Comércio atacadista de roupas e acessórios para uso profissional e de segurança do trabalho; Aluguel de máquinas e equipamentos comerciais e industriais, sem operador; Aluguel de equipamentos recreativos e esportivos; Comércio varejista de brinquedos e artigos recreativos; Impressão de material grafico; Comércio atacadista de equipamentos e artigos de uso pessoal e doméstico; Comércio atacadista de produtos de higiene, limpeza e conservação domiciliar, com atividade de fracionamento e acondicionamento associada; Instalação e manutenção de sistemas centrais de ar condicionado, de ventilação e refrigeração; Ensino de esportes.

CLAUSULA QUINTA: O capital social de R$ 10.000,00 (Dez Mil Reais), dividido em 10.000 (Dez Mil) quotas de R$ 1,00 (Um Real) cada, totalmente integralizado em dinheiro, fica assim distribuído entre o sócio;

SÓCIO	QUOTAS	PORC	CAPITAL
PAULO CESAR LOPES MARCELINO	10.000	100,00%	10.000,00
TOTAL.....	10.000	100,00%	10.000,00

CLÁUSULA SEXTA: As quotas são indivisíveis e não poderão ser cedidas ou transferidas a terceiros sem o consentimento do outro sócio, a quem fica assegurado, em igualdade de condições e preço direito de preferência para a sua aquisição se postas à venda, formalizando, se realizada a cessão delas, a alteração contratual pertinente. (Art. 1.056, art. 1.057, CC/2002).

CLÁUSULA SETIMA: A administração da sociedade caberá ao sócio **PAULO CESAR LOPES MARCELINO**, com os poderes e atribuições de administradores autorizados o uso individual do nome empresarial, vedado, no entanto, em atividades estranhas ao interesse social ou assumir obrigações seja em favor de qualquer dos quotistas ou de

PREF. FAZENDA R/O GRANDE
594
Folha nº
5

JUNTA COMERCIAL DO PARANÁ

CERTIFICO O REGISTRO EM 17/01/2018 09:46 SOB Nº 20180032887.
PROTOCOLO: 180032887 DE 11/01/2018. CÓDIGO DE VERIFICAÇÃO: 11800152340. NIRE: 41208691964.
P. C. LOPES MARCELINO & CIA LTDA ME

Libertad Bogus
SECRETÁRIA-GERAL
CURITIBA, 17/01/2018
www.empresafacil.pr.gov.br

A validade deste documento, se impresso, fica sujeito à comprovação de sua autenticidade nos respectivos portais.
Informando seus respectivos códigos de verificação

terceiros, bem como onerar ou alienar bens imóveis da sociedade, sem autorização do outro sócio. (artigos 997, VI, 1.013, 1.015, 1064, CC/2002).

CLÁUSULA OITAVA: Ao término de cada exercício social, em 31 de dezembro, a administradora prestará contas justificadas de sua administração, procedendo à elaboração do inventário, do balanço patrimonial e do balanço de resultado econômico, cabendo aos sócios, na proporção de suas quotas, os lucros ou perdas apurados. (art. 1.065, CC/2002).

CLÁUSULA NONA: Nos quatro meses seguintes ao término do exercício social, os sócios deliberarão sobre as contas e designarão administrador(es) quando for o caso. (arts. 1071 e 1.072, § 2º e art. 1.078, CC/2002).

CLÁUSULA DECIMA: A responsabilidade de cada sócio é restrita ao valor de suas quotas, mas todos respondem solidariamente pela integralização do capital social. (art. 1.052, CC/2002).

CLÁUSULA DÉCIMA PRIMEIRA: Os sócios poderão de comum acordo, fixar uma retirada mensal, a título de "pro labore", observadas as disposições regulamentares pertinentes.

CLÁUSULA DECIMA SEGUNDA: Falecendo ou interditado qualquer sócio, a sociedade continuará suas atividades com os herdeiros, sucessores e o incapaz. Não sendo possível ou inexistindo interesse destes ou do(s) sócio(s) remanescentes(s), o valor de seus haveres será apurado e liquidado com base na situação patrimonial da sociedade, à data da resolução, verificada em balanço especialmente levantado.

Parágrafo único – O mesmo procedimento será adotados em outros casos em que a sociedade se resolva em relação a seu sócio (art. 1.028 e art. 1.031, CC/2002).

PREF. FAZENDÁRIO GRANDE 595 Folha nº K

CERTIFICO O REGISTRO EM 17/01/2018 09:46 SOB Nº 20180032887.
PROTOCOLO: 180032887 DE 11/01/2018. CÓDIGO DE VERIFICAÇÃO: 11800152340. NIRE: 41208691964.
P. C. LOPES MARCELINO & CIA LTDA ME

JUNTA COMERCIAL DO PARANÁ

Libertad Bogus
SECRETÁRIA-GERAL
CURITIBA, 17/01/2018
www.empresafacil.pr.gov.br

A validade deste documento, se impresso, fica sujeito à comprovação de sua autenticidade nos respectivos portais.
Informando seus respectivos códigos de verificação

SEGUNDA ALTERAÇÃO CONTRATUAL DA EMPRESA P. C. LOPES MARCELINO & CIA LTDA - ME
NIRE Nº 41208691964 DE 16.11.2017
C.N.P.J. Nº 21.486.805/0001-67 Fls.07/07

CLÁUSULA DÉCIMA TERCEIRA: O administrador declara, sob as penas da lei, de que não está impedido de exercer a administração da sociedade, por lei especial, ou em virtude de condenação criminal, ou por se encontrar sob os efeitos dela, a pena que vede, ainda que temporariamente, o acesso a cargos públicos; ou por crime falimentar, de prevaricação, peita ou suborno, concussão, peculato, ou contra a economia popular, contra o sistema financeiro nacional, contra normas de defesa da concorrência, contra as relações de consumo, fé pública, ou a propriedade (art. 1.011, § 1º, CC/2002).

CLÁUSULA DÉCIMA QUARTA: Os sócios poderão de comum acordo, abrir ou fechar filial ou outra dependência, mediante alteração contratual, assinada por todos os sócios.

CLÁUSULA DÉCIMA QUINTA: A sociedade se compromete a manter a pluralidade dentro do prazo de 180 (cento e oitenta) dias a partir da presente alteração (lei n. 10.406 de 10/01/2002, conforme art. 1033, par. IV do Código Civil.

CLÁUSULA DÉCIMA SEXTA: As partes elegem o foro da comarca de São João do Ivai, Paraná, para dirimir quaisquer dúvidas sobre a presente.

E, por estarem assim justos e contratados assinam a presente alteração em 01(uma) via.

São João do Ivai, 05 de Janeiro de 2018.

PAULO CESAR LOPES MARCELINO

TABELIONATO DE NOTAS
FIRMA RECONHECIDA
São João do Ivai - PR

PREF. FAZENDA/NO GERAL
596
Folha nº
K

CERTIFICO O REGISTRO EM 17/01/2018 09:46 SOB Nº 20180032887.
PROTOCOLO: 180032887 DE 11/01/2018. CÓDIGO DE VERIFICAÇÃO: 11800152340. NIRE: 41208691964.
P. C. LOPES MARCELINO & CIA LTDA ME

JUNTA COMERCIAL DO PARANÁ

Libertad Bogus
SECRETÁRIA-GERAL
CURITIBA, 17/01/2018
www.empresafacil.pr.gov.br

A validade deste documento, se impresso, fica sujeito à comprovação de sua autenticidade nos respectivos portais. Informando seus respectivos códigos de verificação

FUNARPEN
SELO DIGITAL Nº
r6Kn5.ne9Iu.R6hyW
Controle: 13
NY9ky.9XzRD
Consulte esse selo em
http://funarpen.com.br

TABELIONATO DE NOTAS
SÃO JOÃO DO IVAI - PR
Fone: (43) 3477-2531
Glaziele Zanardi - Tabeliã

SERVIÇO NOTARIAL
Comarca de São João do Ivai - PR
Av. Curitiba, 356 - Sala 01
CEP 86930-000

Reconheço a(s) firma(s): Verdadeira de Paulo Cesar Lopes Marcelino

10 JAN. 2018 São João do Ivai PR

Em testemunho 13 da verdade.

Bruna Maria Rodrigues de Souza Lima
Escrevente Juramentada

PREF. FAZENDA RIO GRANDE
597
Folha nº
K

CERTIFICO O REGISTRO EM 17/01/2018 09:46 SOB Nº 20180032887.
PROTOCOLO: 180032887 DE 11/01/2018. CÓDIGO DE VERIFICAÇÃO:
11800152340. NIRE: 41208691964.
P. C. LOPES MARCELINO & CIA LTDA ME

JUNTA COMERCIAL DO PARANÁ

Libertad Bogus
SECRETÁRIA-GERAL
CURITIBA, 17/01/2018
www.empresafacil.pr.gov.br

A validade deste documento, se impresso, fica sujeito à comprovação de sua autenticidade nos respectivos portais.
Informando seus respectivos códigos de verificação

GOVERNO DO PARANÁ
SECRETARIA DA ADMINISTRAÇÃO E DA PREVIDÊNCIA
JUNTA COMERCIAL DO PARANÁ
SISTEMA INTEGRADO DE AUTOMAÇÃO DO REGISTRO MERCANTIL - SIARCO

CERTIDÃO SIMPLIFICADA

Certificamos que as informações abaixo constam dos documentos arquivados nesta Junta Comercial e são vigentes na data da sua expedição.

Nome Empresarial
P. C. LOPES MARCELINO & CIA LTDA - ME

Natureza Jurídica: SOCIEDADE EMPRESÁRIA LIMITADA

Número de Identificação do Registro de Empresas - NIRE (Sede)	CNPJ	Data de Arquivamento do Ato Constitutivo	Data de Início de Atividade
41 2 0869196-4	21.486.805/0001-67	28/11/2014	24/11/2014

Endereço Completo (Logradouro, Nº e Complemento, Bairro, Cidade, UF, CEP)
AVENIDA CURITIBA, 423, CENTRO, SÃO JOÃO DO IVAÍ, PR, 86.930-000

Objeto Social
Lojas de variedades, exceto lojas de departamentos ou magazines; Comércio varejista de artigos do vestuário e acessórios; Comércio varejista de equipamentos e suprimentos de informática; Comércio varejista de eletrodomésticos e equipamentos de áudio e vídeo; Comércio varejista de discos, CDs, DVDs e fitas; Comércio varejista de equipamentos de telefonia e comunicação; Comércio varejista de artigos de papelaria; Comércio varejista de equipamentos para escritório; Reparação e manutenção de computadores e de equipamentos periféricos; Comércio varejista de artigos esportivos; Fotocópias; Preparação de documentos e serviços especializados de apoio administrativo; Serviços de encadernação e plastificação; Comércio varejista de madeira e artefatos; Produção e promoção de eventos esportivos; Atividades esportivas; Aluguel de máquinas e equipamentos para escritório; Confecção, sob medida, de roupas profissionais; Reparação e manutenção de equipamentos eletroeletrônicos de uso pessoal e doméstico; Comércio varejista de artigos de uso doméstico; Comércio varejista de mercadorias com predominância de produtos alimentícios - minimercados, mercearias e armazéns; Comércio varejista de produtos saneantes domissanitários; Comércio varejista de móveis; Fabricação de periféricos para equipamentos de informática; Recarga de cartuchos para equipamentos de informática; Comércio atacadista de equipamentos de informática; Comércio atacadista de artigos de escritório e de papelaria; Fabricação de brinquedos e jogos recreativos; Fabricação de artefatos para pesca e esporte; Confecção de peças do vestuário, exceto roupas íntimas e as confeccionadas sob medida; Fabricação de acessórios do vestuário, exceto para segurança e proteção; Impressão de material para uso publicitário; Confecção de roupas profissionais, exceto sob medida; Comércio atacadista de roupas e acessórios para uso profissional e de segurança do trabalho; Aluguel de máquinas e equipamentos comerciais e industriais, sem operador; Aluguel de equipamentos recreativos e esportivos; Comércio varejista de brinquedos e artigos recreativos; Impressão de material gráfico; Comércio atacadista de equipamentos e artigos de uso pessoal e doméstico; Comércio atacadista de produtos de higiene, limpeza e conservação domiciliar, com atividade de fracionamento e acondicionamento associada; Instalação e manutenção de sistemas centrais de ar condicionado, de ventilação e refrigeração; Ensino de esportes.

Capital: R$ 10.000,00 (DEZ MIL REAIS)	Microempresa ou Empresa de Pequeno Porte (Lei nº 123/2006)	Prazo de Duração
Capital Integralizado: R$ 10.000,00 (DEZ MIL REAIS)	Microempresa	Indeterminado

Sócios/Participação no Capital/Espécie de Sócio/Administrador/Término do Mandato

Nome/CPF ou CNPJ	Participação no capital (R$)	Espécie de Sócio	Administrador	Término do Mandato
PAULO CESAR LOPES MARCELINO 015.917.959-90	10.000,00	SOCIO	Administrador	XXXXXXXXXX

CURITIBA - PR, 05 de setembro de 2018

18/531176-8
*1853117

LIBERTAD BOGUS
SECRETARIA GERAL

PREF. FAZENDA
598
Folha nº
15

Para verificar a autenticidade acesse www.juntacomercial.pr.gov.br e informe o número 185311768 na Consulta de Autenticidade
Consulta disponível por 30 dias

Documento Assinado Digitalmente 05/09/2018
Junta Comercial do Paraná
CNPJ:77.968.170/0001-99

Você deve instalar o certificado da JUCEPAR
www.juntacomercial.pr.gov.br/certificado

GOVERNO DO PARANÁ
SECRETARIA DA ADMINISTRAÇÃO E DA PREVIDÊNCIA
JUNTA COMERCIAL DO PARANÁ
SISTEMA INTEGRADO DE AUTOMAÇÃO DO REGISTRO MERCANTIL - SIARCO

Continuação **CERTIDÃO SIMPLIFICADA**

Certificamos que as informações abaixo constam dos documentos arquivados nesta Junta Comercial e são vigentes na data da sua expedição.

Nome Empresarial
P. C. LOPES MARCELINO & CIA LTDA - ME

Natureza Jurídica: SOCIEDADE EMPRESÁRIA LIMITADA

Número de Identificação do Registro de Empresas - NIRE (Sede)	CNPJ
41 2 0869196-4	21.486.805/0001-67

Último Arquivamento		Situação
Data: 17/01/2018	Número: 20180032887	REGISTRO ATIVO
Ato: ALTERAÇÃO		Status
Evento (s): ALTERACAO DE DADOS (EXCETO NOME EMPRESARIAL)		XXXXXXXXXXXXXXXXXX

CURITIBA - PR, 05 de setembro de 2018

18/531176-8
*1853117(

LIBERTAD BOGUS
SECRETARIA GERAL

PREF. FAZENDA ... GRANDE
599
Folha nº
K

Para verificar a autenticidade acesse www.jucepar.pr.gov.br
e informe o número 185311768 na Consulta de Autenticidade
Consulta disponível por 30 dias

RECEITA ESTADUAL

PARANÁ
GOVERNO DO ESTADO

Comprovante de Inscrição Cadastral - CICAD

Inscrição no CAD/ICMS	Inscrição CNPJ	Início das Atividades
90681428-54	21.486.805/0001-67	12/2014

Empresa / Estabelecimento

Nome Empresarial P. C. LOPES MARCELINO & CIA LTDA - ME

Título do Estabelecimento L20 SPORTS

Endereço do Estabelecimento AV CURITIBA, 423, TERREO - CENTRO - CEP 86930-000
FONE: (43) 3477-3087

Município de Instalação SAO JOAO DO IVAI - PR, DESDE 12/2014

(Estabelecimento Matriz)

PREFEITURA DO RIO GRANDE
600
K

Qualificação

Situação Atual ATIVO - SIMPLES NACIONAL / SIMPLES NACIONAL - DIA 03 DO MES+2, DESDE 07/2016

Natureza Jurídica 206-2 - SOCIEDADE EMPRESÁRIA LTDA

Atividade Econômica Principal do Estabelecimento 4763-6/02 - COMERCIO VAREJISTA DE ARTIGOS ESPORTIVOS

Atividade(s) Econômica(s) Secundária(s) do Estabelecimento

1412-6/01 - CONFECCAO DE PECAS DO VESTUARIO, EXCETO ROUPAS INTIMAS E AS CONFECCIONADAS SOB MEDIDA
1413-4/01 - CONFECCAO DE ROUPAS PROFISSIONAIS, EXCETO SOB MEDIDA
1413-4/02 - CONFECCAO, SOB MEDIDA, DE ROUPAS PROFISSIONAIS
1414-2/00 - FABRICACAO DE ACESSORIOS DO VESTUARIO, EXCETO PARA SEGURANCA E PROTECAO
1813-0/01 - IMPRESSAO DE MATERIAL PARA USO PUBLICITARIO
1813-0/99 - IMPRESSAO DE MATERIAL PARA OUTROS USOS
1822-9/01 - SERVICOS DE ENCADERNACAO E PLASTIFICACAO
2622-1/00 - FABRICACAO DE PERIFERICOS PARA EQUIPAMENTOS DE INFORMATICA
3230-2/00 - FABRICACAO DE ARTEFATOS PARA PESCA E ESPORTE
3240-0/99 - FABRICACAO DE OUTROS BRINQUEDOS E JOGOS RECREATIVOS NAO ESPECIFICADOS ANTERIORMENTE
4642-7/02 - COMERCIO ATACADISTA DE ROUPAS E ACESSORIOS PARA USO PROFISSIONAL E DE SEGURANCA DO TRABALHO
4647-8/01 - COMERCIO ATACADISTA DE ARTIGOS DE ESCRITORIO E DE PAPELARIA
4649-4/09 - COMERCIO ATACADISTA DE PRODUTOS DE HIGIENE, LIMPEZA E CONSERVACAO DOMICILIAR, COM ATIVIDADE DE FRACIONAMENTO E ACONDICIONAMENTO ASSOCIADA
4649-4/99 - COMERCIO ATACADISTA DE OUTROS EQUIPAMENTOS E ARTIGOS DE USO PESSOAL E DOMESTICO NAO ESPECIFICADOS ANTERIORMENTE
4651-6/01 - COMERCIO ATACADISTA DE EQUIPAMENTOS DE INFORMATICA
4712-1/00 - COMERCIO VAREJISTA DE MERCADORIAS EM GERAL, COM PREDOMINANCIA DE PRODUTOS ALIMENTICIOS - MINIMERCADOS, MERCEARIAS E ARMAZENS
4713-0/02 - LOJAS DE VARIEDADES, EXCETO LOJAS DE DEPARTAMENTOS OU MAGAZINES
4744-0/02 - COMERCIO VAREJISTA DE MADEIRA E ARTEFATOS
4751-2/01 - COMERCIO VAREJISTA ESPECIALIZADO DE EQUIPAMENTOS E SUPRIMENTOS DE INFORMATICA
4751-2/02 - RECARGA DE CARTUCHOS PARA EQUIPAMENTOS DE INFORMATICA
4752-1/00 - COMERCIO VAREJISTA ESPECIALIZADO DE EQUIPAMENTOS DE TELEFONIA E COMUNICACAO
4753-9/00 - COMERCIO VAREJISTA ESPECIALIZADO DE ELETRODOMESTICOS E EQUIPAMENTOS DE AUDIO E VIDEO
4754-7/01 - COMERCIO VAREJISTA DE MOVEIS
4759-8/99 - COMERCIO VAREJISTA DE OUTROS ARTIGOS DE USO

DOMESTICO NAO ESPECIFICADOS ANTERIORMENTE

4761-0/03 - COMERCIO VAREJISTA DE ARTIGOS DE PAPELARIA

4762-8/00 - COMERCIO VAREJISTA DE DISCOS, CDS, DVDS E FITAS

4763-6/01 - COMERCIO VAREJISTA DE BRINQUEDOS E ARTIGOS RECREATIVOS

4781-4/00 - COMERCIO VAREJISTA DE ARTIGOS DO VESTUARIO E ACESSORIOS

4789-0/05 - COMERCIO VAREJISTA DE PRODUTOS SANEANTES DOMISSANITARIOS

4789-0/07 - COMERCIO VAREJISTA DE EQUIPAMENTOS PARA ESCRITORIO

4322-3/02 - INSTALACAO E MANUTENCAO DE SISTEMAS CENTRAIS DE AR CONDICIONADO, DE VENTILACAO E REFRIGERACAO

Quadro Societário

Tipo	Inscrição	Nome Completo / Nome Empresarial	Qualificação
CPF	015.917.959-90	PAULO CESAR LOPES MARCELINO	SÓCIO-ADMINISTRADOR

Este CICAD tem validade até 16/09/2018.

Estado do Paraná
Secretaria de Estado da Fazenda
Coordenação da Receita do Estado

CAD/ICMS Nº 90681428-54

Emitido Eletronicamente via Internet
17/08/2018 11:25:26

Dados transmitidos de forma segura
Tecnologia CELEPAR

Os dados cadastrais deste estabelecimento poderão ser confirmados via Internet www.fazenda.pr.gov.br

PREF. FAZENDA RIO GRANDE
601
Folha nº
15

REPÚBLICA FEDERATIVA DO BRASIL

CADASTRO NACIONAL DA PESSOA JURÍDICA

NÚMERO DE INSCRIÇÃO	COMPROVANTE DE INSCRIÇÃO E DE SITUAÇÃO CADASTRAL	DATA DE ABERTURA
21.486.805/0001-67 MATRIZ		28/11/2014

NOME EMPRESARIAL
P. C. LOPES MARCELINO & CIA LTDA

TÍTULO DO ESTABELECIMENTO (NOME DE FANTASIA)
L20 SPORTS

PORTE
ME

CÓDIGO E DESCRIÇÃO DA ATIVIDADE ECONÔMICA PRINCIPAL
47.63-6-02 - Comércio varejista de artigos esportivos

CÓDIGO E DESCRIÇÃO DAS ATIVIDADES ECONÔMICAS SECUNDÁRIAS
85.91-1-00 - Ensino de esportes
93.19-1-01 - Produção e promoção de eventos esportivos
93.19-1-99 - Outras atividades esportivas não especificadas anteriormente
32.30-2-00 - Fabricação de artefatos para pesca e esporte
14.12-6-01 - Confecção de peças de vestuário, exceto roupas íntimas e as confeccionadas sob medida
47.13-0-02 - Lojas de variedades, exceto lojas de departamentos ou magazines
47.81-4-00 - Comércio varejista de artigos do vestuário e acessórios
47.51-2-01 - Comércio varejista especializado de equipamentos e suprimentos de informática
47.53-9-00 - Comércio varejista especializado de eletrodomésticos e equipamentos de áudio e vídeo
47.62-8-00 - Comércio varejista de discos, CDs, DVDs e fitas
[illegible]52-1-00 - Comércio varejista especializado de equipamentos de telefonia e comunicação
[illegible]61-0-03 - Comércio varejista de artigos de papelaria
47.89-0-07 - Comércio varejista de equipamentos para escritório
95.11-8-00 - Reparação e manutenção de computadores e de equipamentos periféricos
82.19-9-01 - Fotocópias
82.19-9-99 - Preparação de documentos e serviços especializados de apoio administrativo não especificados anteriormente
18.22-9-01 - Serviços de encadernação e plastificação
47.44-0-02 - Comércio varejista de madeira e artefatos
77.33-1-00 - Aluguel de máquinas e equipamentos para escritórios
14.13-4-02 - Confecção, sob medida, de roupas profissionais

CÓDIGO E DESCRIÇÃO DA NATUREZA JURÍDICA
206-2 - Sociedade Empresária Limitada

LOGRADOURO	NÚMERO	COMPLEMENTO
AV CURITIBA	423	

CEP	BAIRRO/DISTRITO	MUNICÍPIO	UF
86.930-000	CENTRO	SAO JOAO DO IVAI	PR

ENDEREÇO ELETRÔNICO	TELEFONE
CONT.UNIAO@GMAIL.COM	(43) 3477-3087

ENTE FEDERATIVO RESPONSÁVEL (EFR)
*****

SITUAÇÃO CADASTRAL	DATA DA SITUAÇÃO CADASTRAL
ATIVA	28/11/2014

MOTIVO DE SITUAÇÃO CADASTRAL

SITUAÇÃO ESPECIAL	DATA DA SITUAÇÃO ESPECIAL
********	********

Aprovado pela Instrução Normativa RFB nº 1.634, de 06 de maio de 2016.

Emitido no dia **11/09/2018** às **10:43:05** (data e hora de Brasília).

Página: 1/3

PREF. FAZENDA IVAI
602
Folha nº
K

REPÚBLICA FEDERATIVA DO BRASIL

CADASTRO NACIONAL DA PESSOA JURÍDICA

NÚMERO DE INSCRIÇÃO	COMPROVANTE DE INSCRIÇÃO E DE SITUAÇÃO CADASTRAL	DATA DE ABERTURA
21.486.805/0001-67 MATRIZ		28/11/2014

NOME EMPRESARIAL
P. C. LOPES MARCELINO & CIA LTDA

CÓDIGO E DESCRIÇÃO DAS ATIVIDADES ECONÔMICAS SECUNDÁRIAS
95.21-5-00 - Reparação e manutenção de equipamentos eletroeletrônicos de uso pessoal e doméstico
47.59-8-99 - Comércio varejista de outros artigos de uso pessoal e doméstico não especificados anteriormente
47.12-1-00 - Comércio varejista de mercadorias em geral, com predominância de produtos alimentícios - minimercados, mercearias e armazéns
47.89-0-05 - Comércio varejista de produtos saneantes domissanitários
47.54-7-01 - Comércio varejista de moveis
26.22-1-00 - Fabricação de periféricos para equipamentos de informática
47.51-2-02 - Recarga de cartuchos para equipamentos de informática
46.51-6-01 - Comércio atacadista de equipamentos de informática
46.47-8-01 - Comércio atacadista de artigos de escritório e de papelaria
32.40-0-99 - Fabricação de outros brinquedos e jogos recreativos não especificados anteriormente
14.14-2-00 - Fabricação de acessórios do vestuário, exceto para segurança e proteção
18.13-0-01 - Impressão de material para uso publicitário
14.13-4-01 - Confecção de roupas profissionais, exceto sob medida
46.42-7-02 - Comércio atacadista de roupas e acessórios para uso profissional e de segurança do trabalho
77.39-0-99 - Aluguel de outras máquinas e equipamentos comerciais e industriais não especificados anteriormente, sem operador
77.21-7-00 - Aluguel de equipamentos recreativos e esportivos
47.63-6-01 - Comércio varejista de brinquedos e artigos recreativos
18.13-0-99 - Impressão de material para outros usos
46.49-4-99 - Comércio atacadista de outros equipamentos e artigos de uso pessoal e doméstico não especificados anteriormente
46.49-4-09 - Comércio atacadista de produtos de higiene, limpeza e conservação domiciliar, com atividade de fracionamento e acondicionamento associada

CÓDIGO E DESCRIÇÃO DA NATUREZA JURÍDICA
206-2 - Sociedade Empresária Limitada

LOGRADOURO	NÚMERO	COMPLEMENTO
AV CURITIBA	423	

CEP	BAIRRO/DISTRITO	MUNICÍPIO	UF
86.930-000	CENTRO	SAO JOAO DO IVAI	PR

ENDEREÇO ELETRÔNICO	TELEFONE
CONT.UNIAO@GMAIL.COM	(43) 3477-3087

ENTE FEDERATIVO RESPONSÁVEL (EFR)
*****

SITUAÇÃO CADASTRAL	DATA DA SITUAÇÃO CADASTRAL
ATIVA	28/11/2014

MOTIVO DE SITUAÇÃO CADASTRAL

SITUAÇÃO ESPECIAL	DATA DA SITUAÇÃO ESPECIAL
********	********

Aprovado pela Instrução Normativa RFB nº 1.634, de 06 de maio de 2016.

Emitido no dia **11/09/2018** às **10**:43:**05** (data e hora de Brasília).

Página: **2/3**

PREF. FAZENDA RIO GRANDE
603
Folha nº
K

REPÚBLICA FEDERATIVA DO BRASIL

CADASTRO NACIONAL DA PESSOA JURÍDICA

NÚMERO DE INSCRIÇÃO	COMPROVANTE DE INSCRIÇÃO E DE SITUAÇÃO CADASTRAL	DATA DE ABERTURA
21.486.805/0001-67 MATRIZ		28/11/2014

NOME EMPRESARIAL
P. C. LOPES MARCELINO & CIA LTDA

CÓDIGO E DESCRIÇÃO DAS ATIVIDADES ECONÔMICAS SECUNDÁRIAS
43.22-3-02 - Instalação e manutenção de sistemas centrais de ar condicionado, de ventilação e refrigeração

CÓDIGO E DESCRIÇÃO DA NATUREZA JURÍDICA
206-2 - Sociedade Empresária Limitada

LOGRADOURO	NÚMERO	COMPLEMENTO
AV CURITIBA	423	

CEP	BAIRRO/DISTRITO	MUNICÍPIO	UF
86.930-000	CENTRO	SAO JOAO DO IVAI	PR

ENDEREÇO ELETRÔNICO	TELEFONE
CONT.UNIAO@GMAIL.COM	(43) 3477-3087

ENTE FEDERATIVO RESPONSÁVEL (EFR)
*****

SITUAÇÃO CADASTRAL	DATA DA SITUAÇÃO CADASTRAL
ATIVA	28/11/2014

MOTIVO DE SITUAÇÃO CADASTRAL

SITUAÇÃO ESPECIAL	DATA DA SITUAÇÃO ESPECIAL
********	********

Aprovado pela Instrução Normativa RFB nº 1.634, de 06 de maio de 2016.

Emitido no dia **11/09/2018** às **10:43:05** (data e hora de Brasília).

Página: **3/3**

PREF. FAZENDÁRIO GERAL
604
Folha nº
K

IMPRIMIR VOLTAR

CAIXA
CAIXA ECONÔMICA FEDERAL

Certificado de Regularidade do FGTS - CRF

Inscrição: 21486805/0001-67
Razão Social: P C LOPES MARCELINO E CIA LTDA ME
Nome Fantasia: L20 SPORTS
Endereço: AV CURITIBA 423 TERREO / CENTRO / SAO JOAO DO IVAI / PR / 86930-000

A Caixa Econômica Federal, no uso da atribuição que lhe confere o Art. 7, da Lei 8.036, de 11 de maio de 1990, certifica que, nesta data, a empresa acima identificada encontra-se em situação regular perante o Fundo de Garantia do Tempo de Serviço - FGTS.

O presente Certificado não servirá de prova contra cobrança de quaisquer débitos referentes a contribuições e/ou encargos devidos, decorrentes das obrigações com o FGTS.

Validade: 28/08/2018 a 26/09/2018

Certificação Número: 2018082805373638623310

Informação obtida em 06/09/2018, às 11:18:55.

A utilização deste Certificado para os fins previstos em Lei está condicionada à verificação de autenticidade no site da Caixa: **www.caixa.gov.br**

PREF. FAZENDA
605
Folha nº
K

MINISTÉRIO DA FAZENDA
Secretaria da Receita Federal do Brasil
Procuradoria-Geral da Fazenda Nacional

CERTIDÃO NEGATIVA DE DÉBITOS RELATIVOS AOS TRIBUTOS FEDERAIS E À DÍVIDA ATIVA DA UNIÃO

Nome: P. C. LOPES MARCELINO & CIA LTDA
CNPJ: 21.486.805/0001-67

Ressalvado o direito de a Fazenda Nacional cobrar e inscrever quaisquer dívidas de responsabilidade do sujeito passivo acima identificado que vierem a ser apuradas, é certificado que não constam pendências em seu nome, relativas a créditos tributários administrados pela Secretaria da Receita Federal do Brasil (RFB) e a inscrições em Dívida Ativa da União (DAU) junto à Procuradoria-Geral da Fazenda Nacional (PGFN).

Esta certidão é válida para o estabelecimento matriz e suas filiais e, no caso de ente federativo, para todos os órgãos e fundos públicos da administração direta a ele vinculados. Refere-se à situação do sujeito passivo no âmbito da RFB e da PGFN e abrange inclusive as contribuições sociais previstas nas alíneas 'a' a 'd' do parágrafo único do art. 11 da Lei nº 8.212, de 24 de julho de 1991.

A aceitação desta certidão está condicionada à verificação de sua autenticidade na Internet, nos endereços <http://rfb.gov.br> ou <http://www.pgfn.gov.br>.

Certidão emitida gratuitamente com base na Portaria Conjunta RFB/PGFN nº 1.751, de 2/10/2014.
Emitida às 08:46:37 do dia 16/07/2018 <hora e data de Brasília>.
Válida até 12/01/2019.
Código de controle da certidão: **2F7B.68DC.2AD9.31EA**
Qualquer rasura ou emenda invalidará este documento.

606
Folha nº
K

PARANÁ
GOVERNO DO ESTADO
Secretaria da Fazenda

Estado do Paraná
Secretaria de Estado da Fazenda
Coordenação da Receita do Estado

Certidão Negativa

de Débitos Tributários e de Dívida Ativa Estadual
Nº 018078895-61

Certidão fornecida para o CNPJ/MF: **21.486.805/0001-67**
Nome: **P. C. LOPES MARCELINO & CIA LTDA - ME**

Ressalvado o direito da Fazenda Pública Estadual inscrever e cobrar débitos ainda não registrados ou que venham a ser apurados, certificamos que, verificando os registros da Secretaria de Estado da Fazenda, constatamos não existir pendências em nome do contribuinte acima identificado, nesta data.

Obs.: Esta Certidão engloba todos os estabelecimentos da empresa e refere-se a débitos de natureza tributária e não tributária, bem como ao descumprimento de obrigações tributárias acessórias.

Válida até 15/09/2018 - Fornecimento Gratuito

A autenticidade desta certidão deverá ser confirmada via Internet
www.fazenda.pr.gov.br

PREF. FAZENDA GRANDE
607
Folha nº
K

MUNICÍPIO DE SÃO JOÃO DO IVAÍ

SECRETARIA MUNICIPAL DE ARRECADAÇÃO

DIVISÃO DE TRIBUTAÇÃO

AV: CURITIBA, 563 - 86930000 - CENTRO - SÃO JOÃO DO IVAÍ - PR

Certidão Negativa de Débitos

Informações da Certidão:

Data de Emissão: 16/07/2018
Data de Vencimento: 14/09/2018

N.º da Certidão: 247/2018
Código de Autenticação: 0395531471351

Informações do Requerente:

CNPJ/CPF Requerente: 21.486.805/0001-67
Requerente: P C LOPES MARCELINO E CIA LTDA
Finalidade da Certidão: Licitação

Informações do Contribuinte: Empresa/Prestador

CPF / CNPJ: 21.486.805/0001-67
Nome: P. C. LOPES MARCELINO & CIA LTDA - ME

Endereço: RUA ITAIPU, 143 TERREO - CENTRO - SÃO JOÃO DO IVAÍ - PR CEP: 86.930-000

Certificamos a requerimento por parte interessada que, após consulta no sistema de tributação desta Prefeitura Municipal, constatamos que o referido documento não consta débitos de tributos municipais.

PREF. FAZENDA RIO GRANDE
Folha nº 608
K

Segunda-feira, 16 de Julho de 2018.

Atenção: Esta Certidão foi emitida via Internet, e para verificar sua AUTENTICIDADE utilize o código informado acima, acesse WWW.ELOTECH.COM.BR/NFSE, Tributos Web, clique na opção (CERTIDÕES) e posterior selecionando a Opção (AUTENTICAR DOCUMENTOS).

PODER JUDICIÁRIO
JUSTIÇA DO TRABALHO

PREF. FAZENDA RIO GRANDE
Folha nº 609
K

CERTIDÃO NEGATIVA DE DÉBITOS TRABALHISTAS

Nome: P. C. LOPES MARCELINO & CIA LTDA
(MATRIZ E FILIAIS) CNPJ: 21.486.805/0001-67
Certidão nº: 13824876/2018
Expedição: 13/07/2018, às 15:54:52
Validade: 08/01/2019 - 180 (cento e oitenta) dias, contados da data de sua expedição.

Certifica-se que **P. C. LOPES MARCELINO & CIA LTDA (MATRIZ E FILIAIS)**, inscrito(a) no CNPJ sob o nº **21.486.805/0001-67, NÃO CONSTA** do Banco Nacional de Devedores Trabalhistas.

Certidão emitida com base no art. 642-A da Consolidação das Leis do Trabalho, acrescentado pela Lei nº 12.440, de 7 de julho de 2011, e na Resolução Administrativa nº 1470/2011 do Tribunal Superior do Trabalho, de 24 de agosto de 2011.

Os dados constantes desta Certidão são de responsabilidade dos Tribunais do Trabalho e estão atualizados até 2 (dois) dias anteriores à data da sua expedição.

No caso de pessoa jurídica, a Certidão atesta a empresa em relação a todos os seus estabelecimentos, agências ou filiais.

A aceitação desta certidão condiciona-se à verificação de sua autenticidade no portal do Tribunal Superior do Trabalho na Internet (http://www.tst.jus.br).

Certidão emitida gratuitamente.

INFORMAÇÃO IMPORTANTE

Do Banco Nacional de Devedores Trabalhistas constam os dados necessários à identificação das pessoas naturais e jurídicas inadimplentes perante a Justiça do Trabalho quanto às obrigações estabelecidas em sentença condenatória transitada em julgado ou em acordos judiciais trabalhistas, inclusive no concernente aos recolhimentos previdenciários, a honorários, a custas, a emolumentos ou a recolhimentos determinados em lei; ou decorrentes de execução de acordos firmados perante o Ministério Público do Trabalho ou Comissão de Conciliação Prévia.

REPÚBLICA FEDERATIVA DO BRASIL
ESTADO DO PARANÁ
COMARCA DE SÃO JOÃO DO IVAÍ - PARANÁ

CARTORIO DISTRIBUIDOR - UNICO
Rua Laurindo Pereira da Silva 780 - Fórum - Conj. Residencial
Adelercio Caleffi
São João do Ivai/PR - 86930000

TITULAR
MARIA DE FATIMA DE CARVALHO
JURAMENTADOS
TATIANI CRISTINA B. LOPES
GUILHERME DE CARVALHO PEDRO
THIAGO HENRIQUE CARLOS DA SILVA
CHIARA RENATA PIRES DE CARVALHO

Certidão Negativa

Para efeitos Civis n° 464/2018.

Certifico, a pedido de parte interessada, que revendo os livros e arquivos de distribuição CÍVEL (Cível, Precatória) sob minha guarda neste cartório, verifiquei NÃO CONSTAR nenhum registro em andamento, relacionado a PEDIDO DE CONCORDATA E FALÊNCIA E/OU RECUPERAÇÃO JUDICIAL, contra:

P.C. LOPES MARCELINO & CIA LTDA

CNPJ 21.486.805/0001-67, no período compreendido entre a presente data e os últimos 20 anos que a antecedem.

São João do Ivai/PR, 17 de Agosto de 2018, 12:32:51

CHIARA RENATA PIRES DE CARVALHO

CARTÓRIO DO DISTRIBUIDOR
E ANEXOS
RUA: LAURINDO PEREIRA DA SILVA, 780 - FÓRUM
CONJ. RESIDENCIAL ADELERCIO CALEFFI
SÃO JOÃO DO IVAI - PARANÁ
CEP - 86930 - 000
FONE/FAX: (44) 3477 - 1566

PREF. FAZ
610
Folha nº
14

CARTÓRIO AZEVÊDO BASTOS 1º OFÍCIO DE REGISTRO CIVIL DAS PESSOAS NATURAIS E TABELIONATO DE NOTAS - Código CNJ 06.570-0
Autenticação Digital
Cód. Autenticação: 4611170818157230882-1; Data: 17/08/2018 16:03:41
Selo Digital de Fiscalização Tipo Normal C: AHJ24998-ZKBB;
Valor Total do Ato: R$ 4,23
Confira os dados do ato em: https://selodigital.tjpb.jus.br

REPÚBLICA FEDERATIVA DO BRASIL
ESTADO DA PARAÍBA
CARTÓRIO AZEVÊDO BASTOS
FUNDADO EM 1888
PRIMEIRO REGISTRO CIVIL DE NASCIMENTO E ÓBITOS E PRIVATIVO DE CASAMENTOS, INTERDIÇÕES E TUTELAS DA COMARCA DE JOÃO PESSOA

Av. Epitácio Pessoa, 1145 Bairro dos Estados 58030-00, João Pessoa PB
Tel.: (83) 3244-5404 / Fax: (83) 3244-5484
http://www.azevedobastos.not.br
E-mail: cartorio@azevedobastos.not.br

DECLARAÇÃO DE SERVIÇO DE AUTENTICAÇÃO DIGITAL

O Bel. Válber Azevêdo de Miranda Cavalcanti, Oficial do Primeiro Registro Civil de Nascimentos e Óbitos e Privativo de Casamentos, Interdições e Tutelas com atribuição de autenticar e reconhecer firmas da Comarca de João Pessoa Capital do Estado da Paraíba, em virtude de Lei, etc...

DECLARA para os devidos fins de direito que, o documento em anexo identificado individualmente em cada *Código de Autenticação Digital*[1] ou na referida sequência, foi autenticados de acordo com as Legislações e normas vigentes[3].

DECLARO ainda que, para garantir transparência e segurança jurídica de todos os atos oriundos dos respectivos serviços de Notas e Registros do Estado da Paraíba, a Corregedoria Geral de Justiça editou o Provimento CGJPB Nº 003/2014, determinando a inserção de um código em todos os atos notoriais e registrais, assim, cada Selo Digital de Fiscalização Extrajudicial contém um código único (por exemplo: ***Selo Digital: ABC12345-X1X2***) e dessa forma, cada autenticação processada pela nossa Serventia pode ser confirmada e verificada tantas vezes quanto for necessário através do site do Tribunal de Justiça do Estado da Paraíba, endereço http://corregedoria.tjpb.jus.br/selo-digital/

A autenticação digital do documento faz prova de que, na data e hora em que ela foi realizada, a empresa **P. C. LOPES MARCELINO & CIA LTDA - ME** tinha posse de um documento com as mesmas características que foram reproduzidas na cópia autenticada, sendo da empresa **P. C. LOPES MARCELINO & CIA LTDA - ME** a responsabilidade, única e exclusiva, pela idoneidade do documento apresentado a este Cartório.

Esta DECLARAÇÃO foi emitida em **20/08/2018 08:11:20 (hora local)** através do sistema de autenticação digital do Cartório Azevêdo Bastos, de acordo com o Art. 1º, 10º e seus §§ 1º e 2º da MP 2200/2001, como também, o documento eletrônico autenticado contendo o Certificado Digital do titular do Cartório Azevêdo Bastos, poderá ser solicitado diretamente a empresa **P. C. LOPES MARCELINO & CIA LTDA - ME** ou ao Cartório pelo endereço de e-mail autentica@azevedobastos.not.br

Para informações mais detalhadas deste ato, acesse o site https://autdigital.azevedobastos.not.br e informe o *Código de Consulta desta Declaração*.

Código de Consulta desta Declaração: 1056635

A consulta desta Declaração estará disponível em nosso site até **17/08/2019 16:03:41 (hora local)**.

[1]**Código de Autenticação Digital:** 46111708181557230882-1
[2]**Legislações Vigentes:** Lei Federal nº 8.935/94, Lei Federal nº 10.406/2002, Medida Provisória nº 2200/2001, Lei Federal nº 13.105/2015, Lei Estadual nº 8.721/2008, Lei Estadual nº 10.132/2013 e Provimento CGJ N° 003/2014.

O referido é verdade, dou fé.

CHAVE DIGITAL

00005b1d734fd94f057f2d69fe6bc05b3[illegible]9ca1d4b8f4c124aaf8b62a70f9a585fe735070d4bccff8990828ea7d6064514f2ebeab937ca128186e7ba876f
aef9e274b4a9d438c91d084d7900a7fe997f

Presidência da República
Casa Civil
Medida Provisória N.º 2.200-2, de 24 de agosto de 2001.

ICP Brasil

PREF. FAZENDA
611
Folha nº
K

PREFEITURA MUNICIPAL DE SÃO JOÃO DO IVAÍ
CNPJ. 75.741.355 /0001-30 - ESTADO DO PARANÁ
AV. CURITIBA, 563, CENTRO, 86930-000 - F: (43) 3477-1122/3477-1131
FAX: (43) 34771653 E-MAIL: licitação.pmsji@yahoo.com.br

ATESTADO DE CAPACIDADE TÉCNICA

A Prefeitura Municipal de São João do Ivaí/PR **ATESTA**, para os devidos fins, que a empresa **P. C. LOPES MARCELINO E CIA LTDA - ME**, com sede **AVENIDA CURITIBA, N.º 423 - CENTRO**, município de **SÃO JOÃO DO IVAÍ/PR**, inscrita no CNPJ/MF sob n. **21.486.805/0001-67**, com Inscrição Estadual n.º **90681428-54**, é fornecedora de **MATERIAL DIDÁTICO E PEDAGÓGICO, MATERIAL DE EXPEDIENTE, MATERIAL ESPORTIVO, EQUIPAMENTOS DE INFORMATICA, CARTUCHOS E TONERS, MOBILIARIO EM GERAL, BEM COMO ELETRODOMÉSTICOS E ELETROPORTÁTEIS** e cumpre com as condições de fornecimento estabelecidas em contrato e em conformidade com as solicitações realizadas, não havendo nada, até o momento, que possa desabonar sua conduta comercial.

Por ser expressão da verdade, firmamos o presente.

São João do Ivaí/PR, 15 de janeiro de 2018.

TABELIONATO DE NOTAS
FIRMA RECONHECIDA
São João do Ivaí - PR

CLAUDENICE BATISTA FOREGATI
CPF n.º: 776.066.579-53
RG n.º: 4.141.149-0
Presidente do Departamento de Licitação

TABELIONATO DE NOTAS
SÃO JOÃO DO IVAÍ - PR
Fone: (43) 3477-2537
Glaziele Zanardi - Tabeliã

75741355/0001-30
PREFEITURA MUNICIPAL DE
SÃO JOÃO DO IVAÍ
AV. CURITIBA, 563
CENTRO - CEP 86930-000
SÃO JOÃO DO IVAÍ - PR

PREF. FAZENDÁRIO GRANDI
612
Folha nº
12

CARTÓRIO AZEVÊDO BASTOS 1º OFÍCIO DE REGISTRO CIVIL DAS PESSOAS NATURAIS E TABELIONATO DE NOTAS - Código CNJ 06.870-0
Autenticação Digital
De acordo com os artigos 1º, 3º e 7º inc. V 8º, 41 e 52 da Lei Federal 8.935/1994 e Art. 6 Inc. XII da Lei Estadual 8.721/2008 autentica a presente imagem digitalizada, reprodução fiel do documento apresentado e conferido neste ato. O referido é verdade. Dou fé.
Cód. Autenticação: 46112401180926230343-1; Data: 24/01/2018 09:30:18
Selo Digital de Fiscalização Tipo Normal C: AGJ82942-540C;
Valor Total do Ato: R$ 4,23
Bel. Válber de Miranda Cavalcanti
Titular
Confira os dados do ato em: https://selodigital.tjpb.jus.br

CARTÓRIO AZEVÊDO BASTOS 1º OFÍCIO DE REGISTRO CIVIL DAS PESSOAS NATURAIS E TABELIONATO DE NOTAS - Código CNJ 06.870-0

Av. Presidente Epitácio Pessoa, 1143 - Bairro Dos Estados - João Pessoa/PB - CEP 58030-000 www.azevedobastos.net.br - Tel. (83) 3244-5484 - Fax (83) 3244-5484

Autenticação Digital

De acordo com os artigos 1º, 3º e 7º inc. V 8º, 41 e 52 da Lei Federal 8.935/1994 e Art. 6 Inc. XII da Lei Estadual 8.721/2008 autentico a presente imagem digitalizada, reprodução fiel do documento apresentado e conferido neste ato. O referido é verdade. Dou fé.

Cód. Autenticação: 46112401180926230343-2; Data: 24/01/2018 09:30:18

Selo Digital de Fiscalização Tipo Normal C: AGJ82941-MGM1;
Valor Total do Ato: R$ 4,23

Bel. Válber de Miranda Cavalcanti
Titular

Confira os dados do ato em: https://selodigital.tjpb.jus.br

FUNARPEN
SELO DIGITAL
n6Kcw.hbdxj.en jh
Controle
pjsjx.YEUVS
Consulte esse selo em
http://funarpen.com.br

SERVIÇO NOTARIAL
Comarca de São João do Ivaí - PR
Av. Curitiba, 356 - Sala 01
CEP 86930-000

Reconheço a(s) firma(s) [illegible]
Mellhanha de Lourdes
Batista Pereyra

23 JAN. 2018
São João do Ivaí
PR

Em testemunho da verdade.

Sylvia Maria Rodrigues de Souza Lima
Escrevente Juramentada

PREF. FAZ. [illegible]
613
Folha nº
14

REPÚBLICA FEDERATIVA DO BRASIL
ESTADO DA PARAÍBA
CARTÓRIO AZEVÊDO BASTOS
FUNDADO EM 1888
PRIMEIRO REGISTRO CIVIL DE NASCIMENTO E ÓBITOS E PRIVATIVO DE CASAMENTOS, INTERDIÇÕES E TUTELAS DA COMARCA DE JOÃO PESSOA

Av. Epitácio Pessoa, 1145 Bairro dos Estados 58030-00, João Pessoa PB
Tel.: (83) 3244-5404 / Fax: (83) 3244-5484
http://www.azevedobastos.not.br
E-mail: cartorio@azevedobastos.not.br

PREF. FAZENDA RIO GRANDE
Folha nº 614
K

DECLARAÇÃO DE SERVIÇO DE AUTENTICAÇÃO DIGITAL

O Bel. Válber Azevêdo de Miranda Cavalcanti, Oficial do Primeiro Registro Civil de Nascimentos e Óbitos e Privativo de Casamentos, Interdições e Tutelas com atribuição de autenticar e reconhecer firmas da Comarca de João Pessoa Capital do Estado da Paraíba, em virtude de Lei, etc...

DECLARA para os devidos fins de direito que, o documento em anexo identificado individualmente em cada *Código de Autenticação Digital*[1] ou na referida sequência, foi autenticados de acordo com as Legislações e normas vigentes[3].

DECLARO ainda que, para garantir transparência e segurança jurídica de todos os atos oriundos dos respectivos serviços de Notas e Registros do Estado da Paraíba, a Corregedoria Geral de Justiça editou o Provimento CGJPB Nº 003/2014, determinando a inserção de um código em todos os atos notoriais e registrais, assim, cada Selo Digital de Fiscalização Extrajudicial contém um código único (por exemplo: ***Selo Digital: ABC12345-X1X2***) e dessa forma, cada autenticação processada pela nossa Serventia pode ser confirmada e verificada tantas vezes quanto for necessário através do site do Tribunal de Justiça do Estado da Paraíba, endereço http://corregedoria.tjpb.jus.br/selo-digital/

A autenticação digital do documento faz prova de que, na data e hora em que ela foi realizada, a empresa **P. C. LOPES MARCELINO & CIA LTDA - ME** tinha posse de um documento com as mesmas características que foram reproduzidas na cópia autenticada, sendo da empresa **P. C. LOPES MARCELINO & CIA LTDA - ME** a responsabilidade, única e exclusiva, pela idoneidade do documento apresentado a este Cartório.

Esta DECLARAÇÃO foi emitida em **25/01/2018 12:31:08 (hora local)** através do sistema de autenticação digital do Cartório Azevêdo Bastos, de acordo com o Art. 1º, 10º e seus §§ 1º e 2º da MP 2200/2001, como também, o documento eletrônico autenticado contendo o Certificado Digital do titular do Cartório Azevêdo Bastos, poderá ser solicitado diretamente a empresa **P. C. LOPES MARCELINO & CIA LTDA - ME** ou ao Cartório pelo endereço de e-mail autentica@azevedobastos.not.br

Para informações mais detalhadas deste ato, acesse o site https://autdigital.azevedobastos.not.br e informe o *Código de Consulta desta Declaração*.

Código de Consulta desta Declaração: 897027

A consulta desta Declaração estará disponível em nosso site até **24/01/2019 09:47:15 (hora local)**.

[1]**Código de Autenticação Digital:** 46112401180926230343-1 a 46112401180926230343-2
[2]**Legislações Vigentes:** Lei Federal nº 8.935/94, Lei Federal nº 10.406/2002, Medida Provisória nº 2200/2001, Lei Federal nº 13.105/2015, Lei Estadual nº 8.721/2008, Lei Estadual nº 10.132/2013 e Provimento CGJ N° 003/2014.

O referido é verdade, dou fé.

CHAVE DIGITAL

00005b1d734fd94f057f2d69fe6bc05bfbfed30a41e7baaeb60430a963a51efecf388920b8fad31b6ef34df2e34a478c14f2ebeab937ca128186e7ba876faef90ce3fed42ba0759ef90a5b03964a00c2

Presidência da República
Casa Civil
Medida Provisória N.º 2.200-2, de 24 de agosto de 2001.

ICP Brasil

Consulta Optantes

Data da consulta: 27/08/2018

Identificação do Contri inte - CNPJ Matriz

CNPJ : **21.486.805/0001-7**
A opção pelo Simples Naci l e/ou SIMEI abrange todos os estabelecimentos da empresa

Nome Empresarial : **P. C. L PES MARCELINO & CIA LTDA**

Situação Atual

Situação no Simples Nacio : **Optante pelo Simples Nacional desde 28/11/2014**

Situação no SIMEI: **NÃO c tante pelo SIMEI**

Períodos Anteriores

Opções pelo Simples Naci l em Períodos Anteriores: **Não Existem**

Opções pelo SIMEI em Pe dos Anteriores: **Não Existem**

Agendamentos (Simpl Nacional)

Agendamentos no Simples cional: **Não Existem**

Eventos Futuros (Simp s Nacional)

Eventos Futuros no Simpl lacional: **Não Existem**

Eventos Futuros (SIMI

Eventos Futuros no SIMEI ão Existem

Clique aqui para informações bre como optar pelo SIMEI.

Voltar Gerar PDF

PREF. FAZENDA RIO GRANDE
615
Folha nº
K

GRUPO L20

P. C. LOPES MARCELINO & CIA LTDA - ME

CNPJ: 21.486.805/0001-67 - INSC. ESTADUAL: 90681428-54

AV. CURITIBA, 423 - CENTRO - SÃO JOÃO DO IVAÍ/PR
TELEFONE: (43) 3477-3342 SKYPE: l20sportslicita

EMAIL: l20sportslicita@gmail.com

ANEXO VII - DECLARAÇÃO DE NÃO IMPEDIMENTO

Pregão Presencial 081/2018

A empresa **P. C. LOPES MARCELINO E CIA LTDA - ME** estabelecida a **AV. CURITIBA - 423 CENTRO, SÃO JOÃO DO IVAÍ/PR**, inscrita no CNPJ nº **21.486.805.0001-67**, inscrição estadual n.º **90681428-54**, através de seu representante legal, Sr. **PAULO CESAR LOPES MARCELINO**, inscrita no CPF nº **015.917.959-90**, RG nº **3560616-5 SESP/PR**, declara para os fins de direito, na qualidade de Proponente do presente procedimento licitatório, instaurado por este município, que:

a) não está impedida de licitar ou contratar com a Administração Pública, em qualquer de suas esferas.

b) até a presente data inexistem fatos impeditivos para sua habilitação no presente processo ciente da obrigatoriedade de declarar ocorrências posteriores.

c) não possui, em seu Quadro de Pessoal, empregados menores de 18 (dezoito) anos em trabalho noturno, perigoso ou insalubre e em qualquer trabalho, menores de 16 (dezesseis) anos, salvo na condição de aprendiz, a partir de 14 (quatorze) anos, em observância ao inciso XXXIII do art. 7º da Constituição Federal.

d) não se encontra sob falência, concurso de credores, dissolução, liquidação ou suspensa de licitar ou declarada inidônea pela Administração Pública.

e) não possui, em seu Quadro de Pessoal, empregados sem registro formal em (CTPS) e que se responsabiliza por todos os recolhimentos de contribuições previdenciárias e demais obrigações trabalhistas, conforme da Constituição Federal.

PREFEITURA MUNICIPAL DE SÃO JOÃO DO IVAÍ
Folha nº 616
K

Por ser expressão da verdade, firma o presente.

São João do Ivaí, 12 de Setembro de 2018

ALEXSANDRO Ferreira
RG: 6.919.129

21486805/0001-67
P. C. LOPES MARCELINO
& CIA. LTDA. - M.E.
Avenida Curitiba, 423
Centro - CEP 86930-000
SÃO JOÃO DO IVAÍ - PR

GRUPO L20

P. C. LOPES MARCELINO & CIA LTDA - ME

CNPJ: 21.486.805/0001-67 - INSC. ESTADUAL: 90681428-54

AV. CURITIBA, 423 - CENTRO - SÃO JOÃO DO IVAÍ/PR

TELEFONE: (43) 3477-3342 SKYPE: l20sportslicita

EMAIL: l20sportslicita@gmail.com

ANEXO VIII

DECLARAÇÃO DE NÃO PARENTESCO

A empresa **P. C. LOPES MARCELINO E CIA LTDA - ME** estabelecida a **AV. CURITIBA - 423 CENTRO, SÃO JOÃO DO IVAÍ/PR,** inscrita no CNPJ nº **21.486.805.0001-67**, inscrição estadual n.º **90681428-54**, através de seu representante legal, Sr. **PAULO CESAR LOPES MARCELINO**, inscrita no CPF nº **015.917.959-90**, RG nº **3560616-5 SESP/PR,** em atendimento ao Acórdão n.º 2745/2010 – TCE/PR, declaro para os devidos fins que eu não sou servidor(a) do Município de Fazenda Rio Grande, nem cônjuge, companheiro(a), parente em linha reta e colateral, consanguíneo ou afim de função de confiança, seja membro da comissão de licitação, pregoeiro ou atividade ligada à contratação.

São João do Ivaí, 12 de Setembro de 2018

P/ ALEXSANDRO QUEIROZ

RG. 6.979.129

PREFEITURA DE FAZENDA RIO GRANDE
617
Folha nº
K

21486805/0001-67
P. C. LOPES MARCELINO
& CIA. LTDA. - M.E.
Avenida Curitiba, 423
Centro - CEP 86930-000
SÃO JOÃO DO IVAÍ - PR

EFETIVE

PRODUTOS MÉDICO-HOSPITALARES

618

Á
PREFEITURA MUNICIPAL DE FAZENDA RIO GRANDE
ESTADO DO PARANÁ
COMISSAO DE LICITAÇÃO
PREGÃO PRESENCIAL Nº 081/2018
PROCESSO ADMINISTRATIVO N° 151/2018
ENVELOPE Nº 2 – DOCUMENTAÇÃO DE HABILITAÇÃO
PROPONENTE: EFETIVE PRODUTOS MÉDICO HOSPITALARES LTDA - ME

EMPRESA: EFETIVE PRODUTOS MÉDICO HOSPITALARES LTDA - ME
CNPJ: 11.101.480/0001-01
REPRESENTANTE LEGAL: SERGIO DE OLIVEIRA NICOLODI
FONE: 041 3042-0997 – E-MAIL: efetive@hotmail.com
RUA DAS CARMELITAS, Nº 634- VILA HAUER
CEP: 81.610-070
CURITIBA PR

ENTREGA DOS ENVELOPES: 12 DE SETEMBRO DE 2018 ÁS 08:30 HORAS
ABERTURA DOS ENVELOPES: 12 DE SETEMBRO DE 2018 ÁS 09:00 HORAS

Rua das Carmelitas, 634 - Hauer - 81610-070 - Curitiba - Paraná
Tel/Fax: 41 3501-7359

EFETIVE PRODUTOS MEDICO HOSPITALARES LTDA-ME
CNPJ/MF 11.101.480/0001-01
3º ALTERAÇÃO DE CONTRATO SOCIAL

CARTÓRIO AZEVÊDO BASTOS
Autenticação Digital
Cód. Autenticação: 36020205181432510599-1; Data: 02/05/2018 14:42:10
Selo Digital de Fiscalização Tipo Normal C: AGV59641-27AC;
Valor Total do Ato: R$ 4,23
Confira os dados do ato em: https://selodigital.tjpb.jus.br

CLAUDEMIR JOSÉ DOS SANTOS, brasileiro, casado em regime de comunhão parcial bens, empresário, nascido em 19/09/1974, residente e domiciliado, à Rua Caio Graccho Kriege 97 cep 81720-360 - Boqueirão em Curitiba Paraná, portador da Carteira de Identidade Civil R nº 5.885.749-1 SSP-PR e inscrito no CPF/MF nº 841.542.099-49, e **CLAUDINEI JOSÉ DOS SANTOS**, brasileiro, solteiro, empresário, nascido em 22/04/1982 portadora da Carteira de Identidade Civil RG nº 7.758.927-9 SSP-PR CPF/MF nº 037.964.359-63, residente e domiciliada a Rua Maranhão, nº 1812, Sobrado 01, Bairro PORTÃO, em Curitiba Paraná. CEP: 80610-001. Sócios componentes da sociedade limitada que gira sob o nome empresarial de **EFETIVE PRODUTOS MEDICO HOSPITALARES LTDA-ME**, com sede à Rua Das Carmelitas nº 634, Bairro Hauer, Curitiba – Paraná, CEP: 81610-070 com seu contrato social arquivado na Junta Comercial do Paraná sob nº 412.063.673-53, por despacho em sessão de 18 de Dezembro de 2008, resolvem de comum acordo **alterar** o contrato original, de acordo com as seguintes cláusulas e condições:

PREF. FAZENDA RIO GRANDE
619
Folha nº
K

CLÁUSULA PRIMEIRA: DO OBJETO

Através do presente instrumento, inclui se no contrato social os objetos de Comércio Atacadista de Cosméticos e produtos de perfumaria.

CLÁUSULA SEGUNDA: DA CONSOLIDAÇÃO DO CONTRATO

À vista das modificações ora ajustadas e em consonância com o que determina o art. 2.031 da Lei nº 10.406/2002, os sócios RESOLVEM, por este instrumento, atualizar e consolidar o contrato social, tornando assim sem efeito, a partir desta data, as cláusulas e condições contidas no contrato primitivo que, adequado às disposições da referida lei nº 10.406/2002 aplicáveis a este tipo societário e subsidiariamente a lei nº 6.404/76, passa a ter a seguinte redação:

JUNTA COMERCIAL DO ESTADO DO PARANÁ - SEDE

CERTIFICO O REGISTRO EM 08/11/2016 09:50 SOB Nº 20167367706.
PROTOCOLO: 167367706 DE 07/11/2016. CÓDIGO DE VERIFICAÇÃO: 11602412594. NIRE: 41206367353.
EFETIVE PRODUTOS MÉDICO-HOSPITALARES LTDA - ME

JUNTA COMERCIAL DO PARANÁ

Libertad Bogus
SECRETÁRIA-GERAL
CURITIBA, 08/11/2016
www.empresafacil.pr.gov.br

A validade deste documento, se impresso, fica sujeito à comprovação de sua autenticidade nos respectivos portais.
Informando seus respectivos códigos de verificação

EFETIVE PRODUTOS MEDICO HOSPITALARES LTDA-ME
CNPJ/MF 11.101.480/0001-01
3º ALTERAÇÃO DE CONTRATO SOCIAL

CONTRATO SOCIAL CONSOLIDADO

EFETIVE PRODUTOS MEDICO HOSPITALARES LTDA-ME
CNPJ/MF 11.101.480/0001-01

CARTÓRIO AZEVÊDO BASTOS 1º OFÍCIO DE REGISTRO CIVIL DAS PESSOAS NATURAIS
Autenticação Digital
Cód. Autenticação: 360202051814325105 99-2; Data: 02/05/2018 14:42:10
Selo Digital de Fiscalização Tipo Normal C: AGV59640-T5A9;
Valor Total do Ato: R$ 4,23
Confira os dados do ato em: https://selodigital.tjpb.jus.br

CLAUDEMIR JOSÉ DOS SANTOS, brasileiro, casado em regime de comunhão parcial de bens, empresário, nascido em 19/09/1974, residente e domiciliado, à Rua Caio Graccho Krieger, 97, Cep: 81720-360 - boqueirão em Curitiba Paraná, portador da Carteira de Identidade Civil RG nº 5.885.749-1 SSP-PR e inscrito no CPF/MF nº 841.542.099-49, e **CLAUDINEI JOSÉ DOS SANTOS**, brasileiro, solteiro, empresário, nascido em 22/04/1982 portadora da Carteira de Identidade Civil RG nº 7.758.927-9 SSP-PR CPF/MF nº 037.964.359-63, residente e domiciliada a Rua Maranhão, nº 1812, Sobrado 01, Bairro PORTÃO, em Curitiba Paraná. CEP: 80610-001. Sócios componentes da sociedade limitada que gira sob o nome empresarial de **EFETIVE PRODUTOS MEDICO HOSPITALARES LTDA-ME**, com sede à Rua Das Carmelitas nº 634,Bairro Hauer, Curitiba – Paraná, CEP: 81610-070, com seu contrato social arquivado na Junta Comercial do Paraná sob nº 412.063.673-53, por despacho em sessão de 18 de Dezembro de 2008, resolvem de comum acordo **CONSOLIDAR** o contrato original, de acordo com as seguintes cláusulas e condições:

CLÁUSULA PRIMEIRA: - NOME EMPRESARIAL, SEDE E DOMÍCILIO:
A sociedade gira sob o nome empresarial: **"EFETIVE PRODUTOS MEDICO HOSPITALARES LTDA ME** "e tem sede e domicílio a Rua Das Carmelitas nº 634,Bairro Hauer, Curitiba – Paraná, CEP: 81610-070.

CLÁUSULA SEGUNDA: - FILIAIS E OUTRAS DEPENDÊNCIAS:
A sociedade poderá a qualquer tempo, abrir ou fechar filial ou outra dependência, no país ou no exterior, mediante alteração contratual assinada por todos os sócios.

CLÁUSULA TERCEIRA: - DO OBJETO –

O objeto será COMÉRCIO ATACADISTA DE MÁQUINAS, APARELHOS E EQUIPAMENTOS PARA USO ODONTO-MÉDICO-HOSPITALAR,PARTE E PEÇAS; COMÉRCIO ATACADISTA DE INSTRUMENTOS E MATERIAIS PARA USO MÉDICO, CIRÚRGICO, HOSPITALAR E DE LABORATÓRIOS; COMÉRCIO ATACADISTA DE SANEANTE DOMISSANITÁRIO E COMÉRCIO ATACADISTA DE COSMÉTICOS E PRODUTOS DE PERFUMARIA.

JUNTA COMERCIAL DO ESTADO DO PARANÁ - SEDE

CERTIFICO O REGISTRO EM 08/11/2016 09:50 SOB Nº 20167367706.
PROTOCOLO: 167367706 DE 07/11/2016. CÓDIGO DE VERIFICAÇÃO: 11602412594. NIRE: 41206367353.
EFETIVE PRODUTOS MÉDICO-HOSPITALARES LTDA - ME

Libertad Bogus
SECRETÁRIA-GERAL
CURITIBA, 08/11/2016
www.empresafacil.pr.gov.br

A validade deste documento, se impresso, fica sujeito à comprovação de sua autenticidade nos respectivos portais.
Informando seus respectivos códigos de verificação

EFETIVE PRODUTOS MEDICO HOSPITALARES LTDA-ME
CNPJ/MF 11.101.480/0001-01
ALTERAÇÃO DE CONTRATO SOCIAL

CLÁUSULA QUARTA: - DO CAPITAL SOCIAL –
O Capital Social, é de R$ 50.000,00 (cinquenta mil reais), divididos em 50.000 (cinquenta mil) quotas no valor nominal de R$ 1,00 (hum real) cada uma, subscrita e já integralizada , em moeda corrente do país, pelos sócios e distribuídas da seguinte forma:

NOME	%	QUOTAS	VALOR
CLAUDEMIR JOSÉ DOS SANTOS	90	45.000	R$ 45.000,00
CLAUDINEI JOSÉ DOS SANTOS	10	5.000	R$ 5.000,00
TOTAL	**100**	**50.000**	**R$ 50.000,00**

As quotas são indivisíveis e não poderão ser cedidas ou transferidas a terceiros sem o consentimento do outro sócio, a quem fica assegurado, em igualdade de condições e preço, direito de preferência para a sua aquisição se postas à venda, formalizando, se realizada a cessão delas, a alteração contratual pertinente.
PARÁGRAFO ÚNICO: - A responsabilidade de cada sócio é restrita ao valor de suas quotas, mas todos responderão solidariamente pela integralização do capital social.

CLÁUSULA QUINTA: - INÍCIO DE ATIVIDADES E PRAZO DE DURAÇÃO DA SOCIEDADE:
A sociedade iniciou suas atividades em 18/12/2008 e seu prazo de duração é por tempo indeterminado.

CLÁUSULA SEXTA: - DA ADMINISTRAÇÃO –
A administração da sociedade caberá ao sócio **CLAUDEMIR JOSÉ DOS SANTOS E/OU, CLAUDINEI JOSÉ DOS SANTOS** ISOLADAMENTE OU EM CONJUNTO, com os poderes e atribuições de Sócios Administradores, autorizado o uso do nome empresarial podendo inclusive outorgar procurações isoladamente, vedado, no entanto, em atividades estranhas ao interesse social ou assumir obrigações em favor de terceiros, bem como onerar ou alienar bens imóveis da sociedade, sem autorização de ambos os sócios.

CLÁUSULA SÉTIMA: - DO BALANÇO –
Em 31 de dezembro de cada ano, será procedido o levantamento do Balanço Geral do exercício, sendo que os lucros ou prejuízos verificados serão distribuídos ou suportados pelos sócios, na proporção de suas quotas de Capital Social.
PARÁGRAFO ÚNICO: - A critério dos sócios e no atendimento dos interesses da sociedade, o total ou parte dos lucros poderá ser destinados a formação de "RESERVAS DE LUCROS", nos critérios estabelecidos pela Lei nº 6404/76 ou, então, permanecer em Lucros Acumulados, para futura destinação.

CLÁUSULA OITAVA: - FALECIMENTO OU INTERDIÇÃO DE SÓCIO:
Falecendo ou interditado qualquer sócio, a sociedade continuará suas atividades com os herdeiros, sucessores e o incapaz. Não sendo possível ou inexistindo interesse destes ou os sócios remanescentes, o valor de seus haveres serão apurado e liquidado com base na situação patrimonial da sociedade, à data da resolução, verificada em balanço especialmente levantado.
Parágrafo Único - O mesmo procedimento será adotado em outros casos em que a sociedade se resolva em relação a seu sócio.

CARTÓRIO AZEVEDO BASTOS
Autenticação Digital
Cód. Autenticação: 3602020518143251059 9-3; Data: 02/05/2018 14:42:10
Selo Digital de Fiscalização Tipo Normal C: AGV59639-VKRT.
Valor Total do Ato: R$ 4,23
Confira os dados do ato em: https://selodigital.tjpb.jus.br

REF. FAZENDA RIO GRANDE
621
Folha nº
K

JUNTA COMERCIAL DO ESTADO DO PARANÁ - SEDE

CERTIFICO O REGISTRO EM 08/11/2016 09:50 SOB Nº 20167367706.
PROTOCOLO: 167367706 DE 07/11/2016. CÓDIGO DE VERIFICAÇÃO: 11602412594. NIRE: 41206367353.
EFETIVE PRODUTOS MÉDICO-HOSPITALARES LTDA - ME

Libertad Bogus
SECRETÁRIA-GERAL
CURITIBA, 08/11/2016
www.empresafacil.pr.gov.br

A validade deste documento, se impresso, fica sujeito à comprovação de sua autenticidade nos respectivos portais.
Informando seus respectivos códigos de verificação

EFETIVE PRODUTOS MEDICO HOSPITALARES LTDA-ME
CNPJ/MF 11.101.480/0001-01
3ª ALTERAÇÃO DE CONTRATO SOCIAL

CARTÓRIO AZEVÊDO BASTOS 1º OFÍCIO DE REGISTRO CIVIL DAS PESSOAS NATURAIS E TABELIONATO DE NOTAS
Autenticação Digital
Cód. Autenticação: 36020205181432510599-4; Data: 02/05/2018 14:42:10
Selo Digital de Fiscalização Tipo Normal C: AGV59638-9WFC
Valor Total do Ato: R$ 4,23
Confira os dados do ato em: https://selodigital.tjpb.jus.br

CLÁUSULA NONA: - DO DESIMPEDIMENTO DOS SÓCIOS –
Os Administradores declaram, sob as penas da lei, de que não estão impedidos de exercerem administração da sociedade, por lei especial, ou em virtude de condenação criminal, ou por encontrarem sob os efeitos dela, a pena que vede, ainda que temporariamente, o acesso a cargos públicos; ou por crime falimentar, de prevaricação, peita ou suborno, concussão, peculato, contra a economia popular, contra o sistema financeiro nacional, contra normas de defesa concorrência, contra as relações de consumo, fé pública; ou a propriedade.

CLÁUSULA DÉCIMA: - DO FORO –
Os sócios elegem o foro de Curitiba, Estado do Paraná, para dirimirem quaisquer dúvidas, oriundas do presente instrumento, renunciado desde já qualquer outro, por mais privilegiado que seja ou venha a ser.

E por se acharem em perfeito acordo, em tudo que neste instrumento particular foi lavrado, obrigam-se a cumprir fielmente o presente Contrato Social, assinando- o na presença de duas testemunhas abaixo nomeadas e identificadas, em via única.

Curitiba, 10 de Outubro de 2016.

8º TABELIÃO CURITIBA - PR

8º TABELIÃO CURITIBA - PR

PREF. FAZENDA RIO GRANDE 622 Folha nº K

CLAUDINEI JOSÉ DOS SANTOS
Sócio Administrador

CLAUDEMIR JOSÉ DOS SANTOS
Sócio Administrador

Testemunhas:

Vaelson Francisco Scharaiber Junior
RG 5.086.311-5 SSP-PR

Anne Luize Oliveira Daza
RG 10.702417-4 SSP-PR

Elaborado por:

VANESSA C. STRADIOTTO
RG. 6.760.975-1 SSP-PR

JUNTA COMERCIAL DO ESTADO DO PARANÁ - SEDE

CERTIFICO O REGISTRO EM 08/11/2016 09:50 SOB Nº 20167367706.
PROTOCOLO: 167367706 DE 07/11/2016. CÓDIGO DE VERIFICAÇÃO: 11602412594. NIRE: 41206367353.
EFETIVE PRODUTOS MÉDICO-HOSPITALARES LTDA - ME

JUNTA COMERCIAL DO PARANÁ

Libertad Bogus
SECRETÁRIA-GERAL
CURITIBA, 08/11/2016
www.empresafacil.pr.gov.br

A validade deste documento, se impresso, fica sujeito à comprovação de sua autenticidade nos respectivos portais. Informando seus respectivos códigos de verificação

8o. TABELIÃO DR. OSEAS R. FERREIRA J.
Al Dr Muricy 468, Fone:(41)3025-19

Reconheco e dou fe por VERDADEIRO a
firma(s) de:
[ISBtOUaO]-CLAUDINEI JOSE DOS SANTO
[ISBrcLEO]-CLAUDEMIR JOSE DOS SANTO
fqzZP , YYQFm , TJxbN - zLKGE , K
SELO DIGITAL: WWW.FUNARPEN.COM.BR

Em testemunho _____ da verdade.
Curitiba, 27 de Outubro de 2016.

190-BRUNA JANAINA VASCO DA SILVA
ESCREVENTE
SINAL PUBLICO EM WWW.CENSEC.ORG.B

CARTÓRIO AZEVÊDO BASTOS
Autenticação Digital
Cód. Autenticação: 3602026518143251059 9-5; Data: 02/05/2018 14:42:10
Selo Digital de Fiscalização Tipo Normal C: AGV59637-QGUD
Valor Total do Ato: R$ 4,23
Confira os dados do ato em: https://selodigital.tjpb.jus.br

REF. FAZENDA RIO GRANDE
623
Folha nº
K

JUNTA COMERCIAL DO ESTADO DO PARANÁ - SEDE

CERTIFICO O REGISTRO EM 08/11/2016 09:50 SOB Nº 20167367706.
PROTOCOLO: 167367706 DE 07/11/2016. CÓDIGO DE VERIFICAÇÃO:
11602412594. NIRE: 41206367353.
EFETIVE PRODUTOS MÉDICO-HOSPITALARES LTDA - ME

JUNTA COMERCIAL DO PARANÁ

Libertad Bogus
SECRETÁRIA-GERAL
CURITIBA, 08/11/2016
www.empresafacil.pr.gov.br

A validade deste documento se impresso, fica sujeito à comprovação de sua autenticidade nos respectivos portais.
Informando seus respectivos códigos de verificação

REPÚBLICA FEDERATIVA DO BRASIL
ESTADO DA PARAÍBA
CARTÓRIO AZEVÊDO BASTOS
FUNDADO EM 1888
PRIMEIRO REGISTRO CIVIL DE NASCIMENTO E ÓBITOS E PRIVATIVO DE CASAMENTOS, INTERDIÇÕES E TUTELAS DA COMARCA DE JOÃO PESSOA

Av. Epitácio Pessoa, 1145 Bairro dos Estados 58030-00, João Pessoa PB
Tel.: (83) 3244-5404 / Fax: (83) 3244-5484
http://www.azevedobastos.not.br
E-mail: cartorio@azevedobastos.not.br

PREF. FAZENDA RIO GRANDE
624
Folha
K

DECLARAÇÃO DE SERVIÇO DE AUTENTICAÇÃO DIGITAL

O Bel. Válber Azevêdo de Miranda Cavalcanti, Oficial do Primeiro Registro Civil de Nascimentos e Óbitos e Privativo de Casamentos, Interdições e Tutelas com atribuição de autenticar e reconhecer firmas da Comarca de João Pessoa Capital do Estado da Paraíba, em virtude de Lei, etc...

DECLARA para os devidos fins de direito que, o documento em anexo identificado individualmente em cada *Código de Autenticação Digital*[1] ou na referida sequência, foi autenticados de acordo com as Legislações e normas vigentes[2].

DECLARO ainda que, para garantir transparência e segurança jurídica de todos os atos oriundos dos respectivos serviços de Notas e Registros do Estado da Paraíba, a Corregedoria Geral de Justiça editou o Provimento CGJPB N° 003/2014, determinando a inserção de um código em todos os atos notoriais e registrais, assim, cada Selo Digital de Fiscalização Extrajudicial contém um código único (por exemplo: ***Selo Digital: ABC12345-X1X2***) e dessa forma, cada autenticação processada pela nossa Serventia pode ser confirmada e verificada tantas vezes quanto for necessário através do site do Tribunal de Justiça do Estado da Paraíba, endereço http://corregedoria.tjpb.jus.br/selo-digital/

A autenticação digital do documento faz prova de que, na data e hora em que ela foi realizada, a empresa **EFETIVE PRODUTOS MÉDICO HOSPITALARES LTDA** tinha posse de um documento com as mesmas características que foram reproduzidas na cópia autenticada, sendo da empresa **EFETIVE PRODUTOS MÉDICO HOSPITALARES LTDA** a responsabilidade, única e exclusiva, pela idoneidade do documento apresentado a este Cartório.

Esta DECLARAÇÃO foi emitida em **02/05/2018 14:49:44 (hora local)** através do sistema de autenticação digital do Cartório Azevêdo Bastos, de acordo com o Art. 1°, 10° e seus §§ 1° e 2° da MP 2200/2001, como também, o documento eletrônico autenticado contendo o Certificado Digital do titular do Cartório Azevêdo Bastos, poderá ser solicitado diretamente a empresa **EFETIVE PRODUTOS MÉDICO HOSPITALARES LTDA** ou ao Cartório pelo endereço de e-mail autentica@azevedobastos.not.br

Para informações mais detalhadas deste ato, acesse o site https://autdigital.azevedobastos.not.br e informe o *Código de Consulta desta Declaração*.

Código de Consulta desta Declaração: 973297

A consulta desta Declaração estará disponível em nosso site até **02/05/2019 14:42:10 (hora local)**.

[1]**Código de Autenticação Digital:** 36020205181432510599-1 a 36020205181432510599-5
[2]**Legislações Vigentes:** Lei Federal nº 8.935/94, Lei Federal nº 10.406/2002, Medida Provisória nº 2200/2001, Lei Federal nº 13.105/2015, Lei Estadual nº 8.721/2008, Lei Estadual nº 10.132/2013 e Provimento CGJ N° 003/2014.

O referido é verdade, dou fé.

CHAVE DIGITAL

00005b1d734fd94f057f2d69fe6bc05b9fe8850a503666843cf2943eb3c04e1a252471358a53366542b64075b054aa4228b25587479f2fc7570428e8bcbabdc9bfe09c0898b3c509f7da80254322b4c

Certificado - Autoridade Certificadora Credenciada pelo Instituto Nacional de Tecnologia da Informação (ITI)
Presidência da República
Casa Civil
Medida Provisória N.º 2.200-2, de 24 de agosto de 2001.
ICP Brasil

REPÚBLICA FEDERATIVA DO BRASIL
MINISTÉRIO DAS CIDADES
DEPARTAMENTO NACIONAL DE TRÂNSITO
CARTEIRA NACIONAL DE HABILITAÇÃO

PR

VÁLIDA EM TODO O TERRITÓRIO NACIONAL
1388176819

NOME
CLAUDEMIR JOSE DOS SANTOS

DOC. IDENTIDADE / ÓRG. EMISSOR / UF
5865749-1 SESP PR

CPF
841.542.099-49

DATA NASCIMENTO
19/09/1974

FILIAÇÃO
ANANIAS JOSE DOS SANTOS
MARIA DA GLORIA DE CARVALHO DOS SANTOS

PERMISSÃO | ACC | CAT. HAB.
B

Nº REGISTRO
00969837236

VALIDADE
31/01/2022

1ª HABILITAÇÃO
16/09/1993

OBSERVAÇÕES
A

ASSINATURA DO PORTADOR

LOCAL
CURITIBA, PR

DATA EMISSÃO
31/01/2017

ASSINATURA DO EMISSOR

98865524136
PR9121671 79

PROIBIDO PLASTIFICAR
1388176819

PARANÁ

PREF. FAZENDA RIO GRANDE
625
Folha nº
K

CARTÓRIO AZEVÊDO BASTOS
OFÍCIO DE REGISTRO CIVIL DAS PESSOAS NATURAIS E TABELIONATO DE NOTAS - Código CNS 08 570-0

Autenticação Digital

De acordo com os artigos 1º, 3º e 7º inc. V §º, 41 e 52 da Lei Federal 8.935/1994 e Art. 6 inc. XII da Lei Estadual 8.721/2008 autentico a presente imagem digitalizada, reprodução fiel do documento apresentado e conferido neste ato. O referido é verdade. Dou fé

Cód. Autenticação: 36022803180932000764-1; Data: 28/03/2018 09:38:00

Selo Digital de Fiscalização Tipo Normal C: AGR58074-FYK4;
Valor Total do Ato: R$ 4,23

Confira os dados do ato em: https://selodigital.tjpb.jus.br

Rel. Válber da Miranda Cavalcanti
Titular

REPÚBLICA FEDERATIVA DO BRASIL
ESTADO DA PARAÍBA
CARTÓRIO AZEVÊDO BASTOS
FUNDADO EM 1888
PRIMEIRO REGISTRO CIVIL DE NASCIMENTO E ÓBITOS E PRIVATIVO DE CASAMENTOS, INTERDIÇÕES E TUTELAS DA COMARCA DE JOÃO PESSOA

Av. Epitácio Pessoa, 1145 Bairro dos Estados 58030-00, João Pessoa PB
Tel.: (83) 3244-5404 / Fax: (83) 3244-5484
http://www.azevedobastos.not.br
E-mail: cartorio@azevedobastos.not.br

PREF. FAZENDA RIO GRANDE
626
Folha nº
K.

DECLARAÇÃO DE SERVIÇO DE AUTENTICAÇÃO DIGITAL

O Bel. Válber Azevêdo de Miranda Cavalcanti, Oficial do Primeiro Registro Civil de Nascimentos e Óbitos e Privativo de Casamentos, Interdições e Tutelas com atribuição de autenticar e reconhecer firmas da Comarca de João Pessoa Capital do Estado da Paraíba, em virtude de Lei, etc...

DECLARA para os devidos fins de direito que, o documento em anexo identificado individualmente em cada *Código de Autenticação Digital*[1] ou na referida sequência, foi autenticados de acordo com as Legislações e normas vigentes[2].

DECLARO ainda que, para garantir transparência e segurança jurídica de todos os atos oriundos dos respectivos serviços de Notas e Registros do Estado da Paraíba, a Corregedoria Geral de Justiça editou o Provimento CGJPB Nº 003/2014, determinando a inserção de um código em todos os atos notoriais e registrais, assim, cada Selo Digital de Fiscalização Extrajudicial contém um código único (por exemplo: ***Selo Digital: ABC12345-X1X2***) e dessa forma, cada autenticação processada pela nossa Serventia pode ser confirmada e verificada tantas vezes quanto for necessário através do site do Tribunal de Justiça do Estado da Paraíba, endereço http://corregedoria.tjpb.jus.br/selo-digital/

A autenticação digital do documento faz prova de que, na data e hora em que ela foi realizada, a empresa **EFETIVE PRODUTOS MÉDICO HOSPITALARES LTDA** tinha posse de um documento com as mesmas características que foram reproduzidas na cópia autenticada, sendo da empresa **EFETIVE PRODUTOS MÉDICO HOSPITALARES LTDA** a responsabilidade, única e exclusiva, pela idoneidade do documento apresentado a este Cartório.

Esta DECLARAÇÃO foi emitida em **29/03/2018 08:40:41 (hora local)** através do sistema de autenticação digital do Cartório Azevêdo Bastos, de acordo com o Art. 1º, 10º e seus §§ 1º e 2º da MP 2200/2001, como também, o documento eletrônico autenticado contendo o Certificado Digital do titular do Cartório Azevêdo Bastos, poderá ser solicitado diretamente a empresa **EFETIVE PRODUTOS MÉDICO HOSPITALARES LTDA** ou ao Cartório pelo endereço de e-mail autentica@azevedobastos.not.br

Para informações mais detalhadas deste ato, acesse o site https://autdigital.azevedobastos.not.br e informe o *Código de Consulta desta Declaração*.

Código de Consulta desta Declaração: 946205

A consulta desta Declaração estará disponível em nosso site até **28/03/2019 09:38:00 (hora local)**.

[1]**Código de Autenticação Digital:** 36022803180932000764-1
[2]**Legislações Vigentes:** Lei Federal nº 8.935/94, Lei Federal nº 10.406/2002, Medida Provisória nº 2200/2001, Lei Federal nº 13.105/2015, Lei Estadual nº 8.721/2008, Lei Estadual nº 10.132/2013 e Provimento CGJ Nº 003/2014.

O referido é verdade, dou fé.

CHAVE DIGITAL

00005b1d734fd94f057f2d69fe6bc05b099878da6b4471f1a5ed8bb038e1c6a8d9f9ecc61a8c8aa589a44600fd8f6cdb228b25587479f2fc7570428e8bc babdc8524b462d48b060beac3fcbe2e6a06cd

Presidência da República
Casa Civil
Medida Provisória Nº 2.200-2, de 24 de agosto de 2001

ICP Brasil

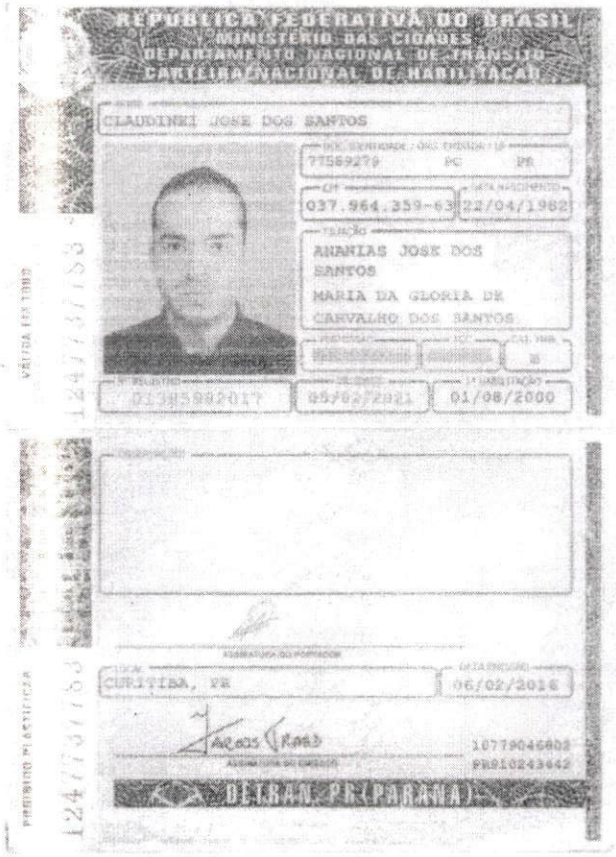

REPÚBLICA FEDERATIVA DO BRASIL
MINISTÉRIO DAS CIDADES
DEPARTAMENTO NACIONAL DE TRÂNSITO
CARTEIRA NACIONAL DE HABILITAÇÃO

CLAUDINEI JOSE DOS SANTOS

77569279 PC PR

037.964.359-63 22/04/1982

ANANIAS JOSE DOS SANTOS
MARIA DA GLORIA DE CARVALHO DOS SANTOS

01385982017 05/02/2021 01/08/2000

CURITIBA, PR 06/02/2016

10779046802
PR810243442

DETRAN PR (PARANÁ)

PREFEITURA DO GRANDE
PREF. FAZENDA RIO GRANDE
627
Folha nº
K

CARTÓRIO AZEVÊDO BASTOS
1º OFÍCIO DE REGISTRO CIVIL DAS PESSOAS NATURAIS E TABELIONATO DE NOTAS

Autenticação Digital

Cód. Autenticação: 36020205181524560090-1; Data: 02/05/2018 15:33:13

Selo Digital de Fiscalização Tipo Normal C: AGV60018-7WFQ
Valor Total do Ato: R$ 4,23
Confira os dados do ato em: https://selodigital.tjpb.jus.br

REPÚBLICA FEDERATIVA DO BRASIL
ESTADO DA PARAÍBA
CARTÓRIO AZEVÊDO BASTOS
FUNDADO EM 1888
PRIMEIRO REGISTRO CIVIL DE NASCIMENTO E ÓBITOS E PRIVATIVO DE CASAMENTOS, INTERDIÇÕES E TUTELAS DA COMARCA DE JOÃO PESSOA

Av. Tacio Pessoa, 1145 Bairro dos Estados 58030-00, João Pessoa PB
Tel.: (83) 3244-5404 / Fax: (83) 3244-5484
http://www.azevedobastos.not.br
E-mail: cartorio@azevedobastos.not.br

PREF. FAZENDA RIO GRANDE
628
Folha nº
K

DECLARAÇÃO DE SERVIÇO DE AUTENTICAÇÃO DIGITAL

O Bel. Válber Azevêdo de Miranda Cavalcanti, Oficial do Primeiro Registro Civil de Nascimentos e Óbitos e Privativo de Casamentos, Interdições e Tutelas com atribuição de autenticar e reconhecer firmas da Comarca de João Pessoa Capital do Estado da Paraíba, em virtude de Lei, etc...

DECLARA para os devidos fins de direito que, o documento em anexo identificado individualmente em cada *Código de Autenticação Digital*[1] ou na referida sequência, foi autenticados de acordo com as Legislações e normas vigentes[2].

DECLARO ainda que, para garantir transparência e segurança jurídica de todos os atos oriundos dos respectivos serviços de Notas e Registros do Estado da Paraíba, a Corregedoria Geral de Justiça editou o Provimento CGJPB Nº 003/2014, determinando a inserção de um código em todos os atos notoriais e registrais, assim, cada Selo Digital de Fiscalização Extrajudicial contém um código único (por exemplo: ***Selo Digital: ABC12345-X1X2***) e dessa forma, cada autenticação processada pela nossa Serventia pode ser confirmada e verificada tantas vezes quanto for necessário através do site do Tribunal de Justiça do Estado da Paraíba, endereço http://corregedoria.tjpb.jus.br/selo-digital/

A autenticação digital do documento faz prova de que, na data e hora em que ela foi realizada, a empresa **EFETIVE PRODUTOS MÉDICO HOSPITALARES LTDA** tinha posse de um documento com as mesmas características que foram reproduzidas na cópia autenticada, sendo da empresa **EFETIVE PRODUTOS MÉDICO HOSPITALARES LTDA** a responsabilidade, única e exclusiva, pela idoneidade do documento apresentado a este Cartório.

Esta DECLARAÇÃO foi emitida em **04/05/2018 09:47:33 (hora local)** através do sistema de autenticação digital do Cartório Azevêdo Bastos, de acordo com o Art. 1º, 10º e seus §§ 1º e 2º da MP 2200/2001, como também, o documento eletrônico autenticado contendo o Certificado Digital do titular do Cartório Azevêdo Bastos, pode ser solicitado diretamente a empresa **EFETIVE PRODUTOS MÉDICO HOSPITALARES LTDA** ou ao Cartório pelo endereço de e-mail autent@azevedobastos.not.br

Para informações mais detalhadas deste ato, acesse o site https://autdigital.azevedobastos.not.br e informe o *Código de Consulta desta Declaração*.

Código de Consulta desta Declaração 473500

A consulta desta Declaração estará disponível em nosso site até **02/05/2019 15:33:13 (hora local)**.

[1]**Código de Autenticação Digital:** 360205181524560090-1
[2]**Legislações Vigentes:** Lei Federal nº 8.935/94, Lei Federal nº 10.406/2002, Medida Provisória nº 2200/2001, Lei Federal nº 13.105/2015, Lei Estadual nº 8.721/2008, Lei Estadual nº 9.132/2013 e Provimento CGJ Nº 003/2014.

O referido é verdade, dou fé.

CHAVE DIGITAL

00005b1d734fd94f057f2d69fe6bc05bc...467cb8702cf2edf95c5d0b3a139fe2f480d3ed080db6ec49707382f59a01228b25587479f2fc7570428e8bcb
abdc4d674530b2968e74f228bfa3c4d323fb

Certificado Autoridade Certificadora Credenciada sob Instituto Nacional de Tecnologia da Informação (ITI)
Presidência da República
Casa Civil
Medida Provisória N.º 2.200-2, de 24 de agosto de 2001.
ICP Brasil

RECEITA ESTADUAL

PARANÁ

PREF. FAZENDA R/O GRANDE
629
Folha nº
K

Comprovante de Inscrição Cadastral - CICAD

Inscrição no CAD/ICMS	Inscrição CNPJ	Início das Atividades
90492848-85	11.101.480/0001-01	09/2009

Empresa / Estabelecimento

Nome Empresarial: EFETIVE PRODUTOS MEDICO-HOSPITALARES LTDA

Título do Estabelecimento:

Endereço do Estabelecimento: RUA DAS CARMELITAS, 634 - HAUER - CEP 81610-070
FONE: (41) 3042-0996

Município de Instalação: CURITIBA - PR, DESDE 09/2009
(Estabelecimento Matriz)

Qualificação

Situação Atual: ATIVO - SIMPLES NACIONAL / SIMPLES NACIONAL - DIA 03 DO MES+2, DESDE 07/2016

Natureza Jurídica: 206-2 - SOCIEDADE EMPRESÁRIA LTDA

Atividade Econômica Principal do Estabelecimento: 4645-1/01 - COMERCIO ATACADISTA DE INSTRUMENTOS E MATERIAIS PARA USO MEDICO, CIRURGICO, HOSPITALAR E DE LABORATORIOS

Atividade(s) Econômica(s) Secundária(s) do Estabelecimento:

Quadro Societário

Tipo	Inscrição	Nome Completo / Nome Empresarial	Qualificação
CPF	841.542.099-49	CLAUDEMIR JOSE DOS SANTOS	SÓCIO-ADMINISTRADOR
CPF	037.964.359-83	CLAUDINEI JOSE DOS SANTOS	SÓCIO-ADMINISTRADOR

Este CICAD tem validade até 31/09/2018.,

Os dados cadastrais deste estabelecimento poderão ser confirmados via Internet www.fazenda.pr.gov.br

PARANÁ
Estado do Paraná
Secretaria de Estado da Fazenda
Coordenação da Receita do Estado

CAD/ICMS Nº 90492848-85

Emitido Eletronicamente via Internet
31/08/2018 13:48:27

Dados transmitidos de forma segura
Tecnologia CELEPAR

PREFEITURA MUNICIPAL DE CURITIBA

ALVARÁ Nº: 1.303.605

PREF. FAZENDA RIO GRANDE 630 Folha nº K

A SECRETARIA NICIPAL DE FINANÇAS concede o presente Alvará de Licença para Localização, me processo Nº 20 1139/2016, a:

EFETIVE PRODUTOS ME ICO- HOSPITALARES LTDA
R. DAS CARMELITAS - N 000634

INSC. MOB. 38.1.0014.0 0.00-6 0000 INSCRIÇÃO MUNICIPAL: 00 00 572.460-4 CNPJ: 11.101.480/0001-01

Taxação: COM
Tipo de Instalação: LOJ

- → Comércio atacadista máquinas, aparelhos e equipamentos para uso odonto-médico-hospitalar; partes e peças
- → Comércio atacadista d osméticos e produtos de perfumaria
- → Comércio atacadista d strumentos e materiais para uso médico, cirúrgico, hospitalar e de laboratórios
- → Comércio atacadista d rodutos de higiene pessoal
- → Comércio atacadista d rodutos saneantes domissanitários

CARTÓRIO AZEVÊDO BASTOS 1º OFÍCIO DE REGISTRO CIVIL DAS PESSOAS NATURAIS E INTELIGENTE DE NOTAS - Código CNJ 06.326-9
Autenticação Digital
Cód. Autenticação: 36022607180846160342-1; Data: 26/07/2018 08:51:05
Selo Digital de Fiscalização Tipo Normal C. AI-E34774-0VOV; Valor Total do Ato
Confira os dados do ato em: https://tjpb.jus.br

APÓS 60 DIAS DA EMISSÃ STE ALVARÁ SÓ TERÁ VALIDADE MEDIANTE A APRESENTAÇÃO DA LICENÇA, AUTORIZAÇÃO OU CERTI ADO VIGENTE DO(S) ÓRGÃO(S) ABAIXO RELACIONADO(S), CONDICIONADO(S) À(S) ATIVIDADE(S).
LISA.

VÁLIDO ENQUANTO SA FIZER AS EXIGÊNCIAS DA LEGISLAÇÃO EM VIGOR.

CURITIBA, 09 DE FEVEREIRO DE 2017.
DIVISÃO DE ALVARÁ E ATENDIMENTOS

PORTANTE :

expedido por meio eletrônico fica dispensada 10. A verificação de sua autenticidade deverá w.curitiba.pr.gov.br, Serviço para Empresa.

data em caso de encerramento, paralisação, ou qualquer outra alteração, evitando as

CARLOS HENRIQUE GOULART ALVES
MATRÍCULA 38938

34B4.0F60.C222.4CC5-7.8128.CDA7.8E29.30C0-8

REPÚBLICA FEDERATIVA DO BRASIL
ESTADO DA PARAÍBA
CARTÓRIO AZEVÊDO BASTOS
FUNDADO EM 1888
PRIMEIRO REGISTRO CIVIL DE NASCIMENTO E ÓBITOS E PRIVATIVO DE CASAMENTOS, INTERDIÇÕES E TUTELAS DA COMARCA DE JOÃO PESSOA

Av. Epitácio Pessoa, 1145 Bairro dos Estados 58030-00, João Pessoa PB
Tel.: (83) 3244-5404 / Fax: (83) 3244-5484
http://www.azevedobastos.not.br
E-mail: cartorio@azevedobastos.not.br

PREF. FAZENDA RIO GRANDE 631 Folha nº K

DECLARAÇÃO DE SERVIÇO DE AUTENTICAÇÃO DIGITAL

O Bel. Válber Azevêdo de Miranda Cavalcanti, Oficial do Primeiro Registro Civil de Nascimentos e Óbitos e Privativo de Casamentos, Interdições e Tutelas com atribuição de autenticar e reconhecer firmas da Comarca de João Pessoa Capital do Estado da Paraíba, em virtude de Lei, etc...

DECLARA para os devidos fins de direito que, o documento em anexo identificado individualmente em cada *Código de Autenticação Digital*[1] na referida sequência, foi autenticados de acordo com as Legislações e normas vigentes[2].

DECLARO ainda que, para garantir transparência e segurança jurídica de todos os atos oriundos dos respectivos serviços de Notas e Registros do Estado da Paraíba, a Corregedoria Geral de Justiça editou o Provimento CGJPB Nº 003/2014, determinando a inserção de um código em todos os atos notoriais e registrais, assim, cada selo Digital de Fiscalização Extrajudicial contém um código único (por exemplo: ***Selo Digital: ABC12345-X1X2***) e dessa forma, cada autenticação processada pela nossa Serventia pode ser confirmada e verificada tantas vezes quanto for necessário através do site do Tribunal de Justiça do Estado da Paraíba, endereço http://corregedoria.tjpb.jus.br/selo-digital/

A autenticação digital do documento faz prova de que, na data e hora em que ela foi realizada, a empresa **EFETIVE PRODUTOS MÉDICO HOSPITALARES LTDA** tinha posse de um documento com as mesmas características que foram reproduzidas na cópia autenticada, sendo da empresa **EFETIVE PRODUTOS MÉDICO HOSPITALARES LTDA** a responsabilidade, única e exclusiva, pela idoneidade do documento apresentado a este Cartório.

Esta DECLARAÇÃO foi emitida em **26/07/2018 09:14:06 (hora local)** através do sistema de autenticação digital do Cartório Azevêdo Bastos, de acordo com o Art. 1º, 10º e seus §§ 1º e 2º da MP 2200/2001, como também, o documento eletrônico autenticado contendo o Certificado Digital do titular do Cartório Azevêdo Bastos, poderá ser solicitado diretamente a empresa **EFETIVE PRODUTOS MÉDICO HOSPITALARES LTDA** ou ao Cartorio pelo endereço de e-mail autentica@azevedobastos.not.br

Para informações mais detalhadas deste ato, acesse o site https://autdigital.azevedobastos.not.br e informe o *Código de Consulta desta Declaração*.

Código de Consulta desta Declaração: 1038496

A consulta desta Declaração estará disponível em nosso site até **26/07/2019 08:51:05 (hora local)**.

[1]**Código de Autenticação Digital:** 36022607180846160342-1
[2]**Legislações Vigentes:** Lei Federal nº 8.935/94, Lei Federal nº 10.406/2002, Medida Provisória nº 2200/2001, Lei Federal nº 13.105/2015, Lei Estadual nº 8.721/2008, Lei Estadual nº 10.132/2013 e Provimento CGJ Nº 003/2014.

O referido e verdade, dou fé.

CHAVE DIGITAL

00005b1d734fd94f057f2d69fe6bc05ba d555e0fcaa2c552eb73921bababae1e7c293d87d4892356153791e6e9b649228b25587479f2fc7570428e8bcbabdc7d556a5110b83a4aff02b55d1473550a

Presidência da República
Casa Civil
Medida Provisória N.º 2.200-2, de 24 de agosto de 2001.

ICP Brasil

PARANÁ

ESTADO DO PARANÁ

POLÍCIA MILITAR DO PARANÁ

CORPO DE BOMBEIROS

1GB - SPCIP PORTAO

PREF. FAZENDA RIO GRANDE
632
Folha nº
K

CVE - CERTIFICADO DE VISTORIA EM ESTABELECIMENTO
3.1.01.18.0000860199-19

O Serviço de Prevenção Contra Incêndio e Pânico do Corpo de Bombeiros Militar do Estado do Paraná, vistoriou o estabelecimento ocupado por FETIVE PRODUTOS MEDICO HOSPITALARES LTDA - ME, certificando que a execução das medidas de segurança contra incêndio e pânico estão de acordo com as normas:

Localização: RUA DAS CARMELITAS, 6 HAUER 81.610-070 CURITIBA - PR	
Inscrição Imobiliária:	Indicação Fiscal:

Ramo Atividade Econômica (de acordo com CNAE)

4664/8-00 - COMÉRCIO ATACADISTA DE MÁQUINAS, APARELHOS E EQUIPAMENTOS PARA USO ODONTO-MÉDICO-HOSPITALAR
4646/0-01 - COMÉRCIO ATACADISTA DE COSMÉTICOS E PRODUTOS DE PERFUMARIA
4645/1-01 - COMÉRCIO ATACADISTA DE INSTRUMENTOS E MATERIAIS PARA USO MÉDICO, CIRÚRGICO, HOSPITALAR E DE LABORATÓRIOS
4646/0-02 - COMÉRCIO ATACADISTA DE PRODUTOS DE HIGIENE PESSOAL
4649/4-08 - COMERCIO ATACADISTA DE PRODUTOS DE HIGIENE, LIMPEZA E CONSERVAÇÃO DOMICILIAR

- Este documento não gera direito a liberação para exercício da atividade econômica junto a outros orgãos, cabendo ao interessado cumprir a legislação específica de cada orgão.
- A certificação perde a validade, a qualquer tempo, caso ocorram alterações das condições observadas no momento da vistoria, tais como ampliações, mudanças de ocupação, entre outras.
- O Corpo de Bombeiros pode fiscalizar o estabelecimento a qualquer tempo.

Area Ocupada: 380,00 m²	Capacidade de Público:
Projeto NIB:	Laudo NIB:
Ocupação: C-1 - COMÉRCIO COM BAIXA CARGA DE INCÊNDIO	
Uso de GLP liberado: ATÉ 13 RECIPIENTES P-13 INTERIOR EDIFICAÇÃO (NPT 028, 5.5.1)	
Medidas de Segurança: EXTINTORES, ILUMINAÇÃO DE EMERGÊNCIA, SAÍDAS DE EMERGÊNCIA E SINALIZAÇÃO DE EMERGÊNCIA.	
Nota:	

VALIDADE DO DOCUMENTO: 4 de Julho de 2019

446248d2.8744cadb.bae0de5.3440f1b9-5

A autenticidade deverá ser confirmada no endereço
www.prevfogo.pr.gov.br

PREF. FAZENDA RIO GRANDE
633
Folha nº
K

CURITIBA, PR, 17 de Julho de 2018

IMPORTANTE

A assinatura nos documentos expedidos por meio eletrônico, através do Sistema Prevfogo, fica dispensada nos termos da NPT 001/2011.

SOLDADO HEEOIZ[illegible]RISTINA ADÃO Serviço de [illegible]venção	CAPITAO MIKEIL PETRUS ABI-ABIB Chefia do Serviço de Prevenção

CARTÓRIO AZEVÊDO BASTOS 1º OFÍCIO DE REGISTRO CIVIL DAS PESSOAS NATURAIS E TABELIONATO DE NOTAS
Autenticação Digital
Cód. Autenticação: 3002180917153726068 9-1; Data: 18/09/2017 15:36
Selo Digital de Fiscalização Tipo Normal C: AF571737-QE51
Valor Total do Ato: R$ 4,12
Confira os dados do ato em: https://selodigital.tjpr.jus.br

PREFEITURA MUNICIPAL DE CURITIBA
SECRETARIA MUNICIPAL DE SAUDE
VIGILÂNCIA SANITÁRIA

ou 0800 6640 041

Licença Sanitária

DISTRITO SANITARIO BOQUEIRAO

Nº 04.563/2016

A SECRETARIA MUNICIPAL DA SAÚDE, com base na Lei Municipal nº 9000/96 artigo nº 39, concede a presente Licença Sanitária a:

Razão Social EFETIVE PRODUTOS MEDICOS HOSPITALARES LTDA

Nome Fantasia EFETIVE PRODUTOS MEDICOS HOSPITALARES LTDA

Endereço RUA DAS CARMELITAS 634 HAUER

Processo nº 89948/2016 **Insc. Imob.** 38100140080006 **Insc. Munic.** 00 00 572.460-4

Técnico VISA 46445

Ramo(s) de Atividade Econômica:

COMERCIO ATACADISTA DE INSTRUMENTOS E MATERIAIS PARA USO MEDICO CIRURGICO HOSPITALAR E DE LABORATORIOS / COMERCIO ATACADISTA DE MAQUINAS APARELHOS E EQUIPAMENTOS PARA USO ODONTO MEDICO HOSPITALAR PARTES E PECAS / COMERCIO ATACADISTA DE PRODUTOS SANEANTES DOMISSANITARIOS

MAURICIO WEIGERT
Chefe de Serviço
CRMV-PR 4950
MATRICULA PMC 40.366

CURITIBA, 19 de Setembro de 2016

PREF. FAZENDA RIO GRANDE

Validade: até 19/09/2018 e enquanto satisfazer as exigências da legislação em vigor. **Manter em local visível ao público**

REPÚBLICA FEDERATIVA DO BRASIL
ESTADO DA PARAÍBA
CARTÓRIO AZEVÊDO BASTOS
FUNDADO EM 1888
PRIMEIRO REGISTRO CIVIL DE NASCIMENTO E ÓBITOS E PRIVATIVO DE CASAMENTOS, INTERDIÇÕES E TUTELAS DA COMARCA DE JOÃO PESSOA

Av. Itácio Pessoa, 1145 Bairro dos Estados 58030-00, João Pessoa PB
Tel.: (83) 3244-5404 / Fax: (83) 3244-5484
http://www.azevedobastos.not.br
E-mail: cartorio@azevedobastos.not.br

DECLARAÇÃO DE SERVIÇO DE AUTENTICAÇÃO DIGITAL

O Bel. Válber Azevêdo de Miranda Cavalcanti, Oficial do Primeiro Registro Civil de Nascimentos e Óbitos e Privativo de Casamentos, Interdições e Tutelas com atribuição de autenticar e reconhecer firmas da Comarca de João Pessoa Capital do Estado da Paraíba, em virtude de Lei, etc...

DECLARA para os devidos fins de direito que, o documento em anexo identificado individualmente em cada *Código de Autenticação Digital*[1] ou na referida sequência, foi autenticados de acordo com as Legislações e normas vigentes[2].

DECLARO ainda que, para garantir transparência e segurança jurídica de todos os atos oriundos dos respectivos serviços de Notas e Registros do Estado da Paraíba, a Corregedoria Geral de Justiça editou o Provimento CGJPB Nº 003/2014, determinando a inserção de um código em todos os atos notoriais e registrais, assim, cada Selo Digital de Fiscalização Extrajudicial contém um código único (por exemplo: ***Selo Digital: ABC12345-X1X2***) e dessa forma, cada autenticação processada pela nossa Serventia pode ser confirmada e verificada tantas vezes quanto for necessário através do site do Tribunal de Justiça do Estado da Paraíba, endereço http://corregedoria.tjpb.jus.br/selo-digital/

A autenticação digital do documento faz prova de que, na data e hora em que ela foi realizada, a empresa **EFETIVE PRODUTOS MÉDICO HOSPITALARES LTDA** tinha posse de documento com as mesmas características que foram reproduzidas na cópia autenticada, sendo da empresa **EFETIVE PRODUTOS MÉDICO HOSPITALARES LTDA** a responsabilidade, única e exclusiva, pela idoneidade do documento apresentado a este Cartório.

Esta DECLARAÇÃO foi emitida em **19/09/2017 10:44:53 (hora local)** através do sistema de autenticação digital do Cartório Azevêdo Bastos, de acordo com o Art. 1º, 10º e seus §§ 1º e 2º da MP 2200/2001, como também, o documento eletrônico autenticado contendo o Certificado Digital do titular do Cartório Azevêdo Bastos, pode ser solicitado diretamente a empresa **EFETIVE PRODUTOS MÉDICO HOSPITALARES LTDA** ou ao Cartório pelo endereço de e-mail autentic@azevedobastos.not.br

Para informações mais detalhadas deste ato, acesse o site https://autdigital.azevedobastos.not.br e informe o *Código de Consulta desta Declaração.*

Código de Consulta desta Declaração: 9155

A consulta desta Declaração estará disponível em nosso site até **18/09/2018 15:38:39 (hora local).**

[1]**Código de Autenticação Digital:** 36021809171537260689-1
[2]**Legislações Vigentes:** Lei Federal nº 8.935/94, Lei Federal nº 10.406/2002, Medida Provisória nº 2200/2001, Lei Federal nº 13.105/2015, Lei Estadual nº 8.721/2008, Lei Estadual nº 10.232/2013 e Provimento CGJ Nº 003/2014.

O referido é verdade, dou fé.

CHAVE DIGITAL

00005b1d734fd94f057f2d69fe6bc05b825[illegible]6713046672c4fa486eaec866ff318eff4487e63e694076ad74810dd5ccf228b25587479f2fc7570428e8bcb abdc7dd4f8f9bc1d937d87a8bd20c1606865

Presidência da República
Casa Civil
Medida Provisória Nº 2.200-2, de 24 de agosto de 2001

ICP Brasil

PREF. FAZENDA RIO GRANDE
635
Folha nº
K

Comprovante de Inscrição e de Situação Cadastral

Contribuinte,

Confira os dados de Identificação da Pessoa Jurídica e, se houver qualquer divergência, providencie junto à RFB a sua atualização cadastral.

A informação sobre o porte que consta neste comprovante é a declarada pelo contribuinte.

REPÚBLICA FEDERATIVA DO BRASIL

CADASTRO NACIONAL DA PESSOA JURÍDICA

NÚMERO DE INSCRIÇÃO	COMPROVANTE DE INSCRIÇÃO E DE SITUAÇÃO CADASTRAL	DATA DE ABERTURA
11.101.480/0001-01 MATRIZ		18/12/2008

NOME EMPRESARIAL
EFETIVE PRODUTOS MEDICO- HOSPITALARES LTDA

TÍTULO DO ESTABELECIMENTO (NOME DE FANTASIA)	PORTE
********	ME

CÓDIGO E DESCRIÇÃO DA ATIVIDADE ECONÔMICA PRINCIPAL
46.64-8-00 - Comércio atacadista de máquinas, aparelhos e equipamentos para uso odonto-médico-hospitalar; partes e peças

CÓDIGO E DESCRIÇÃO DAS ATIVIDADES ECONÔMICAS SECUNDÁRIAS
46.49-4-08 - Comércio atacadista de produtos de higiene, limpeza e conservação domiciliar
46.46-0-02 - Comércio atacadista de produtos de higiene pessoal
46.45-1-01 - Comércio atacadista de instrumentos e materiais para uso médico, cirúrgico, hospitalar e de laboratórios
46.46-0-01 - Comércio atacadista de cosméticos e produtos de perfumaria

CÓDIGO E DESCRIÇÃO DA NATUREZA JURÍDICA
206-2 - Sociedade Empresária Limitada

LOGRADOURO	NÚMERO	COMPLEMENTO
R DAS CARMELITAS	634	

CEP	BAIRRO/DISTRITO	MUNICÍPIO	UF
81.610-070	HAUER	CURITIBA	PR

ENDEREÇO ELETRÔNICO	TELEFONE
	(41) 3042-0996 / (41) 3042-0997

ENTE FEDERATIVO RESPONSÁVEL (EFR)
*****

SITUAÇÃO CADASTRAL	DATA DA SITUAÇÃO CADASTRAL
ATIVA	18/12/2008

MOTIVO DE SITUAÇÃO CADASTRAL

SITUAÇÃO ESPECIAL	DATA DA SITUAÇÃO ESPECIAL
********	********

PREF. FAZENDA RIO GRANDE
636
Folha nº
K

Aprovado pela Instrução Normativa RFB nº 1.634, de 06 de maio de 2016.

Emitido no dia **31/07/2018** às **09:16**:57 (data e hora de Brasília).

Página: **1/1**

Consulta QSA / Capital Social

Voltar

Preparar Página para Impressão

A RFB agradece a sua visita. Para informações sobre política de privacidade e uso, clique aqui.
Atualize sua página

IMPRIMIR VOLTAR

CAIXA
CAIXA ECONÔMICA FEDERAL

Certificado de Regularidade do FGTS - CRF

PREF. FAZENDA RIO GRANDE
637
Folha nº
K

Inscrição: 11101480/0001-01
Razão Social: EFETIVE PRODUTOS MEDICOS HOSPITALARES LTDA
Endereço: R DAS CARMELITAS 634 / HAUER / CURITIBA / PR / 81610-070

A Caixa Econômica Federal, no uso da atribuição que lhe confere o Art. 7, da Lei 8.036, de 11 de maio de 1990, certifica que, nesta data, a empresa acima identificada encontra-se em situação regular perante o Fundo de Garantia do Tempo de Serviço - FGTS.

O presente Certificado não servirá de prova contra cobrança de quaisquer débitos referentes a contribuições e/ou encargos devidos, decorrentes das obrigações com o FGTS.

Validade: 21/08/2018 a 19/09/2018

Certificação Número: 2018082106125736229487

Informação obtida em 23/08/2018, às 11:32:48.

A utilização deste Certificado para os fins previstos em Lei está condicionada à verificação de autenticidade no site da Caixa: **www.caixa.gov.br**

MINISTÉRIO DA FAZENDA
Secretaria da Receita Federal do Brasil
Procuradoria-Geral da Fazenda Nacional

PREF. FAZENDA RIO GRANDE
638
Folha nº
K

CERTIDÃO POSITIVA COM EFEITOS DE NEGATIVA DE DÉBITOS RELATIVOS AOS TRIBUTOS FEDERAIS E À DÍVIDA ATIVA DA UNIÃO

Nome: EFETIVE PRODUTOS MEDICO- HOSPITALARES LTDA
CNPJ: 11.101.480/0001-01

Ressalvado o direito de a Fazenda Nacional cobrar e inscrever quaisquer dívidas de responsabilidade do sujeito passivo acima identificado que vierem a ser apuradas, é certificado que:

1. constam débitos administrados pela Secretaria da Receita Federal do Brasil (RFB) com exigibilidade suspensa nos termos do art. 151 da Lei nº 5.172, de 25 de outubro de 1966 - Código Tributário Nacional (CTN), ou objeto de decisão judicial que determina sua desconsideração para fins de certificação da regularidade fiscal, ou ainda não vencidos; e

2. constam nos sistemas da Procuradoria-Geral da Fazenda Nacional (PGFN) débitos inscritos em Dívida Ativa da União (DAU) com exigibilidade suspensa nos termos do art. 151 do CTN, ou garantidos mediante bens ou direitos, ou com embargos da Fazenda Pública em processos de execução fiscal, ou objeto de decisão judicial que determina sua desconsideração para fins de certificação da regularidade fiscal.

Conforme disposto nos arts. 205 e 206 do CTN, este documento tem os mesmos efeitos da certidão negativa.

Esta certidão é válida para o estabelecimento matriz e suas filiais e, no caso de ente federativo, para todos os órgãos e fundos públicos da administração direta a ele vinculados. Refere-se à situação do sujeito passivo no âmbito da RFB e da PGFN e abrange inclusive as contribuições sociais previstas nas alíneas 'a' a 'd' do parágrafo único do art. 11 da Lei nº 8.212, de 24 de julho de 1991.

A aceitação desta certidão está condicionada à verificação de sua autenticidade na Internet, nos endereços <http://rfb.gov.br> ou <http://www.pgfn.gov.br>.

Certidão emitida gratuitamente com base na Portaria Conjunta RFB/PGFN nº 1.751, de 2/10/2014.
Emitida às 01:10:43 do dia 09/05/2018 <hora e data de Brasília>.
Válida até 05/11/2018.
Código de controle da certidão: **8E7A.2C6B.0ECB.3515**
Qualquer rasura ou emenda invalidará este documento.

PARANÁ
GOVERNO DO ESTADO
Secretaria da Fazenda

Estado do Paraná
Secretaria de Estado da Fazenda
Coordenação da Receita do Estado

Certidão Negativa

de Débitos Tributários e de Dívida Ativa Estadual
Nº 018293230-02

PREF. FAZENDA RIO GRANDE
639
Folha nº
K

Certidão fornecida para o CNPJ/MF: **11.101.480/0001-01**
Nome: **EFETIVE PRODUTOS MEDICO-HOSPITALARES LTDA**

Ressalvado o direito da Fazenda Pública Estadual inscrever e cobrar débitos ainda não registrados ou que venham a ser apurados, certificamos que, verificando os registros da Secretaria de Estado da Fazenda, constatamos não existir pendências em nome do contribuinte acima identificado, nesta data.

Obs.: Esta Certidão engloba todos os estabelecimentos da empresa e refere-se a débitos de natureza tributária e não tributária, bem como ao descumprimento de obrigações tributárias acessórias.

Válida até 30/10/2018 - Fornecimento Gratuito

A autenticidade desta certidão deverá ser confirmada via Internet
www.fazenda.pr.gov.br

PREFEITURA MUNICIPAL DE CURITIBA
SECRETARIA MUNICIPAL DE FINANÇAS
DEPARTAMENTO DE CONTROLE FINANCEIRO

CERTIDÃO NEGATIVA DE TRIBUTOS E OUTROS DÉBITOS MUNICIPAIS

CONTRIBUINTE: **EFETIVE PRODUTOS MEDICO- HOSPITALARES LTDA**

CNPJ: **11.101.480/0001-01**

INSCRIÇÃO MUNICIPAL: **572460-4**
ENDEREÇO: **R. DAS CARMELITAS, 634 - HAUER, CURITIBA, PR**
FINALIDADE: **CONCORRÊNCIA / LICITAÇÃO**

PREF. FAZENDA RIO GRANDE
640
Folha nº
K

É expedida esta **CERTIDÃO NEGATIVA DE TRIBUTOS E OUTROS DÉBITOS MUNICIPAIS**, em nome do sujeito passivo inscritos ou não em Dívida Ativa, até a presente data.

A certidão expedida em nome de Pessoa Jurídica abrange todos os estabelecimentos cadastrados no Município de Curitiba.

Certidão expedida com base no Decreto nº 670/2012, de 30/04/2012.

Esta certidão compreende os Tributos Mobiliários (Imposto sobre Serviços - ISS), Imobiliários (Imposto Predial Territorial Urbano - IPTU, Imposto sobre a Transmissão de Bens Imóveis Inter-vivos - ITBI e Contribuição de Melhoria), Taxas de Serviços e pelo Poder de Polícia e outros débitos municipais.

CERTIDÃO Nº: **180548/2018**

EMITIDA EM: **29/05/2018**

VÁLIDA ATÉ: **25/09/2018**

CÓDIGO DE AUTENTICIDADE DA CERTIDÃO: **B3FB.54B2.E914.4B56-0.8829.05E2.9EE6.6B3D-2**

A autenticidade desta certidão deverá ser confirmada na página da Prefeitura Municipal de Curitiba, na Internet, no endereço http://www.curitiba.pr.gov.br - link: Secretarias / Finanças.

Reserva-se a Fazenda Municipal, o direito de cobrar dívidas posteriormente constatadas, mesmo as referentes a períodos compreendidos nesta.

Certidão expedida pela internet gratuitamente.

PODER JUDICIÁRIO
JUSTIÇA DO TRABALHO

PREF. FAZENDA RIO GRANDE
Folha nº 641

CERTIDÃO NEGATIVA DE DÉBITOS TRABALHISTAS

Nome: EFETIVE PRODUTOS MEDICO- HOSPITALARES LTDA (MATRIZ E FILIAIS) CNPJ: 11.101.480/0001-01
Certidão nº: 152737164/2018
Expedição: 26/06/2018, às 15:54:41
Validade: 22/12/2018 - 180 (cento e oitenta) dias, contados da data de sua expedição.

Certifica-se que **EFETIVE PRODUTOS MEDICO- HOSPITALARES LTDA (MATRIZ E FILIAIS)**, inscrito(a) no CNPJ sob o nº **11.101.480/0001-01**, **NÃO CONSTA** do Banco Nacional de Devedores Trabalhistas.
Certidão emitida com base no art. 642-A da Consolidação das Leis do Trabalho, acrescentado pela Lei nº 12.440, de 7 de julho de 2011, e na Resolução Administrativa nº 1470/2011 do Tribunal Superior do Trabalho, de 24 de agosto de 2011.
Os dados constantes desta Certidão são de responsabilidade dos Tribunais do Trabalho e estão atualizados até 2 (dois) dias anteriores à data da sua expedição.
No caso de pessoa jurídica, a Certidão atesta a empresa em relação a todos os seus estabelecimentos, agências ou filiais.
A aceitação desta certidão condiciona-se à verificação de sua autenticidade no portal do Tribunal Superior do Trabalho na Internet (http://www.tst.jus.br).
Certidão emitida gratuitamente.

INFORMAÇÃO IMPORTANTE
Do Banco Nacional de Devedores Trabalhistas constam os dados necessários à identificação das pessoas naturais e jurídicas inadimplentes perante a Justiça do Trabalho quanto às obrigações estabelecidas em sentença condenatória transitada em julgado ou em acordos judiciais trabalhistas, inclusive no concernente aos recolhimentos previdenciários, a honorários, a custas, a emolumentos ou a recolhimentos determinados em lei; ou decorrentes de execução de acordos firmados perante o Ministério Público do Trabalho ou Comissão de Conciliação Prévia.

REPÚBLICA FEDERATIVA DO BRASIL

COMARCA DE CURITIBA
1º OFÍCIO DO DISTRIBUIDOR, PART. E CONTADOR JUDICIAL DO FORO CENTRAL DA COMARCA DA REGIÃO METROPOLITANA DE CURITIBA

EDIFÍCIO DO FÓRUM CÍVEL
AV. CÂNDIDO DE ABREU, 535 • 1º ANDAR • CEP 80530-906
FONE/FAX: (41) 3027-5253
www.1distribuidorcuritiba.com.br

PEDIDOS DE CERTIDÕES
AV. CÂNDIDO DE DE ABREU, 535 • TÉRREO • CEP 80530-906

JOSÉ BORGES DA CRUZ FILHO
TITULAR

ESTADO DO PARANÁ
EMPREGADOS JURAMENTADOS
SANDRA LUCIA PELIKI
LUIZ CARLOS KOFANOVSKI
ISABEL ANGELA WYPYCH
MARIANY BEATRIZ DA SILVA SCAPINELI
CHRISTIANNE SOARES MOREIRA
KARINA BÁVARO ALVES
VANESSA MANENTE
FERNANDA GALLASSINI

RECUPERAÇÃO JUDICIAL * FALÊNCIA * CONCORDATA * CRIME * CÍVEL
VARAS CRIMINAIS • VARAS DA FAZENDA • VARAS DA FAMÍLIA • VARAS DE EXECUÇÕES FISCAIS DO ESTADO E DO MUNICÍPIO • REGISTROS PÚBLICOS • TRIBUNAL DO JURI
TABELIONATOS • JUIZADO ESPECIAL CÍVEL, CRIMINAL E DA FAZENDA

fls. 1

C E R T I D Ã O

CERTIFICO, a pedido de parte interessada, que revendo os livros de distribuicoes FALENCIAS, CONCORDATAS, RECUPERACAO JUDICIAL, E EXTRAJUDICIAL,..... existentes neste Cartorio, dos mesmos nao consta qualquer acao contra:

- EFETIVE PRODUTOS MEDICOS HOSPITALARES LTDA. -

CNPJ.11.101.480/0001-01. -

no periodo de 18 de marco de 1963 (data da instalacao deste Cartorio) (Lei No.4.677, de 20/12/62), ate a presente data.

O REFERIDO E' VERDADE E DOU FE'.

Curitiba, 15 de agosto de 2018.

FERNANDA GALLASSINI
Escrevente Juramentada

PREF. FAZENDA RIO GRANDE
642
Folha nº

CUSTAS: R$ 31.30
EMITIDA POR: MAURI

CARTÓRIO AZEVÊDO BASTOS
Autenticação Digital
Cód. Autenticação: 360220081814542302591; Data: 20/08/2018 14:59:52
Selo Digital de Fiscalização Tipo Normal C: AH127192-12K5
Valor Total do Ato: R$ 4,23
Confira os dados do ato em: https://selodigital.tjpb.jus.br

REPÚBLICA FEDERATIVA DO BRASIL
ESTADO DA PARAÍBA
CARTÓRIO AZEVÊDO BASTOS
FUNDADO EM 1888
PRIMEIRO REGISTRO CIVIL DE NASCIMENTO E ÓBITOS E PRIVATIVO DE CASAMENTOS, INTERDIÇÕES E TUTELAS DA COMARCA DE JOÃO PESSOA

Av. Epitácio Pessoa, 1145 Bairro dos Estados 58030-00, João Pessoa PB
Tel.: (83) 3244-5404 / Fax: (83) 3244-5484
http://www.azevedobastos.not.br
E-mail: cartorio@azevedobastos.not.br

PREF. FAZENDA RIO GRANDE
643
Folha nº
K

DECLARAÇÃO DE SERVIÇO DE AUTENTICAÇÃO DIGITAL

O Bel. Válber Azevêdo de Miranda Cavalcanti, Oficial do Primeiro Registro Civil de Nascimentos e Óbitos e Privativo de Casamentos, Interdições e Tutelas com atribuição de autenticar e reconhecer firmas da Comarca de João Pessoa Capital do Estado da Paraíba, em virtude de Lei, etc...

DECLARA para os devidos fins de direito que, o documento em anexo identificado individualmente em cada *Código de Autenticação Digital*[1] ou na referida sequência, foi autenticados de acordo com as Legislações e normas vigentes[2].

DECLARO ainda que, para garantir transparência e segurança jurídica de todos os atos oriundos dos respectivos serviços de Notas e Registros do Estado da Paraíba, a Corregedoria Geral de Justiça editou o Provimento CGJPB Nº 003/2014, determinando a inserção de um código em todos os atos notoriais e registrais, assim, cada Selo Digital de Fiscalização Extrajudicial contém um código único (por exemplo: ***Selo Digital: ABC12345-X1X2***) e dessa forma, cada autenticação processada pela nossa Serventia pode ser confirmada e verificada tantas vezes quanto for necessário através do site do Tribunal de Justiça do Estado da Paraíba, endereço http://corregedoria.tjpb.jus.br/selo-digital/

A autenticação digital do documento faz prova de que, na data e hora em que ela foi realizada, a empresa **EFETIVE PRODUTOS MÉDICO HOSPITALARES LTDA** tinha posse de um documento com as mesmas características que foram reproduzidas na cópia autenticada, sendo da empresa **EFETIVE PRODUTOS MÉDICO HOSPITALARES LTDA** a responsabilidade, única e exclusiva, pela idoneidade do documento apresentado a este Cartório.

Esta DECLARAÇÃO foi emitida em **20/08/2018 16:56:27 (hora local)** através do sistema de autenticação digital do Cartório Azevêdo Bastos, de acordo com o Art. 1º, 10º e seus §§ 1º e 2º da MP 2200/2001, como também, o documento eletrônico autenticado contendo o Certificado Digital do titular do Cartório Azevêdo Bastos, poderá ser solicitado diretamente a empresa **EFETIVE PRODUTOS MÉDICO HOSPITALARES LTDA** ou ao Cartório pelo endereço de e-mail autentica@azevedobastos.not.br

Para informações mais detalhadas deste ato, acesse o site https://autdigital.azevedobastos.not.br e informe o *Código de Consulta desta Declaração*.

Código de Consulta desta Declaração: 1057522

A consulta desta Declaração estará disponível em nosso site até **20/08/2019 14:59:52 (hora local)**.

[1]**Código de Autenticação Digital:** 36022008181454230259-1
[2]**Legislações Vigentes:** Lei Federal nº 8.935/94, Lei Federal nº 10.406/2002, Medida Provisória nº 2200/2001, Lei Federal nº 13.105/2015, Lei Estadual nº 8.721/2008, Lei Estadual nº 10.132/2013 e Provimento CGJ Nº 003/2014.

O referido é verdade, dou fé.

CHAVE DIGITAL

00005b1d734fd94f057f2d69fe6bc05b3b39ca1d4b8f4c124aaf8b62a70f9a5881902cc4be81722694855b8af8e14b3b228b25587479f2fc7570428e8bc babdc933277597f43fbba00d7d26c44e1687d

Presidência da República
Casa Civil
Medida Provisória N.º 2.200-2,
de 24 de agosto de 2001.

ICP Brasil

ACANATTO COM. REPR. PROD. FARMACEUTICOS LTDA

Apucarana, 16 de janeiro de 2018.

PREF. FAZENDA RIO GRANDE
Folha nº 644
K

ATESTADO DE CAPACIDADE TÉCNICA

Declamos a quem interessar possa, que a empresa **EFETIVE PRODUTOS MÉDICOS HOSPITALARES LTDA., CNPJ 11.101.480/0001.01 e Inscrição Estadual: 7391.05**28 nos entregou os itens relacionados abaixo:

-**Material de Consumo:** Esparadrapo, Micropore, Compressas, Campo Operatório e diversos itens da linha de consumo.

- **Equipamentos**: Oximetro, Equipamento de Diagnostico, Monitores Multiparamétrico, Laringoscópio, peças e acessórios.

- **Materiais Diversos:** Fluxometro, Valvulas Reguladoras, Canetas, Pulseira para Identificação Adulto e Infantil, Laminas de Enxerto e outros itens de uso diverso em nossas instalações.

- **Fórmulas de nutrição adulto e infantil e alimentação enteral.**

Informamos ainda que a Empresa **EFETIVE PRODUTOS MÉDICOS HOSPITALARES LTDA.**, que efetuou a entrega dos produtos, cumpriu com os prazos estipulados e nos deu toda a assistência necessária para manuseio dos produtos, não tendo nada a que a desabone.

Sem mais, colocamo-nos a disposição.

Atenciosamente:

Alexandre Canatto
Sócio Proprietário
Rg. 5.849.760-6
Cpf. 954.120.509-72
(41) 99176-4066

1º TABELIÃO DE APUCARANA - PR

1º TABELIONATO DE NOTAS
DR. OSEAS R. FERREIRA JR. - TABELIÃO
Al. Dr. Maricy 666 - Apucarana - PR
Reconheço e dou fé da(s) firma(s) de:
SELO DIGITAL
Em testemunho
Apucarana, 25 de Fevereiro de 2018
ALI-OSCARINE CASTRO DE ALMEIDA
ESCREVENTE
SELO DIGITAL PUBLICO EMITIDO CONFORME PROV. 249

CARTÓRIO AZEVÊDO BASTOS - 1º OFÍCIO DE REGISTRO CIVIL DE PESSOAS NATURAIS E TABELIONATO DE NOTAS
Autenticação Digital
Cod. Autenticação: 3602260218143808094 1-1; Data: 2/2018 14:46:49
Selo Digital de Fiscalização Tipo Normal C 47005-KVX2
Valor Total do Ato: R$ 4
Confira os dados do ato em: https://selo tjpb.jus.br

REPÚBLICA FEDERATIVA DO BRASIL
ESTADO DA PARAÍBA
CARTÓRIO AZEVÊDO BASTOS
FUNDADO EM 1888
PRIMEIRO REGISTRO CIVIL DE NASCIMENTO E ÓBITOS E PRIVATIVO DE CASAMENTOS, INTERDIÇÕES E TUTELAS DA COMARCA DE JOÃO PESSOA

Av. Epitácio Pessoa, 1145 Bairro dos Estados 58030-00, João Pessoa PB
Tel.: (83) 3244-5404 / Fax: (83) 3244-5484
http://www.azevedobastos.not.br
E-mail: cartorio@azevedobastos.not.br

PREF. FAZENDA RIO GRANDE
Folha nº 645
K

DECLARAÇÃO DE SERVIÇO DE AUTENTICAÇÃO DIGITAL

O Bel. Válber Azevêdo de Miranda Cavalcanti, Oficial do Primeiro Registro Civil de Nascimentos e Óbitos e Privativo de Casamentos, Interdições e Tutelas com atribuição de autenticar e reconhecer firmas da Comarca de João Pessoa Capital do Estado da Paraíba, em virtude de Lei, etc...

DECLARA para os devidos fins de direito que o documento em anexo identificado individualmente em cada *Código de Autenticação Digital*[1] ou na referida sequência, foi autenticados de acordo com as Legislações e normas vigentes[2].

DECLARO ainda que, para garantir transparência e segurança jurídica de todos os atos oriundos dos respectivos serviços de Notas e Registros do Estado da Paraíba, a Corregedoria Geral de Justiça editou o Provimento CGJPB Nº 003/2014, determinando a inserção de um código em todos os atos notoriais e registrais, assim, cada Selo Digital de Fiscalização Extrajudicial contém um código único (por exemplo: ***Selo Digital: ABC12345-X(7X2)***) e dessa forma, cada autenticação processada pela nossa Serventia pode ser confirmada e verificada tantas vezes quanto for necessário através do site do Tribunal de Justiça do Estado da Paraíba, endereço http://corregedoria.tjpb.jus.br/selo-digital/

A autenticação digital do documento faz prova de que, na data e hora em que ela foi realizada, a empresa **EFETIVE PRODUTOS MÉDICO HOSPITALARES LTDA** tinha posse de um documento com as mesmas características que foram reproduzidas na cópia autenticada, sendo da empresa **EFETIVE PRODUTOS MÉDICO HOSPITALARES LTDA** a responsabilidade, única e exclusiva, pela idoneidade do documento apresentado a este Cartório.

Esta DECLARAÇÃO foi emitida em **10/04/2018 16:04:32 (hora local)** através do sistema de autenticação digital do Cartório Azevêdo Bastos, de acordo com o Art. 1º, 10º e seus §§ 1º e 2º da MP 2200/2001, como também, o documento eletrônico autenticado contendo o Certificado Digital do titular do Cartório Azevêdo Bastos, poderá ser solicitado diretamente a empresa **EFETIVE PRODUTOS MÉDICO HOSPITALARES LTDA** ou ao Cartório pelo endereço de e-mail autentica@azevedobastos.not.br

Para informações mais detalhadas deste ato, acesse o site https://autdigital.azevedobastos.not.br e informe o *Código de Consulta desta Declaração*.

Código de Consulta desta Declaração: 92736

A consulta desta Declaração estará disponível em nosso site até **26/02/2019 14:46:50 (hora local)**.

[1]**Código de Autenticação Digital:** 36022602181438080941-1
[2]**Legislações Vigentes:** Lei Federal nº 8.935/94, Lei Federal nº 10.406/2002, Medida Provisória nº 2200/2001, Lei Federal nº 13.105/2015, Lei Estadual nº 8.721/2008, Lei Estadual nº 10.[illegible]2/2013 e Provimento CGJ Nº 003/2014.

O referido é verdade, dou fé.

CHAVE DIGITAL

00005b1d734fd94f057f2d69fe6bc05bc3730[illegible]7480cc0c6a4c2d383b785c38fbe09a89cfb60f046187343feb1da143b8228b25587479f2fc7570428e8bcbabdc1532b8c940875ebf8804219d722dae66

Presidência da República
Casa Civil
Medida Provisória Nº 2.200-2, de 24 de agosto de 2001

ICP Brasil

Paraná Clínicas | SAÚDE

Planos de saúde empresariais

ATESTADO DE CAPACIDADE TÉCNICA

Atestamos para os devidos fins de direito que a empresa EFETIVE PRODUTOS MÉDICOS HOSPITALARES LTDA, inscrita no CNPJ sob nº 11.101.480/0001-01, com sede na cidade de Curitiba, Estado do Paraná, Rua Das Carmelitas nº 634 – Vila Hauer, CEP 81.610-070, faz parte do quadro de fornecedores, sendo que esta empresa fornece equipamentos diversos, material de consumo, instrumentais, moveis hospitalares, acessórios, parte e peças destinados a nossa área medico hospitalar conforme segue abaixo:

Correlatos em Geral

Atadura de Crepe / Gessada / Ortopédica
Avental (manga longa/curta)
Campo Cirúrgico
Cateter Intravenoso
Cateter Venoso
Clamp Umbilical
Coletor de Urina
Coletor Perfuro-cortante
Compressa de Gaze Estéril
Compressa de Gaze Não Estéril
Curativo
DIU
Dreno de Aspiração
Dreno de Kher / Penrose / Sucção / Tórax
Eletrodo Adulto / Infantil
Equipos
Escova Ginecológica
Esparadrapo
Espátula de Ayres
Espéculos
Extensão para Aspirador
Extensão para Gases
Fita Adesiva Hospitalar / Autoclave / Estufa
Frasco para Alimentação Enteral
Fraldas Geriátricas / Infantil
Gaze Tipo Queijo
Gel ECG/Ultrassom
Gorro Descartável

PREF. FAZENDA RIO GRANDE
646
Folha nº
K

CARTÓRIO AZEVÊDO BASTOS 1º OFÍCIO DE REGISTRO CIVIL DE PESSOAS NATURAIS E TABELIONATO DE NOTAS
Autenticação Digital
De acordo com os artigos 1º, 3º e 7º inc. V 8º, 41 e 52 da Lei Federal 8.935/94 e Art. 6 Inc. XII da Lei Estadual 8.721/2008 autentico a presente imagem digitalizada, representação fiel do documento apresentado e conferido neste ato. O referido é verdade e dou fé
Cód. Autenticação: 3602100418163027081 4-1; Data: 10/04/2018 16:34:58
Selo Digital de Fiscalização Tipo Normal C: AGT05576-9CW0;
Valor Total do Ato: R$ 4,22
Bel. Valber de Miranda Cavalcanti
Titular
Confira os dados do ato em: https://selodigital.tjpb.jus.br

Paraná Clínicas | SAÚDE

Planos de saúde empresariais

Haste Flexível
Histerometro
Lamina de Bisturi
Lençol Descartável
Luva Cirúrgica / Procedimento
Mascaras Descartável
Papel Toalha
Instrumentais
Preservativo
Sondas
Tubo de Látex / Silicone
Uripen
Aço Inox: Bacia / Baldes / Bandejas / Cubas / Lixeiras / Tambores

PREF. FAZENDA RIO GRANDE
647
Folha nº
K

Equipamentos Médicos e Odontológicos em geral

Diagnósticos: Aparelho de Pressão / Balanças / Estetoscópio / Laringoscópio / Termômetros / Otoscopios / Lanterna / Detector Fetal / Oftalmoscópio e outros.

Equipamentos: Aspiradores / Autoclaves / Bisturi / Eletrocardiógrafo / Focos Cirúrgicos / Monitores / Oximetros / Desfibriladores / acessórios e outros.

Tendo Cumprimento satisfatoriamente com seus compromissos em qualidade, quantidades solicitadas e prazos de entrega e não tendo nada a desabone a conduta, portanto de bom conceito técnico da referida empresa.

Por ser expressão da verdade, firmamos a presente.

Curitiba, 06 de Abril de 2018.

Documento válido por 12 meses.

SERVIÇO DISTRITAL SANTA QUITÉRIA
TABELIONATO E REGISTRO CIVIL
Av. Nossa Senhora Aparecida, 305
Sala, 13 - Fone: (41) 3342-7372
Santa Quitéria - Curitiba - Paraná
CIO ROCHA JUNIOR - NOTARIO

Selo: a340w.PVuC0.a24Xv-5VedC.9LRVi
Valide em http://funarpen.com.br

Reconheço por SEMELHANÇA a firma de :
NEROCI LIMA DAS NEVES. ***
F3ZH29iYK-489488-10. *CPSP*
Em testemunho da verdade.

Curitiba-PR, 10 de abril de 2018.

LOECY MARIA ROCHA
Escrevente Substituta
SINAL PÚBLICO EM WWW.CENSEC.ORG.BR

CIO ROCHA NOTARIO
TABELIONATO E REG. CIVIL STA. QUITÉRIA - PR - CURITIBA

CARTÓRIO DE STA. QUITÉRIA
FIRMA RECONHECIDA

Neroci Lima das Neves
RG 3236157-9

CARTÓRIO AZEVÊDO BASTOS 1º OFÍCIO DE REGISTRO CIVIL DE PESSOAS NATURAIS E TABELIONATO DE NOTAS
Autenticação Digital
De acordo com os artigos 1º, 3º e 7º inc. V 8º, 41 e 52 da Lei Federal 8.935/1994 e Art. 6 Inc. XII da Lei Estadual 8.721/2008 autentico a presente imagem digitalizada, reprodução fiel do documento apresentado e conferido neste ato. O referido é verdade e dou fé.
Cód. Autenticação: 36021004181630270814-2; Data: 10/04/2018 16:34:58
Selo Digital de Fiscalização Tipo Normal C: AGT05575-E63X;
Valor Total do Ato: R$ 4,23
Confira os dados do ato em: https://selodigital.tjpb.jus.br
Bel. Válber de Miranda Cavalcanti
Titular

REPÚBLICA FEDERATIVA DO BRASIL
ESTADO DA PARAÍBA
CARTÓRIO AZEVÊDO BASTOS
FUNDADO EM 1888
PRIMEIRO REGISTRO CIVIL DE NASCIMENTO E ÓBITOS E PRIVATIVO DE CASAMENTOS, INTERDIÇÕES E TUTELAS DA COMARCA DE JOÃO PESSOA

Av. Epitácio Pessoa, 1145 Bairro dos Estados 58030-00, João Pessoa PB
Tel.: (83) 3244-5404 / Fax: (83) 3244-5484
http://www.azevedobastos.not.br
E-mail: cartorio@azevedobastos.not.br

DECLARAÇÃO DE SERVIÇO DE AUTENTICAÇÃO DIGITAL

O Bel. Válber Azevêdo de Miranda Cavalcanti, Oficial do Primeiro Registro Civil de Nascimentos e Óbitos e Privativo de Casamentos, Interdições e Tutelas com atribuição de autenticar e reconhecer firmas da Comarca de João Pessoa Capital do Estado da Paraíba, em virtude de Lei, etc...

DECLARA para os devidos fins de direito que, o documento em anexo identificado individualmente em cada *Código de Autenticação Digital*[1] ou na referida sequência, foi autenticados de acordo com as Legislações e normas vigentes[3].

DECLARO ainda que, para garantir transparência e segurança jurídica de todos os atos oriundos dos respectivos serviços de Notas e Registros do Estado da Paraíba, a Corregedoria Geral de Justiça editou o Provimento CGJPB Nº 003/2014, determinando a inserção de um código em todos os atos notoriais e registrais, assim, cada Selo Digital de Fiscalização Extrajudicial contém um código único (por exemplo: ***Selo Digital: ABC12345-X1X2***) e dessa forma, cada autenticação processada pela nossa Serventia pode ser confirmada e verificada tantas vezes quanto for necessário através do site do Tribunal de Justiça do Estado da Paraíba, endereço http://corregedoria.tjpb.jus.br/selo-digital/

A autenticação digital do documento faz prova de que, na data e hora em que ela foi realizada, a empresa **EFETIVE PRODUTOS MÉDICO HOSPITALARES LTDA** tinha posse de um documento com as mesmas características que foram reproduzidas na cópia autenticada, sendo da empresa **EFETIVE PRODUTOS MÉDICO HOSPITALARES LTDA** a responsabilidade, única e exclusiva, pela idoneidade do documento apresentado a este Cartório.

Esta DECLARAÇÃO foi emitida em **11/04/2018 09:39:53 (hora local)** através do sistema de autenticação digital do Cartório Azevêdo Bastos, de acordo com o Art. 1º, 10º e seus §§ 1º e 2º da MP 2200/2001, como também, o documento eletrônico autenticado contendo o Certificado Digital do titular do Cartório Azevêdo Bastos, poderá ser solicitado diretamente a empresa **EFETIVE PRODUTOS MÉDICO HOSPITALARES LTDA** ou ao Cartório pelo endereço de e-mail autentica@azevedobastos.not.br

Para informações mais detalhadas deste ato, acesse o site https://autdigital.azevedobastos.not.br e informe o *Código de Consulta desta Declaração.*

Código de Consulta desta Declaração: 956427

A consulta desta Declaração estará disponível em nosso site até **10/04/2019 16:34:59 (hora local)**.

[1]**Código de Autenticação Digital:** 36021004181630270814-1 a 36021004181630270814-2
[2]**Legislações Vigentes:** Lei Federal nº 8.935/94, Lei Federal nº 10.406/2002, Medida Provisória nº 2200/2001, Lei Federal nº 13.105/2015, Lei Estadual nº 8.721/2008, Lei Estadual nº 10.132/2013 e Provimento CGJ N° 003/2014.

Referido é verdade, dou fé.

CHAVE DIGITAL

00005b1d734fd94f057f2d69fe6bc05b18e65aee8e709936f1ab8580af4ac009dad3e164cbd87f017d6c606234558d96228b25587479f2fc7570428e8bcbabdcefa052f5148088dc8cd47956a51ecb65

Certificado - Autoridade Certificadora credenciada pelo Instituto Nacional de Tecnologia da Informação (ITI)
Presidência da República
Casa Civil
Medida Provisória N.º 2.200-2, de 24 de agosto de 2001.
ICP Brasil

PREF. FAZENDA RIO GRANDE
648
Folha nº
K

EFETIVE
PRODUTOS MÉDICO-HOSPITALARES

11.101.480/0001-01
Insc. Est. 904.92848-85
EFETIVE PRODUTOS
MÉDICO-HOSPITALARES LTDA
Rua Das Carmelitas, 634
Vila Hauer
CEP 81610-070 CURITIBA PR

PREFEITURA MUNICIPAL DE FAZENDA RIO GRANDE
ESTADO DO PARANÁ
COMISSAO DE LICITAÇÃO
PREGÃO PRESENCIAL Nº 081/2018
PROCESSO ADMINISTRATIVO N° 151/2018

DECLARAÇÃO DE NÃO IMPEDIMENTO

EFETIVE PRODUTOS MEDICO HOSPITALARES LTDA - ME, CNPJ nº. 11.101.480/0001-01, sediada RUA DAS CARMELITAS, Nº 634, CEP: 81610-070, VILA HAUER - CURITIBA/PR, declara para os fins de direito, na qualidade de Proponente do presente procedimento licitatório, instaurado por este município, que:

a) não está impedida de licitar ou contratar com a Administração Pública, em qualquer de suas esferas.

b) até a presente data inexistem fatos impeditivos para sua habilitação no presente processo ciente da obrigatoriedade de declarar ocorrências posteriores.

c) não possui, em seu Quadro de Pessoal, empregados menores de 18 (dezoito) anos em trabalho noturno, perigoso ou insalubre e em qualquer trabalho, menores de 16 (dezesseis) anos, salvo na condição de aprendiz, a partir de 14 (quatorze) anos, em observância ao inciso XXXIII do art. 7º da Constituição Federal.

d) não se encontra sob falência, concurso de credores, dissolução, liquidação ou suspensa de licitar ou declarada inidônea pela Administração Pública.

e) não possui, em seu Quadro de Pessoal, empregados sem registro formal em (CTPS) e que se responsabiliza por todos os recolhimentos de contribuições previdenciárias e demais obrigações trabalhistas, conforme da Constituição Federal.
Por ser expressão da verdade, firma o presente.

Curitiba, 12 de Setembro de 2018.

PREF. FAZENDA RIO GRANDE
649
Folha nº
K

SERGIO DE OLVIEIRA NICOLODI
RG.: 4.740.518-1
CPF.: 794.470.909-15
REPRESENTANTE LEGAL

EFETIVE
PRODUTOS MÉDICO-HOSPITALARES

11.101.480/0001-01
Insc. Est. 904.92848-85
EFETIVE PRODUTOS
MÉDICO-HOSPITALARES LTDA
Rua Das Carmelitas, 634
Vila Hauer
CEP 81610-070 CURITIBA PR

PREFEITURA MUNICIPAL DE FAZENDA RIO GRANDE
ESTADO DO PARANÁ
COMISSAO DE LICITAÇÃO
PREGÃO PRESENCIAL Nº 081/2018
PROCESSO ADMINISTRATIVO N° 151/2018

DECLARAÇÃO DE NÃO PARENTESCO

Em atendimento ao Acórdão n.º 2745/2010 – TCE/PR, declaro para os devidos fins que eu SERGIO DE OLIVEIRA NICOLODI, portador da cédula de identidade RG n.º 4.740.518-1 e CPF/MF n.º 794.470.909-15, não sou servidor do Município de Fazenda Rio Grande, nem cônjuge, companheiro(a), parente em linha reta e colateral, consanguíneo ou afim de função de confiança, seja membro da comissão de licitação, pregoeiro ou atividade ligada à contratação.

Curitiba, 12 de Setembro de 2018.

SERGIO DE OLVIEIRA NICOLODI
RG.: 4.740.518-1
CPF.: 794.470.909-15
REPRESENTANTE LEGAL

PREF. FAZENDA RIO GRANDE
650
Folha nº
K